ТАРАЗ МЕМЛЕКЕТТІК ПЕДАГОГИКАЛЫҚ ИНСТИТУТЫНЫҢ ХАБАРШЫСЫ

ҒЫЛЫМИ-ПЕДАГОГИКАЛЫҚ ЖУРНАЛ

ВЕСТНИК ТАРАЗСКОГО ГОСУДАРСТВЕННОГО ПЕДАГОГИЧЕСКОГО ИНСТИТУТА

НАУЧНО-ПЕДАГОГИЧЕСКИЙ ЖУРНАЛ

№22
2015

Тараз
мемлекеттік
педагогикалық
институтының
ХАБАРШЫСЫ

ВЕСТНИК
Таразского
государственного
педагогического
института

2015
№22

(сәуір - мамыр - маусым)

РЕДАКЦИЯ АЛҚАСЫ

Д.П. Қожамжарова	тарих ғылымдарының докторы, профессор (бас редактор)
Р.С. Амандосова	педагогика ғылымдарының докторы
А.Ә. Байтелиев	филология ғылымдарының докторы, профессор
К.Ж. Бұзаубақова	педагогика ғылымдарының докторы
И.О. Мүлдеков	техника ғылымдарының докторы, профессор
М. Мұратбеков	физика-математика ғылымдарының докторы, профессор
Ж.С. Төлеубаев	ауылшаруашылығы ғылымдарының докторы, профессор
Т.Р. Абдыкадырова	педагогика ғылымдарының докторы
А.Н. Тұрарова	филология ғылымдарының кандидаты, доцент
А.Г. Шуканов	филология ғылымдарының кандидаты, профессор
К.Б. Турдалин	экономика ғылымдарының кандидаты, доцент

ҚАЗАҚСТАН РЕСПУБЛИКАСЫ МӘДЕНИЕТ, АҚПАРАТ ЖӘНЕ СПОРТ МИНИСТРЛІГІ

Ақпарат және мұрағат комитеті
Бұқаралық ақпарат құралын есепке қою туралы

КУӘЛІК
№5763-Ж

Астана қаласы «23» 02 2005 ж.

ГУМАНИТАРЛЫҚ ҒЫЛЫМДАР

ТАРИХ (ОТАН, ЖАЛПЫ), ФИЛОСОФИЯ, САЯСАТТАНУ, ӘЛЕУМЕТТАНУ, ДІНТАНУ, МӘДЕНИЕТТАНУ, ЭТНОМӘДЕНИЕТТАНУ, ҚҰҚЫҚТАНУ, ЭКОНОМИКА

ШЫҒАРМАШЫЛЫҚ МАМАНДЫҚТАР

ӘОЖ 37.01

ҚАЗАҚСТАН РЕСПУБЛИКАСЫНДА ДУАЛДЫ БІЛІМ БЕРУ ЖҮЙЕСІНІҢ ТҰЖЫРЫМДАМАСЫ

Қожамжарова Д.П., Бұзаубақова К.Ж., Сарыбекова Ж.Т.
Тараз мемлекеттік педагогикалық институты, Тараз қ.

Дуалды оқыту жүйесінің тұжырымдамасы (бұдан әрі - Тұжырымдама) педагогикалық білім беру саласындағы мемлекеттік саясаттың мақсатын, жалпы стратегиясын, негізгі бағыттарын, басымдықтарын анықтайды.

Тұжырымдама еліміздің индустриялық- инновациялық дамуы мен мемлекеттіміздің тәуелсіздігін нығайтуда ЭЫДҰ елдерінің стандарттарына негізделген адами капиталдың сапасын арттыру, 12-жылдық білім беруді кезең-кезеңмен енгізу, оқушылардың функционалдық сауаттылығын дамыту мен оларды жүзеге асыру тетіктерін қарастыратындай мектептің стандартын жаңартуда комплексті бағдарлама болып табылады.

Тұжырымдама бағдарлы- заңнамалық құжаттарда анықталған Қазақстанның білім беру саясатының негізгі принциптерін дамытады: Қазақстан Республикасының Конституциясы, Қазақстан Республикасының «Білім туралы» Заңы, Қазақстан Республикасының «Ғылым туралы» Заңы, Қазақстан Республикасы жоғары педагогикалық білім беру Тұжырымдамасы, Қазақстан Республикасында бейінді оқытуды дамыту Тұжырымдамасы, «Қазақстан-2050» стратегиясы, «Қазақстан Республикасының 2020 жылға дейінгі индустриялық-инновациялық даму Стратегиясы», Қазақстан Республикасында білім беруді дамытудың 2011-2020 жылдарға арналған Мемлекеттік бағдарламасы, Болон Декларациясы, жоғары білім беру бойынша Еуропа аймағында біліктілікті танудағы Лиссабон Конвенциясы және т.б.

Тұжырымдама білімді жалпыұлттық басымдылық ретінде анықтайды, мемлекеттің Қазақстан Республикасының білім беру саясатын алдағы ұзақ мерзімге дамыту үшін, қаржыландыру жүйесі, білім берудің мазмұны, білім беру жүйесінің құрылымы, білім беру жүйесін басқару, кадр және әлеуметтік саясат бойынша заңнамаға өзгерістер мен толықтырулар енгізу үшін негіз болып табылады. Осы тұжырымдамаға сәйкес оны жүзеге асыру бойынша іс-шаралар Жоспары әзірленуде.

Қазақстанның әлемнің бәсекеге қабілетті 30 елдің қатарына кіру стратегиясымен қазақстандық қоғамның жаңаруы жағдайында және жаһандық еңбек нарығының жоғары талаптарына сай креативті, кәсіби- ұтқыр, құзыретті мамандар даярлау өзекті проблема болып отыр.

Білім берудің жоғары сапасын қамтамасыз ету- қазіргі қоғамдағы білім беру саласының басты талабы.

Осы бағытта білім беру XXI ғасырдағы Қазақстанның даму стратегиясының кілті ретінде анықталады.

Мемлекеттің даму жоспарына, сондай-ақ тұтастай білім беру жүйесіне, жекеленген ЖОО өмір ұдайы өзгерістер енгізеді.

Осыған байланысты әрбір білім беру мекемелері қоршаған орта (еңбек нарығы, серіктестік және т.б.) мен өзгермелі жағдайға қатысты үздіксіз білім платформасын толықтырып отырады.

ҚАЗАҚСТАН РЕСПУБЛИКАСЫНДА ДУАЛДЫ ОҚЫТУ ЖҮЙЕСІН ЕНГІЗУДІҢ МАҚСАТЫ МЕН МІНДЕТТЕРІ

Қазақстан қазіргі уақытта нарықтық экономикасы дамыған ел ретінде әлемдік қоғамдастыққа танылады. Қазақстан тәуелсіздігін алған қысқа тарихи мерзімде көп нәрселерге қол жеткізді.

Саяси тұрақтылықты нығайту, тиімді экономикалық реформаларды жүргізу, білім беру жүйесін жаңарту, білімнің әлемдік аренада танылуы, азаматтардың тұрмыс-жағдайларының жақсаруы сияқты біздің республикамыздың бүгінгі қол жеткізген жетістіктері - бұлар қоғамның бірлескен және біртұтас жасампаз еңбегінің куәсі, яғни ұлттың стратегиялық басымдылықтарының өмірде жүзеге асуы.

Қазақстан әлемдік өркениетке кіруде инновациялық озық технологияларды пайдалана отырып, еліміздің индустриялық- инновациялық дамуы бойынша комплекстік бағдарламаны жүзеге асыруда.

Осы бағытта еліміздің экономикалық қуаты мен ұлттық қауіпсіздігі, қоғамда өмір сүрудің жаңа деңгейінің құрамдас бөлігі ретінде маңызды фактор болып табылатын адами капиталды дамыту бойынша жоғары педагогикалық білімнің рөлі мен маңызы артуда.

Өз кезегінде қоғамдық қатынастар жүйесіндегі өзгерістер білім беруге әсерін тигізеді, одан жалпы алғанда экономиканың дамуының қажеттіліктеріне сәйкес келетін ұтқырлықты және жаңа тарихи кезеңнің шындығына адекватты жауап қатуды талап етеді.

Қазақстандық білім беру жүйесі әлемдік білім беру кеңістігіне біртіндеп кірігуіне жеткіліксіз болатын білім берудің құрылымы мен мазмұны жағынан ішінара ескірген әдіснамалық базасы негізінде дамуда.

Бірақ, бүгінде жоғары педагогикалық білім беру жүйесіне дуалды білім беруді енгізудің алғашқы қадамдары жасалып жатыр.

Қазіргі уақытта бірде бір жоғары білім беру мекемесі Назарбаев Зияткерлік Мектептері (НЗМ) үшін арнайы кадрларды даярлап жатқан жоқ. Жалпы орта білім беретін мектептердің дарынды мұғалімдері НЗМ-не жұмыс істеуге ауысуда, ал бұл өз кезегінде жалпы орта білім беретін мектептердің білім сапасының төмендеуіне әкелуде.

Бәсекеге қабілетті педагогикалық кадрларды дайындау үшін жоғары педагогикалық оқу орындарының оқу-тәрбие процесіне дуалды оқытуды енгізу қажеттілігі туындауда.

Дуалды оқытуды енгізу қажеттіліктері төмендегілер болып табылады:

1. Жоғары оқу орындарында барлық мамандықтар бойынша көптілді мамандар дайындау қажет.
2. Болашақ педагогтардың білім сапасын жақсарту үшін ЖОО-да болашақ педагогтардың теориялық білімді алу және инновациялық технологияларды меңгерумен қатар, міндетті түрде НЗМ базасында кәсіби дайындықтан өтіп, практиканың соңында біліктілік емтиханын тапсыруы қажет.

Ұлттық білім беру аймағында педагогикалық ЖОО-ы ерекше орын алады. Дәл сонда білім беру саласындағы үздік халықаралық тәжірибеге сәйкес келетін жеке тұлғаның және еліміздің индустриялық- инновациялық дамуын қамтамасыз етуге даяр жаңа формацияның болашақ мұғалімдері қалыптасады.

Дуалды оқытуды ендірудің мақсаты:

- педагогикалық білім берудің бәсекеге қабілеттілігін арттыру; еліміздің үздіксіз білім беру жүйесіндегі озық әлемдік тәжірибеге сай келетін жеке тұлғаның креативті сапалары, еңбек нарығының қажеттіліктерін қанағаттандыратындай индустриялық- инновациялық даму, сапалы білім беруге қол жетімділікті қамтамасыз ететіндей адами капиталды дамыту;
- қоғам мен экономиканың индустриялық- инновациялық даму сұраныстарына сәйкес жоғары педагогикалық білімді жаңғырту, әлемдік білім беру кеңістігіне интеграциялануы;
- педагогикалық ЖОО мен НЗМ жүйесінде дуалды оқытудың қазақстандық моделін жасау.

Міндеттері:

1. Жоғары педагогикалық білім беру жүйесін жоғары білікті кадрлармен қамтамасыз ету.
2. 12-жылдық мектеп жағдайында табысты жұмыс жасай алатын жоғары білікті кадрларды дайындайтын жоғары педагогикалық білім беру жүйесін жаңғырту;
3. Жоғары білімнің еуропалық аймағына кірігуді қамтамасыз ету; білім, ғылым және өндірістің интеграциясын қамтамасыз ету, технологиялар мен зияткерлік меншік өнімдерін коммерцияландыру үшін жағдай жасау.
4. Білім беруде мемлекеттік- жекеменшік серіктестік жүйесін қалыптастыру;

5. Қазақстанда және шетелде дуалдық оқытуды ендірудегі инновациялық тәжірибені үйрену.

6. Педагогикалық ЖОО-ның Назарбаев Университеті мен Назарбаев Зияткерлік Мектептерімен инновациялық өзара ынтымақтастық интегративтік жүйесін жүзеге асыру тетіктерін анықтау .

7. ЖОО-н дуалды оқыту жүйесіне көшіру жағдайында Назарбаев Университеті мен Назарбаев Зияткерлік мектептерінің озық педагогикалық тәжірибесін трансляциялауда МЕКТЕП-НЗМ-ЖОО-НАЗАРБАЕВ УНИВЕРИСТЕТІ өзара желілік байланыс орнату.

8. Қазақстан Республикасы жоғары білім беру жүйесінде дуалдық оқытуды ендіру және оны жүзеге асыру әдістемесін әзірлеу.

9. Дуалдық оқытуды ендіруде эксперименталды алаң құру.

10. Мамандықтар шеңберінде дуалды оқытуды ұйымдастыру ерекшеліктерін анықтау.

11. ҚР педагогикалық ЖОО-на дуалдық оқытуды ендіруде ұсыныстар дайындау.

12. Жұмыс берушілердің сұранысын жеткілікті қанағаттандыратындай жоғары білікті кадрлар дайындау.

ШЕТЕЛДЕРДЕ ДУАЛДЫ БІЛІМ БЕРУДІҢ ҚАЗІРГІ ЖАҒДАЙЫНА САЛЫСТЫРМАЛЫ ТАЛДАУ

Дуалды білім беру жүйесі - оқу орындарындағы оқытуды өндірістік іс- әрекетпен ұштастырып қарастыратын білім беру жүйесі.

Дуалды сөзі «қос бірлік, екі жақтылық», «бірыңғай ұйымдасқан тұтастық» дегенді білдіреді.

Кәсіптік білім берудің аталмыш формасы еңбек нарығының сұраныстарын қанағаттандыратын жоғары білікті мамандарды дайындау мақсатында мемлекет, жұмыс беруші, кәсіподақтар және түрлі қоғамдық бірлестіктердің тығыз ынтымақтастық байланысы негізіндегі әлеуметтік серіктестіктің өнімі ретінде өмірге келді.

Білім берудің дуалдық жүйесі деп білім алушылар таңдаған мамандықтары бойынша білімді екі білім беру мекемесінде алатын, яғни білім беруге екі мекеме ат салысатын жүйені атайды. Бір жағынан ол кәсіби мектеп, ал екінші жағынан оқытатындай өндіріс орны. Екі мекеме бір-біріне тәуелсіз серіктестер болып табылады.

Шын мәнінде өндіріс орындарындағы кәсіптік оқыту (кәсіптік білім беруді жалпылама негіздерін мемлекет анықтайды) кәсіпкерлердің бақылауы негізінде жүзеге асырылады.

Бұл кәсіптік оқытудың дуалды формасында оқу уақытының басым бөлігі тікелей жұмыс орнында өтетіндігімен ерекшеленеді.

Оқу процесі төмендегідей ұйымдастырылады: жоғары оқу орындарында, колледжде немесе басқа кәсіби білім беру мекемелерінде (жалпыбілімдік дайындық) студенттер күнделікті сабақтармен қатар нақты кәсіпорынға немесе фирмаларға барады, практикалық тәжірибе жинақтайды (кәсіби дайындық).

Ең маңыздысы, білімді өндірістік қызметпен ұштастырған студенттер сол оқытушы өндіріс орнында жұмыс істеуге қалады. Білім беру мекемелері жұмыс берушілермен міндетті түрде ынтымақтастық орнатуы қажет.

Дуалды білім беру алғаш рет Германияда енгізілді. Сондықтан, бүгінгі таңда Германия осы салада танымал көшбасшы болып саналады. Германияның дуалды білім беру жүйесі өмірде дәлелденген және бүкіл Еуропалық Одақ үшін үлгі болып табылады.

Практикалық (өндірістік) бөлігі шамамен оқу уақытының үштен екі бөлігін, ал мектеп (кәсіптік-теориялық) бөлігі шамамен оқу уақытының үштен бір бөлігін құрайды. *Бұл жүйе Германияда ғана емес, сондай-ақ Австрия мен Швейцарияда тәжірибеге енген.*

Жұмыс күшінің сапа мониторингі Халықаралық институтының (Швейцария) бағалауы бойынша Германияның кәсіптік білім беру жүйесі кадрлардың біліктілік деңгейі бойынша көшбасшылардың бірі болып табылады.

Оқу бағдарламасы жұмыс берушілердің тапсырысымен және қатысуымен жасалады, бір мамандық шеңберінде оқылатын пәндері бойынша оқу материалының көлемін бөлуге мүмкіндігі бар.Теориялық және практикалық бөлімдерге шамамен бірдей сағат бөлінеді. Дуалды оқытудың германиялық бағдарламасына есептелген мерзім екі жылдан үш жарым жыл аралығында ауысып отырады.

Германияның дуалды білім беру жүйесі өнеркәсіптік және технологиялық секторға негізделген, гуманитарлық мамандықтар үшін мүлде қолданылмайды.

Осыған қарамастан, тигізген әсері айтарлықтай болды: Еуропалық елдердің ішінде Германияның Федаралды Республикасында жастар арасындағы жұмыссыздық арасында ең төменгі көрсеткішке ие (басқа Еуроодақтың басқа мемлекеттерінен бірнеше есе төмен) және экономикасы жақсы дамыған.

Францияда кәсіптік оқыту мемлекеттік басқару қағидаттарының негізінде реттеледі, ал Ұлыбританияда нарықтық экономиканың қатаң принциптері негізінде реттеледі.

Мамандарды кәсіби даярлауда оқытудың дуалдық жүйесін енгізуде жетекші еуропалық мемлекеттердің (Германия, Австрия, Франция, Швейцария және т.б.) әлемдік тәжірибесін ендіру оң нәтижесін берді. Сондықтан шетелдің ғалымдары- W.Greinert, F.Kuebert, A.Lipsmeier, H.Puetz, A.Schelten, H.Schmidt, K. Stratmann өндірістегі кәсіптік оқытудың экономикалық рентабельділігін және кәсіптік мектеп пен өндірістің өзара ынтымақтастығының тиімділігін зерттеді.

Дуалды білім беру жүйесі ТМД елдерінде де зерттелінді, осының нәтижесінде кәсіптік-техникалық білім беру енгізілді, бұл жөнінде ғылыми-өндірістік қауымдастықты жетекші ғалым-педагогтар (Л.И. Корнеева, Г.Б. Корнетов, Е.В. Корягина, М.С. Савина, Е.Е. Федотова, О.Д. Федотова және т.б.) хабардар етті.

2014 жылы Ресейде орта кәсіптік білім беру жүйесінде дуалдың моделін ендіруге дайындық басталды. Пилоттық жобалар Калуга, Ульянов және Ярославль облыстарында, Пермь және Красноярск аймақтарында жүзеге асырылуда. Бұлар Стратегиялық бастамалар агенттігі (СБА) өткізетін конкурс үшін таңдалған қатысушы аймақтар.

Қазақстанда 2013 жылдан бастап дуалды оқыту жүйесі енгізіле бастады. Кадрларға мұқтаж өнеркәсіп салалары (ауыл шаруашылығы, көлік, металлургия, машина жасау, мұнай-газ және химия өнеркәсібі) және оларды дайындайтын оқу орындары анықталды .

2014-2015 жылдары Қазақстанда көптеген кәсіптік- техникалық оқу орындары дуалды оқыту жүйесіне көшті. Бірақ Қазақстанда дуалды оқыту жүйесін толықтай ендірген бірде- бір педагогикалық жоғары оқу орын жоқ.

Педагогикалық жоғары оқу орына дуалды оқыту жүйесін ендірудің алғашқы қадамдары жасалуда. Қазіргі уақытта Қазақстанда 20 Назарбаев Зияткерлік мектептері ашылғанмен, оларға арнайы кадрлар дайындалмай отыр. Осы себепті, жалпы орта білім беретін мектептердегі ең талантты мұғалімдер Назарбаев Зияткерлік мектебіне жұмысқа ауысуда, ал бұл белгілі бір дәрежеде орта білім беретін мектептердің білім сапасының төмендеуіне алып келуі мүмкін.

Осы тұжырымдаманың ерекшелігі - ең алдымен, педагогикалық мамандықтар қарастырылатын гуманитарлық бағыттағы дуалды оқыту жүйесі болып табылады.

Дуалды оқытудың мақсаты – студенттердің теориялық және практикалық құзыреттілігін қалыптастыру, оған танымдық және кәсіби іс-әрекетте оны белсенді қолдана алатындай етіп көмектесу.

Осы қабілетті игере отыра, болашақ мұғалім білуі керек :1) теориялық білім, білік және дағдыларын тәжірибе аясында қолдана алуы; 2) болашақ мамандардың жеке мүдделері мен қабілеттерін қалыптастыру; 3) екі оқу мекемесінде жүзеге асырылатын оқытуда бәсекеге қабілетті тұлға ретінде өзін көрсете алуы.

Ең маңыздысы, оқытуды өндірістік іс-әрекетпен ұштастыратын студенттер оқыту өндірісінде жұмысқа қалуда.

3. ҚАЗАҚСТАНДА ДУАЛДЫ ОҚЫТУ ЖҮЙЕСІН ЕНГІЗУ ҚАЗІРГІ ЖАҒДАЙЫ

2014 жылдан бастап Қазақстанда дуалды білім беру жүйесін енгізу басталды. 3225 кәсіпорындар базасында 800 колледждің 280-іне эксперименттік ретінде осы жүйені енгізді. Дуалды оқытудың Жол картасы бекітілген және жүзеге асырылуда. Оқытумен 21 мыңнан астам студенттер қамтылған.

2014 жылы шамамен 26 мың «кәсіпорын - колледж» екіжақты келісім-шарттар жасалды, ал студенттер тәжірибеден қайдан өтеміз деп бастарын қатырған жоқ.

Педагогтар ҚР «Білім туралы» Заңына «Дуалды білім беру» ұғымын ендіру қажет деп санайды, себебі дуалды оқыту студенттердің практикадан өтуін жеңілдетеді, сондай-ақ студенттер теориялық білімдерін практикада қолдана алуға машықтанады. Болашақ маман оқу уақытының 1/3 бөлігін практикалық дағдыларды ала отыра кәсіпорында өткізеді.

2014 жылы Қазақстан Республикасының 10 жоғары оқу орны QS әлемнің үздік университеттері рейтингісінде аталып өтілді. ТОП 400-дің қатарына әл- Фараби атындағы Қазақ

Ұлттық Университеті, Л. Гумилев атындағы ЕҰУ; ТОП 601-650-дің қатарына К.Сәтбаев атындағы ҚазҰТУ, Т.Рысқұлов атындағы ҚазЭУ; Топ 651-700-дің қатарына М.Әуезов атындағы ОҚМУ, Абай атындағы ҚазҰПУ; Топ 701-дің құрамына Е. Бөкетов атындағы ҚарМУ, С.Сейфуллин атындағы ҚазАТУ, Абылайхан атындағы ҚазХҚ және ӘТУ сияқты жетекші ЖОО кірді.

Қазақстанда колледждер бойынша дуалды жүйе 2008 жылдан бастап ендірілді, жыл сайын кем дегенде 50-60 колледж осы жүйе бойынша мамандар даярлауы қажет еді. Статистикаға сәйкес 2015 жылы қазірдің өзінде 280 біздің колледждер дуалды білім беру жүйесі бойынша жұмыс істейді, бірақ нәтижелері көңіл толтырарлықтай емес.

Елімізде кәсіптік- техникалық колледж студенттерінің тек 8% дуалды оқыту жүйесі бойынша білім алуда.

С.Торайғыров атындағы Павлодар мемлекеттік университеті 2013 жылдан бастап дуалдық оқыту жүйесін енгізді. 2015 жылы Павлодар облысында қазіргі уақытта 50 ТжКБ мекемелердің ішінде 44 дуалды білім беру енгізілген. Кәсіптік-техникалық колледждердегі 24 мыңнан астам студенттердің жартысы мемлекеттік тапсырыс бойынша білім алуда. Бүгінде түлектердің шамамен 72% оқуды бітірген жылы жұмыс таба алады.

ҚР білім беруді дамытудың 2011-2020 жылдарға арналған мемлекеттік бағдарламасына сәйкес ТарМПИ-де орта арнаулы білім беру базасында оқу мерзімі үш жыл болатын студенттер үшін дуалды оқыту моделін енгізді.

Бұндағы негізгі мақсат- еңбек нарығында сұранысқа қажетті мамандықтар анықтау. Дуалды оқыту жүйесі мен жоғары мектептегі дәстүрлі оқыту жүйесінің арасындағы айырмашылық практика және теорияның интеграциясы болып табылады.

Қазіргі кезеңде ТарМПИ -да дуалды оқыту жүйесі эксперименттік режим тұрғысынан төмендегідей мамандықтарда енгізілді: 5В010100- Мектепке дейінгі оқыту мен тәрбиелеу; 5В010800- Дене шынықтыру және спорт; 5В010500-Дефектология; 5В012000-Кәсіптік оқыту.Студенттерді дайындаудың практикалық бөлігі «Тараз -Арена» жаңа спорт сарайында, «Аспара» колледжінде, «Асыл Дизайн» сән үйінде, балалардың шығармашылық даму орталығында және инновациялық типтегі балабақшаларда өтеді.

Алайда жекеменшік серіктестік бағдарламасының элементтері дуалдық білім беруде толық пайдаланылмайды.

Дуалды оқыту жүйесін ендіру үшін ҚР Білім және ғылым министрлігі, Денсаулық сақтау және әлеуметтік даму, Ұлттық Кәсіпкерлер Палатасы арасында үшжақты меморандумға қол қойылады. Осыған байланысты бүгінде еліміздің барлық өңірлерінде жүзеге асырылып жол картасы қабылданды. Дуалды жүйе жұмыс орында оқыту болып табылады, сондықтан басынан бастап жұмыс берушілердің осы процеске қатысуын қамтамасыз ету қажет. Қазіргі уақытта өндіріс орындарының бәрі де бірдей студенттерді кәсіби оқытуға дайын емес екенін атап өткен жөн. Еліміздегі мектептер мен колледждердің материалдық- техникалық базасын жаңарту белсенді түрде жүзеге асырылуда. Соңғы 3 жылда техникалық және кәсіптік білім беруді дамыту саласына 14 млрд. тенге, соның ішінде материалдық - техникалық базасын жаңғыртуға 1,8 млрд. теңге бөлінді.

Дуалды оқытуды енгізуде бәсекеге қабілетті мамандарды дайындау ушін инновациялық технологиялар кеңінен пайдалануда. «E-learning» автоматтандырылған басқару жүйесін енгізу білім беру процесінің әр қатысушысына ақпараттық және білім беру қызметтерін жеткізуге мүмкіндік береді. Сонымен қатар, техникалық және кәсіптік білім беруде 25% мемлекеттік білім беру мекемелерінде оқыту технологиялары пайдаланылады.

Бүгінде Қазақстанда кадрларды дайындауда дуалды оқытудың элементтерін 100-ден астам техникалық және кәсіптік білім беру ұйымдары белсенді ендіруде.

ДУАЛДЫ БІЛІМ БЕРУ ЖҮЙЕСІНІҢ ПРИНЦИПТЕРІ

Қойылған мақсаттар мен міндеттерге қол жеткізу үшін бірнеше әдістер пайдаланылады.

Зерттелетін құбылыстарды тіркеу, анықтау және өлшеу үшін эмпирикалық әдістер пайдаланылады.

Осы мақсатта хронометраж, жағдайлар, фактілерді бақылау, талдау, әңгіме және сұхбаттасу, педагогикалық құжаттарды талдау, іс-әрекет нәтижесін бағалау және талдау, педагогикалық тәжірибені жалпылау, салыстырмалы- педагогикалық және әлеуметтік-педагогикалық әдістер, педагогикалық тестілеу, педагогикалық эксперимент және т.б. әдістерді пайдаланады.

Сондай-ақ, мәліметтерді өңдеудің статистикалық әдістері пайдаланылады: сандық ранжирлеу, шкалалық, пайыздық, корреляциялық және факторлық талдау, статистикалық бағалау, кестелер мен графиктер әзірлеу, сапалы жіктеу, топтастыру, ұқсастыру, синтездеу, бағалау, жинақталған жалпылама білімді педагогикалық талдау және т.б.

Алайда, ең қолайлысы және тиімдісі интерактивті әдістер болып табылады: рефлексия, миға шабуыл және психологиялық- педагогикалық тренингтер. Әдістің артықшылығы қойылған мақсатқа қол жеткізу үшін барлық отандық және шетелдік педагогиканың алдыңғы қатарлы озат тәжірибелерінің жетістіктерін пайдалану қажеттілігінеи болып отыр.

Дуалды оқыту жүйесінің принциптері:

- *ізгілендіру* - оқыту материалының диалогтілігі;
- *жан-жақтылығы* - болашақ мамандарды даярлауда теориялық және практикалық аспектілердің бірлігін қамтамасыз ететіндей пәндер жиынтығының толықтығы;
- *іргелілік* – пәндік, психологиялық- педагогикалық және кәсіби дайындауды ғылыми негіздеу және жоғары сапаға қол жеткізу;
- мамандардың қалыптасу деңгейлерінің сабақтастығын қамтамасыз ететін кәсіптік білім берудің сатылары мен кезеңдерінің *үздіксіздігі және сабақтастығы ;*
- *интегративтілік* - модульдік білім беру бағдарламалары негізінде түзілетін қажетті құзыреттіліктерді қалыптастыруға бағытталған пәнаралық байланыстар;
- кәсіптік білім беру жүйесіндегі білім беру процесінің мазмұны мен технологиясының *икемділігі мен көп түрлілігі(вариативтілігі*);
- *бейімділігі* - өзгермелі өндіріс жағдайында маманды әлеуметтендіруге қабілеттілігін дамыту; болашақ маманның ойлауының түрлері;
- болашақ педагогтың *өзін-өзі анықтауы* - болашақ мұғалімнің кәсіби өзін-өзі жетілдіруін тиімді қамтамасыз ететіндей жеке дағдыларын дамыту;
- болашақ педагогтың *өзін-өзі жетілдіруі* – өзін-өзі бағалауы, тұлғалық сапалар мен қалыптасқан имиджді талдау, өзін одан әрі дамытудың бағытын таңдауы. Өзін-өзі тану мен түсіну арқылы өз образын жетілдіруі;
- болашақ педагогтың *өзін-өзі дамытуы* - бақытқа ұмтылысы, үйлесімділік, еркіндік, салауатты қарым-қатынас, махаббат және саналы өмірлік таңдауы;
- болашақ педагогтың *өзін-өзі жүзеге асыруы* - жеке тұлғаның қоғамда өзін көрсете алуға ұмтылысы және өзінің артықшылықтарын көрсете білуі;
- *теорияның практикамен өзара әрекеттестігі* - білім беру мекемелері мен ЖОО арасындағы іс-әрекет пен өзара келісімділік талаптары, олардың оқыту мен дайындаудың бағыттарын өзгерту немесе өзара ауыстыру бойынша өзара келісімдері;
- білім берудің *дамытушылық сипаты* - адам кәсіби сұранысы мен жеке өсуінің қажеттіліктерін қанағаттандыру ;
- *демократияландыру* - әрбір адам үшін кәсіптік білім берудің қол жетімділігі;
- *зерттеушілік* принципі - білім алушылардың өз бетінше танымдық- зерттеушілік іс-әрекеттер жасауы үшін оқу аймағын анықтау;
- *контекстілік* – оқытудың жеке тұлғалық міндеттерімен қатар, әлеуметтік- кәсіби, дүниетанымдық, рухани- адамгершілік аспектілерін де есепке алу;
- *креативтілік*- шығармашылыққа қажеттілік және шығармашылыққа жасампаздық;
- *қолда бар ресурстарды ұтымды пайдалану және біріктіру* –білім беру мекемелерінде жетекші позицияны ұстанатын Назарбаев Зияткерлік мектептерінің тәжірибелік алаң ресурстарын және жоғары оқу орындарының интеллектуалды базасын біріктіру және тиімді пайдалану.

Барлық принциптер педагогикалық жоғары оқу орындарының студенттері үшін құнды базаны құрайтынын байқау қиын емес. Бұл осы тұрғыдан алғанда білім беру өзі-өзіне құнды іс-әрекет ретінде қарастырылатынын білдіреді. Сондықтан, жоғарыда аталған принциптерді жүзеге асыру тәжірибе мен білім арасындағы қарама- қайшылықтарды болдырмай, дуалды оқыту процесін маңызды етуге мүмкіндік береді.

ДУАЛДЫ БІЛІМ БЕРУ ЖҮЙЕСІНІҢ АРТЫҚШЫЛЫҚТАРЫ

Дуалды білім беру бағдарламалары :

- өндіріс жағдайында, «шынайы өмір» жағдайында болашақ мұғалімдерді дайындаудың тиімділігін арттыруға қосымша мүмкіндіктер ашады;

- әр-түрлі кәсіби бағдарламаларды көйбейтуді қамтамасыз етеді;
-оқушылармен қатар болашақ мұғалімдердің де неғұрлым жан- жақты кәсіби дамуына жағдай жасайды;
- әртүрлі жүйелердің (ғылым және білім, ғылым және өндіріс және т.б.) өзара байланысы, өзара сіңісуі, өзара әсерлесуін қамтамасыз ететіндей білім беру мекемелері мен өндіріс арасындағы өзара тиімді қарым- қатынастарды дамыту кәсіптік оқытуда сапалық өзгерістерге әкеледі;
- білім беру мекемелері мен өндірісте оқытуды ұдайы алмастыру білім алушылардың жақсы ынталануына ықпал етеді;
- зертханалар мен оқу-өндірістік шеберханаларда ғана емес, өндірістерде де оқытудың тәжірибелік бөліктерін өткізуге мүмкіндік туғызады. Өндірісте білім алушылар іс жүзінде алған білімдерін қолдана алады;
- жұмыс берушілер «шығуда» өндірістің (мекеменің) жұмыс ерекшеліктерімен жете таныс, сонда алғашқы кәсіптік бейімделуден өткен дайын мамандарды алуға мүмкіншілік туады.

ҚАЗАҚСТАН РЕСПУБЛИКАСЫНДА ОҚЫТУДЫҢ ДУАЛДЫ ЖҮЙЕСІН ЕНГІЗУДІҢ КЕЗЕҢДЕРІ

Дуалды оқыту болашақ мамандарды кәсіби және әлеуметтік бейімдеу бойынша білім беру мекемелері мен жұмыс берушілер арасындағы тығыз ынтымақтастықтың нәтижесі болып табылады .

Білім алушы оқытудың алғашқы кезеңінде кәсіпорынның жұмысшысы ретінде өндірістік процеске қатысады, функционалдық міндеттеріне сәйкес бөлінген ресурстарды қолданады, қызметтік жауапкершілікті арқалайды, кейбір жағдайларда жалақы алады .

Әртүрлі елдердегі еңбек ресурстарын дайындауды талдау – бұл кәсіпкер немесе жұмысшының әлеуметтік рөліне өндірістік технологиялар мәселелері бойынша құзыретті және кәсіби ортамен өзара әрекеттесе алатын, кәсіпкерлік пен ішкіфирмалық менеджмент дағдыларын меңгерген білім алушыларды маман ретінде дайындау, таңдаған мамандығы аясында жаңа идеяларды жүзеге асыруға қабілетті креативті тұлғаны қалыптастыруға мүмкіндік береді.

1. Дуалдық білім беру жүйесін енгізудің бірінші кезеңі- *дайындық кезеңі:* - нормативтік-құқықтық құжаттарды дайындау;
- Нақты мамандықтар бойынша оқытудың білім беру бағдарламаларын әзірлеу;
- білім беру мекемелерімен, кәсіпорындармен келісім-шарттар жасасу;
- студенттердің контингентін анықтау.

2. Екінші кезең - *ұйымдастырушылық кезең:*
- әрбір мамандық бойынша оқу траекториясын анықтау;
- сабақ кестесін құру;
- оқыту соңындағы бақылау түрлерін анықтау .

3. Үшінші кезең - *қорытынды кезең.* Қорытынды кезеңде - білім алу ортасына толықтай ену әдісімен жоғары оқу орны мен өндірісте (Назарбаев Зияткерлік мектептері) ауыспалы оқыту траекториясымен студенттерді оқыту.

Педагогикалық жоғары оқу орнында дуалды білім беру жүйесін іске асыру және Мектеп – НЗМ – ЖОО -НУ арасында ынтымақтастық байланыс орнату үшін жоғары оқу орнының базасында «Педагогикалық шеберлік орталығы» ашылады және 2+2 типінде «Жоғары оқу орнындағы дуалды оқыту жүйесі» білім беру бағдарламасы әзірленеді. Болашақ мұғалімдер 1 және 2 курста теориялық білім алады, ал 3-ші және 4-ші курстар практикаға арналады.

ҚАЗАҚСТАНДАҒЫ БІЛІМ БЕРУ ЖҮЙЕСІНДЕГІ БІЛІМ БЕРУ БАҒДАРЛАМАСЫ

Дуалды білім беру бағдарламаларын енгізу қоғамның қазіргі сұранысына сай келеді және қолданыстағы шетелдік тәжірибеге негізделеді. Дуалды білім беру бағдарламалары жоғары білікті кадрларды дайындау тиімділігін арттыруға қосымша мүмкіндіктер ашады.

Дуалды оқыту жүйесінің бағдарламасы мамандықтар бойынша әртүрлі бағыттағы және әртүрлі деңгейдегі мамандарды дайындау бағдарламасын біріктіру болып табылады. Мұндай бағдарламаларды ендіру студенттерді оқыту процесіндегі интеграция мен өзара тығыз ынтымақтастықты орнату мақсатында тиісті оқу жоспарының мазмұнын терең талдауды талап

етеді. Шынтуайтына келгенде әртүрлі бағыттар мен мамандықтар немесе әртүрлі деңгейдегі оқытуда қосарланған білім беруді ұйымдастырда тиісті дәрежедегі тиісті біліктілікті тағайындау бойынша оқыту мазмұнының жүйелік интеграциясы туралы сөз болады.

Дуалды бағдарлама кәсіптік білім беруді кейбір ерекшеліктері есебінен әртараптандыруды қамтамасыз етеді, атап айтқанда:

- ұсынылған кәсіптік бағдарламалардың алуан түрлілігін арттыруға мүмкіндік береді;
- әртүрлі жүйелердің (ғылым және білім, ғылым мен өндіріс) өзара байланысын, өзара әрекеттесуін, өзара әсерін қамтамасыз ету кәсіби оқытуда сапалы өзгерістерге әкеледі.

Алайда, дуалды білім беру бағдарламаларын енгізу бірқатар міндеттерді қамтиды. Оларға жататындар:

- ЖОО- ның практикасына дуалды бағдарламалардың түрлерін, олардың құрылымын, жүзеге асыру мерзімдерін анықтау;
- Дуалды бағдарлама бойынша жоғары оқу орындарындағы тәжірибе мен оқу ережелерін іске асыру шарттарын зерттеу;
- ЖОО-ның тәжірибесіне дуалды бағдарламаны ендіру шарттары мен ережелер жүйесін құруды негіздеу;
- дуалды бағдарламаны жүзеге асыру мақсатында жоғары оқу орныішілік және жоғары оқу орныаралық кооперациялық жүйе құру;
- мамандықтар мен деңгейлерді біріктіретін номенклатураны қарастыру;
- қорытынды мемлекеттік аттестаттаудың кешенді рәсімдерін жүргізу (оның ішінде емтихан, диссертациялар дайындау мен қорғау, ғылыми жұмыстар) .

Диплом жұмысын орындау барысында ғылыми жетекшіні педагогикалық жоғары оқу орнынан және зерттеу жүргізілген (апробациядан өткен) білім беру мекемесінен тағайындауын ескеру қажет.

Диплом жұмысын бағалауда міндетті түрде тәуелсіз сарапшыларды тарту қажет. Комиссия құрамына НЗМ- ң жоғары білікті мұғалімі, жалпы орта білім беретін мектеп мұғалімдері, қалалық және аудандық білім бөлімінің өкілдері ,педагогикалық оқу орының профессор – оқытушылар құрамдары кіруі қажет.

Ережеге сәйкес, дуалды оқыту бағдарламасы әрқайсысы нақты мамандыққа сәйкес келетін екі бағдарламаның комбинация болып табылады. Барлық мамандықтар бойынша оқыту бағдарламасының негізін екі пәндер тобы құрайды: міндетті пәндер және таңдау пәндері. Міндетті пәндер тиісті мамандарды жалпы теориялық дайындаудың негізі болып табылады және кез келген бағдарламаның инвариантты өзегін құрайды. Олар бағдарламаның негізгі бөлігі болып табылады және мазмұны қатаң анықталған.

Бағдарламаның элективті бөлігі білім беру бағдарламасының аймағымен тікелей байланысты және студенттердің алған білімін тереңдете және кеңейте алатындай пәндер жиынтығын құрайды.

Дуалды бағдарламаны жүзеге асыруды қамтамасыз етудің қажетті шарты және оқытуды жекелендіру процесі болып табылады.

Дуалды бағдарламасын таңдаған болашақ мұғалім үшін білім беру траекториясын дараландыру тұрғысында дәстүрлі бағдарламаны оқуға сай құрастырылған.

Оқыту процесін дараландыру жағдайында дуалды бағдарламасын таңдаған болашақ педагогтың білім беру траекториясы жай бағдарлама бойынша оқытуды таңдағандардыкімен бірдей болып түзіледі.

Алайда дуалды бағдарламаларды жүзеге асыру тетіктерін құру кезінде қазақстандық ЖОО-да оқыту процесін ұйымдастыруда әрбір студент үшін жеке білім беру траекториясы дайындайтындай жекелендіру бағыты мүлдем дамымағандығын ескеру қажет.

Көп жағдайларда оқу процесі оқу тобын құруға негізделеді.

Сондықтан оқу пәндерінің нақты кешенін меңгеруге міндеттелген кәсіби дайындықтың бакалавр және магистрлік сатылары үшін жеке дуалды бағдарламаларды жүзеге асыру бағыты төмендегіше болады.

Оқу процесін жоғары деңгейде дараландыру үшін, оқу тобы құрамында меңгеруге мүмкін болмайтын пәндер мен пәндік аймақты меңгеру үшін қашықтықтан оқытуға тарту қажет.

Жоғары оқу орнындағы (немесе факультеттегі) тұрақты топтармен қатар бір кезеңде жеке оқу бағдарламасына сәйкес бірдей пәндерді оқитындай студенттердің уақытша топтарын ұйымдастыруға болады.

Осы топтар үшін нұсқалары әр түрлі болатын арнайы сабақ кестесінің ұйымдастыру ұсынылады.

Оқу процесін ұйымдаструдағы жекеше бағыт әрбір студентке қандай да бір дуалды оқыту бағдарламасын таңдауға және бұл таңдауы барлық басқа студенттерден таңдауына тәуелді еместігіне мүмкіндік береді .

Оқытудың барлық мерзімінде студент үнемі кеңесшімен жұмыс істеу керек, оның негізгі функциясы – әрбір студенттің жеке мүмкіндіктері мен қажеттіліктерін ескеретіндей ЖОО анықтаған жеке икемді оқу бағдарламасын дайындау, нақтылау және түзету.

Дуалды бағдарламаны жүзеге асыруда осы кеңесші қолайлы және икемді білім беру траекториясын нақты студентке бейімдейді.

Дуалды білім беру бағдарламаларына көшу оқу уақытының төмендеуімен бірге қарқындылығын, яғни студенттің жауапкершілігін арттырады.

Сонымен қатар студент оқу процесінің кезеңдерінде уақытты өз бетінше жоспарлауға, өз жұмысының күшін және қарқындылығын арттыруға мүмкіндік беретін оның бастапқы және шекаралық шарттарын білуі тиіс .

Осылайша, жоғары және жоғары оқу орнынан кейінгі білім беру жүйесінде дуалды білім беру бағдарламасын жүзеге асыру шарттарын анықтауға болады. Оларды қамтитындар:

- міндетті және элективті пәндерді ажырататындай бағдарламаларды құрылымдау;
- әр студентке дуалды бағдарламаның өз нұсқасын таңдауға мүмкіндік беретіндей оқыту процесін дараландыру;
- материалды- техникалық және құжаттамалық (каталог, перспективалық жоспар және т.б.)
- оқу процесінде дуалды бағдарламаны қолдану.

Дуалды бағдарлама әртүрлі білім беру траекториясын жүзеге асыру арқылы жеке тұлғаның жеке ерекшеліктерін, қажеттіліктерін , сұраныстарымен дара қабілеттерін ескеретіндей білім берудің вариативтілік мүмкіндіктерін арттырады.

Дуалды бағдарлама өзінің екіжақтылығымен біріктірілетін бағдарламалардың қасиеттерін үйлестіру негізінде әртараптандырудың жаңа факторларын дамытуды қаматамасыз етеді. Бұл факторларға жататындар:

- біріктірілетін бағыттар мен мамандықтарды анықтау және номенклатурасы;
- дуалды бағдарламаның құрылымы;
- дуалды бағдарламаның компоненттер жүйесінің бағыныштылығы;
- дуалды бағдарламаның құрамдастарын жүзеге асыру мерзімі;
- дуалды бағдарламаларды жүзеге асыруда білім беру және ғылыми мекемелердің қатысу дәрежесі.

Біріккен мамандықтар тізбесінде анықталатын дуалды бағдарламаның әртүрлілігінің ауқымы кең болуы мүмкін. Бұл қоғамның қажеттіліктеріне, студенттің қалаған мамандығын меңгеру талпынысына, ЖОО- ның мазмұнды компоненттерін біріктіру мүмкіндігіне байланысты.

Студенттер әр түрлі салаларда мамандық комбинациялары нұсқаларын таңдай алады.Дуалды бағдарламаның әрбір компонентінің мақсаты бастапқы бағдарламаларының мазмұнына қатысты әртүрлі болуы мүмкін.

Біріктірудің бір үлгісі маманның болашақ кәсіби қызметі аясының мазмұнын (мысалы, педагогика және психология, органикалық химия және физикалық химия саласындағы дайындық және т.б.) кеңейту мүмкіндігін ұсынады, біріктірудің бұл түрін **мультимазмұнды** деп атауға болады**.**

Тағы бір нұсқасы бағдарламаларды біріктіру мүмкіндігін ұсынады, біріншісі тар мамандықты қамтиды және болашақ маманның қызметтік аймағын жабады, ал екіншісі әмбебап болып табылады. Мысалы: математикалық модельдеу, жобалау, шет тілі, құқық және т.б.

Әлбетте, бұл жағдайда бірінші компонент кәсіби қызмет аясын анықтайды және екіншісі қызметкердің функционалдық мүмкіндігін айтарлықтай кеңейтуін қамтамасыз етеді. Мұндай бірігуді функционалдық- мазмұндық деп атауға болады.

Халықаралық және ұлттық деңгейде дуалды оқытуды енгізудің маңыздылығы төмендегідей болып табылады:

-ЖОО студенттері НЗМ- гі шетелдік ғалымдардың дәрісіне қатысуға мүмкіндік алады;

-болашақ мұғалімдер алған теориялық білімдерін НЗМ- гі тәжірибеде көрсетуге мүмкіндік алады;

-жалпы білім беретін мектептердің мұғалімдерін дайындау үшін, жоғары оқу орнының оқытушылары шетелдік ғалымдарды дәріс оқуға тартатын болады;

-ақпарат, әдістемелік, Он- лайн режиміндегі тәжірибе алмасу мүмкіндігі;

-инновациялық ғылыми- зерттеу жобалары бойынша болашақ мұғалімдердің білім сапасын арттыру мақсатында университет оқытушылар мен шетелдік зерттеушілердің ынтымақтастығы артады;

-мемлекет педагогикалық кадрлар мен біліктілікті арттыруға жұмсалатын уақыт пен ақшаны үнемдейді;

-бәсекеге қабілетті, инновациялық технологияларды жетік меңгерген жоғары білікті мамандар қоғамдық сұранысты қанағаттандырады;

-дуалды оқыту жүйесін енгізу: кіріспе, ғылыми- зерттеу, НЗМ- ң озық инновациялық тәжірибесін орта мектептерде пайдалану үшін оқыту;

-НЗМ- ң озық іс- тәжірибесін орта мектептерге Мектеп – ЖОО – НЗМ әдістемелік байланыс орнату;

- НЗМ- гі инновациялық ақпараттық әдістемелік қорды педагогикалық университет орта мектептердің тәжірибесінде қолданады.

ДУАЛДЫ ОҚЫТУ ЖҮЙЕСІНДЕГІ КҮТІЛЕТІН НӘТИЖЕЛЕР

1. Педагогикалық жоғары оқу орны мен Назарбаев Зияткерлік мектебінің инновациялық ынтымақтастық байланысының ***моделі, интегративтік әдіснамасы, жүзеге асыру тетіктері анықталады;***

2. Жоғары оқу орнының базасында дуалды білім беру жүйесін ендіру арқылы НЗМ базасында инновациялық іс- тәжірибесін үйрену, зерттеу, ендіру және орта білім беретін мектептерде НЗМ- нің озат іс- тәжірибесін тиімді пайдалану үшін ***«Жоғары оқу орнында дуалды білім беру жүйесі» білім беру бағдарламасы жасалынады;***

3. НЗМ- нің іс- тәжірибесін енгізуге арналған аймақтық «Педагогикалық шеберлік» орталығы ашылады.

4. Жоғары оқу орнының базасында дуалды білім беру жүйесін ендіру арқылы Назарбаев Зияткерлік мектебі базасында инновациялық іс- тәжірибесін үйрену, зерттеу, ендіру, қолдану, насихаттау және орта білім беретін мектептерде Назарбаев Зияткерлік мектебінің озат іс-тәжірибесін пайдаланудың жолдары ашылады; **«Мектеп - ЖОО - Зияткерлік мектеп»** әдістемелік-желілік байланысы орнатылады.

5. *Ғылыми- зерттеу нәтижелері* импакт- факторлы шетелдік басылым, монография, оқу-әдістемелік құрал, электрондық, мультимедиялық оқулықтар арқылы жарық көреді;

6. Қазақстан Республикасының жоғары білім беруде дуалды оқыту жүйесін ендіру мен оны жүзеге асырудың әдістемесі жасалынады.

Назарбаев Зияткерлік мектептерінің тәжірибесіне бейімделудің жоғары әлеуметтік-экономикалық әсері бар, ол жобада еліміздегі адами капиталдың дамуына ықпал ететін болады; сондай- ақ мамандар даярлауға бөлінген қаражатты реттеуге және уақыт мөлшерін азайтуға болады; заман талабына сай инновациялық технологияларды меңгерген және қоғамның қажеттілігін қанағаттандыратын бәсекеге қабілетті мамандарды дайындауға болады.

КҮТІЛЕТІН НӘТИЖЕЛЕРДІ ТИІМДІЛІКТІ БАҒАЛАУ КРИТЕРИЙЛЕРІ

Қазіргі қоғамның ең маңызды қағидаттарының бірі индустриялық- инновациялық экономика және жоғары білім беру жүйесін үздіксіз жетілдіру, дамыту болып табылады. Педагогикалық жоғары оқу орындары еңбек нарығындағы жұмыс берушілер мен бәсекеге қабілетті заманауи талаптарын қанағаттандыратын мамандар шығарады.

Тиімділігін бағалау критерийлері:

- студенттердің кәсіптік жаңа бағыттарының туындауы;
- нарықтық экономика жағдайында жоғары оқу орындары студенттердің өзін-өзі бағалауын жүзеге асыру деңгейін арттыру;
- білім беру технологияларын жетілдіру;
- ақпараттық және коммуникациялық технологияларды меңгеру.

БАҒДАРЛАМАНЫ ІСКЕ АСЫРУДА ҚАУІПТІ МҮМКІНДІКТЕР

Қауіпті мүмкіндіктерге кіреді:

- ЖОО түлегі жоғары кәсіби маман болып НЗМ жұмысқа тұра алады;
- Кадрлық және әдістемелік қамтамасыз етуде материалдың жоқтығына байланысты міндеттерді жартылай жүзеге асыру;
- Студенттердің шектен тыс сақтауы балалардың физикалық және психологиялық денсаулы- ғына өте теріс әсер етеді.

Артықшылықтары :

- ол бірлескен ғылыми- зерттеу жобаларын жүзеге асыруда шетелдік ғалымдармен бірге жұмыс жасауға мүмкіндік алады;
- ол дуалды оқыту мәселесі бойынша шетелдік ғалымдармен бірлесе отырып ғылыми жұмыстарды мемлекеттік қазақ тіліне аударуға жол ашады;
- бүкіл әлемге Қазақстанда оқытудың дуальдық жүйесін енгізу үшін жиналған озық тәжіри- бені көрсету мүмкіндігі.

11. ДАЯРЛАУ ЖӘНЕ ҚАЙТА ДАЯРЛАУ

Ұтқырлыққа негіздеме:

- жобада шет елдердің: Германия, Австрия, Швейцария және Ресейдегі дуалды оқытудың үздік тәжірибелерін Қазақстанның білім беру жүйесіне енгізу болып саналады;
- Кембридждік білім технологиясы бойынша «Педагогикалық шеберлік» зертханасында болашақ мұғалім кәсіби біліктілік деңгейін арттырады, соңында біліктілігі сертификат беріледі.

Аннотация. Концепция дуальной системы образования РК определяет образование в качестве общенационального приоритета, закладывает основу для развития государством образователь- ной политики Республики Казахстан на длительный период и является основой для внесения изменений и дополнений в законодательство, систему финансирования, содержание образования, структуру системы образования, систему управления образованием, кадровую и социальную политику.

Annotation. The concept of the dual system of education of Kazakhstan has identified education as a national priority and lays the Foundation for the development of the state educational policy of the Republic of Kazakhstan for a long period and is the basis for making changes and additions in the legislation, system of financing, content of education, structure of education system, education management system, human resources and social policy.

ӘОЖ 338 (574) А13

НАРЫҚТЫҚ ЭКОНОМИКАНЫҢ ПАЙДА БОЛУЫ

Алиханова А.С., Абилова А.Ж.
Тараз мемлекеттік педагогикалық институты, Тараз қ.

Бүкіл тарихтың өн бойында әрбір қоғам мынадай бір іргелі экономикалық проблемаға тап болып отырды: ресурстары шектеулі осынау дүниеде нені және кім үшін өндіру керек? Жиырмасыншы ғасырда бір-бірімен бәсекелес екі экономикалық жүйе (кең мағынасында алғанда) - орталықтандырылған үкімет басқаратын әміршілдік экономика мен жекеше іскерлікке негізделген нарықтық экономика - бұл сауалға бір-бірімен мүлдем кереғар екі түрлі жауап берді. Бүгінде, жиырмасыншы ғасырдың соңғы он жылдығында, орталықтандырылған, әміршілдік экономикалық пішім, жер- жаһанның қай бөлігінде ірге тепсе де, тұрақты экономикалық өсімді баянды ете алмайтыны, гүлденудің белгілі бір деңгейіне қол жеткізе алмайтыны, тіпті өз азаматтарының экономикалық молшылықта тұруына жағдай жасай алмайтыны айдан анық болып отыр.

Сөйтсе де, нарықтық экономиканың Батыс Еуропадан Солтүстік Америкаға және Азияға дейінгі әртүрлі қоғамдарда айтарлықтай табысқа жеткеніне карамастан, осынау балама

экономикалық жүйенің іргелі принциптері мен механизмдері көптеген адамдарға белгісіз яки бұлыңғыр күйінде калып отыр. Бұлай болуының бір себебі мынадан: нарықтық экономика дегеніміз идеология емес, адамдар мен қоғамдардың экономикалық молшылықта тұруына бағытталған әдістер мен қалыптардың уақыт сынынан өткен тұтас жүйесі.

Нарықтық экономика өзінің бүкіл болмыс- бітімімен орталықтандырудан икемді, ыңғайлы және өзгеріп отыратын экономика. Мұндағы темірқазық - онда орталық деген атымен жоқ. Нарықтық экономика әркімге ыңғайлы бола алады, бірақ ол жеке бас бостандығының іргелі принциптеріне: тұтынушының бәсекеге түсетін көптеген өнімдер мен қызмет көрсету ішінен өзіне қолайлысын таңдап алу бостандығына; өндірушінің жаңа бір іс бастауына немесе бұрынғы ісін ұлғайтуына, сөйтіп соған байланысты тәуекелге барып, ісі оңға басса, оның зейнетін көру бостандығына негізделген.

Нарықтық экономика адамзаттың экономикалық тарихындағы салалық өрлеу. Себебі бұл өнім өндіруші мәртебесін жоғалтатын "сатып алушы нарығы". Егер біз басымдықтың өнім өндірушіден тұтынушыға немесе сатушыдан сатып алушыға көшуінің барша мәнін ұғынар болсақ, онда қоғамның экономикалық сатысының жаңа баспалдағын "нарықтық" экономика ретінде сипаттаудың қажеттілігі айқындала түседі. Және оның басқа сипаттамасы болуы да мүмкін емес. Істің мәні мынада, өнім сатушы өздігінен нарықты құрамайды. Еркін, өзінің тұтынушылық пайдасын таңдау мүмкіндігіне ие, сатып алушының пайда болуы нақ сондай нарықтың өзін туғызады. Әлбетте жеке адамның ұзақ сөзі емес, екі адамның жауаптасуы, әлбетте «нарықты экономика» деген осы.[1]

Нарық - бұл экономикадағы объективті жағдай немесе бір затты сату мен сатып алуға байланысты болатын экономикалық қатынастар жиынтығы. Былайша айтқанда, нарық дегеніміз – тауар айналымының жүесі. Нарық бұрын – сонды біздің елде толық зерттелмеген, сондықтан оның мәнін қате түсіну қазіргі әдебиеттерде жиі кездеседі. Себебі, жоғарыдан нұсқау- бөлу әдістеріне негізделген басқару жүесі жағдайында нарық проблемасы тиісті ғылыми зерттеу пәні бола алмады. Ұзақ жылдар бойы әкімшілдік - әміршілдік жүйенің идеологиялық тұтқынында болып келген экономикалық ғылымда нарықтың маңызы мен орны туралы даурықпа көзқарас басым болды.

Нарық мәселелерінің қоғамды қайта құру теориясы мен тәжірибесінде алатын зор мәніне қарамастан, ТМД мемлекеттерінің және Қазақстан ғалым – экономистерінің арасында нарық жайлы пікір біркелкі емес. Осыған байланысты нарықтың бірнеше анықтамасы бар:

Нарық – бұл өндіріс факторларын немесе оның нәтижелері мен шарттарын айырбастауға байланысты болатын өндірістік қатынастардың белгілі бір бөлігі немесе жүйесі.

Нарық - өндіріс факторларын немесе оның нәтижелерімен шарттарын айырбастауға байланысты болатын өндірістік қатынастардың белгілі бір бөлігі немесе жүйесі.[2]

Нарық – бұл сатушылар мен сатып алушылардың арасында тауар және қызмет көрсету процесіне байланысты қалыптасатын экономикалық қатынастардың жиынтығы.

Осы анықтамалардың барлығына ортақ нәрсе бұл айналым жүйесіне тән ұғым, нарықты қатынастардың субъектілері болып сатушы, сатып алушы және тұтынушылар болып табылады. А.Смиттің ілімі бойынша нарықтың пайда болуына себеп, экономикалық ресурстардың тапшылығы және адамдардың өндірісті ұйымдастыру мүмкіндіктерінің шектілігі болып табылады. Сонымен қатар нарықтың пайда болуына себеп:

- қоғамдық еңбек бөлінісінің болуы;
- тауар өндірушілердің жеке дара болуы;
- әр түрлі меншік қатынастарының пайда болуы;
- шаруашылық субъектілерінің тәуелсіз болуы;
- тауар өндірушілердің бәсекелестігі;
- әр түрлі тауар өндірушілердің өздерінің өнімдеріне бағаны белгілеуі.

Нарықтық үлгіге негізделген экономикада шаруашылықты ұйымдастыруда жеке тауар өндірушілер мен тұтынушылар рынок арқылы өзара іс -әрекет жасап, экономикадағы өзекті үш мәселені шешуді мақсат етеді. Олар: а) нені өндіру керек? б) қалай өндіру керек? және в) кім үшін өндіру керек? деген сұрақтар. Егер осы үш сұраққа жауап тапсақ, онда біз нарық қалыптасты деп есептеуміз керек.

Нені өндіру керек? Тұтынушы кез – келген тауарды сатып алуды тандау арқылы өз дегенін жүргізеді. Егер сатып алушы белгілі бір тауар түрін көп сатып алса, онда оған баға өседі. Бағаның артуы тауар өндіруді ынталантырады. Мұндай механизмнің қалыптасуы экономикалық шақырып, бірақ ретсіздікке және анархияға жол бермейді. Рыноктық шаруашылық

механизімінің іс- әрекеті автоматты сипатталып, тауарға сұраным артса баға өседі, тауар өндірушілер өндіріс көлемін ұлғайтады және керісінше сұраным азайып баға төмендесе, оны азайтады.

Қалай өндіру керек? Тауар өндірушінің өзара бәсекелестігімен анықталады. Баға бәсекелестігін жеңіп, белгілі пайда алу үшін тауар өндірушінің бір ғана жолы бар – ол аз шығынды қажет ететін арзан және сапалы өнім шығару. Мұндай өнім қандай тауар өндірушіде болады? Әрине, өндірісте ғылыми – техникалық прогресс элементтерін кең турде жүзеге асырған, ресурстарды үнемдеген, білікті кадрлары бар кәсіпкерде болады. Қысқасы, нарық ҒТП жетістікттерін ендіруді, тұтынушыға қажетті өнім өндіруді ынталандыратын факторларды іздестіруге итермелейді.[3]

Кім үшін өндіру керек? Бұл сұраныс пен ұсыныстың ара қатынасына байланысты. Бұл жағдайды нарықты өндірушілердің саны мен құрамы, олардың табыс деңгейі, ұлттық және жас ерекшеліктері, географиялық орналасуы және т.б. көрсеткіштеріне қарай зерттеу қажет.

Жоғарыда көрсетілген шаруашылықты ұйымдастырудың сұрақтары барлық экономикалық жүелерге тән өзекті мәселелер болып табылады, бірақ, олар әр түрлі жолмен шешіледі.

Нарықты шын мәнінде қажетті экономикалық жағдай еткен үш негізгі шарт бар. Бірінші шарты – ежелде пайда болған еңбектің қоғамдық бөлінуінің бірнеше үлкен даму сатысы бар. Олардың алғашқысы – мал шаруашылығынан егіншілік шаруашылығының бөлінуі, екіншісі – шаруашылықтың өзіндік түрінің пайда болуы, үшіншісі – сауданың құрылуы болып табылады. Кейін шаруашылықтың басқа түрлері де бөліне бастады, бөлек өнеркәсіптің мамандандырылуы дамыды. Осы процесс шексіз бола тұрып, өндірістік еңбек өсімімен тығыз байланысты.

Нарық қазір өз алдына қызмет ететін жүйеге айналды, оның басты тетіктері «сұраныс», «баға» және «ұсыныс». Олардың бірлігі «нарық» деген ұғым құрайды.

«Нарық экономикасы» деген ұғым «нарық» ұғымынан кең, оған екі сала жатады.

1.Өндіріс.

2. Тұтыну.

Әлеуметтік реттейтін экономикасы деген ұғымы одан да кең, ал нарық экономикасына, яғни сұраныс, баға, ұсыныс, өндіріс және тұтынуға реттеуші механизімін мемлекет, нарық институттары, әлемдік экономика әсерлері жатады.

Нарық бірінде сатып алу, сату объектісіне тән дәстүрлі тауарлармен бірге қызмет көрсету, еңбек, ақша, капитал, бағалы қағаздар, информация және иителектуалды жетістіктерді біріктіреді.

Соңғы жылдары өте ерекше тауарлар, оларды сату және сатып алу нарықтың жаңа сапада болуын талап етеді.Әрине, қандай болмасын экономиканың өзегі әрқашанда өндіріс болып қала береді.[4]

Нарықтық экономика – ертеден келе жатқан шаруашылықтың жүргізу құралы, оның дамуының өзіндік бай тарихы бар. Нарықтың қалыптасуы айырбас пен қоғамдық еңбек бөлінісінің дамуымен байланысты. Нарық қатынастарының дамуын мынандай негізгі кезеңдерге бөлуге болады:

а) Нарық элементтерінің пайда болуы

б) Натуралдық айырбас кезеңі нарығы

в) Тауар баламасы кезеңінің нарығы

г) Тауар емес балама кезеңінің нарығы

Бірінші кезеңде айырбас операциялары тұрақсыз, кездейсоқ болады, олар өндірістің шарттары болып табылмайды. Құндық қатынастар, әрбір жеке сауда-саттық көріністерде кездейсоқ болды.

Екінші кезеңдегі тауар қозғалысын мына формула бойынша T_2 көрсетуге болады. Балама айырбас көбіне-көп өндірістің шарты бола бастайды. Осының нәтижесінде қоғамдық қа- жетті шығындар категориясы қалыптасады. Құнның субстанциясы әлі де болса тауардың бір түрімен біртұтас болып бірігіп кеткен жоқ, сондықтан «таза» құнның иеленушісі болып бірнеше тауарлар көрінуі мүмкін.

Үшінші кезеңдегі тауар тепе- теңдігі мына айырбас формуласы бойынша T_1- T_2, балама - T_2 . Әрбір жергілікті нарыққа баламы тауардың бір түрі тән.Ол ерекше тұтыну қасиетіне байланысты әрдайым ортасынан ығысып шығып қалып отырады. Бұл кезенде «таза » өзінің иеленушісінің белгілі бір заттық формасымен біртұтас болып бірігіп кетеді, оған тауар қабығынсыз өмір сүре алмайтын «шығындық» және «шығындық емес» деп бөлінетін құрамалары байланады. Дүниежүзілік нарықтың қалыптасуымен құнның жеке дара иеленушісі қызметін атқара бастайды.

Төртінші кезеңдегі тауар қозғалысының формуласы: T_1 –тауар емес балама- T_2 . Алтынға тікелей айырбастың тоқталуымен құнның «таза» иеленушілері несие ақшалар өзінің «тауарлық» мәнін жоғалтады. Былайша айтқанда, құнның өзінің заттық иеленушісінің оқшауалануы- қазіргі замандағы нарықты сипаттайтын құбылыс болып табылады.

Сонымен бірге нарықты стихиялы түрде дамушы немесе еркін нарық, монополиялы нарық, реттелмелі нарық деп бөледі. Стихиялы нарық капитализмнің алғашқы кезеңінде болды, оған еркін тауар өндірушілер мен сатып алушылар, еркін бәсеке мен еркін бағалар тән болды. Стихиялы нарықтың идеологы, әлемдік экономикалық теорияның негізін қалаушы Адам Смит (1723-1790) өзінің «Халықтар байлығының табиғаты мен себептері туралы зерттеу» (1776ж) деген басты еңбегінде – жеке меншік иелерінің байлықты көбейтудегі мүддесі өндірісті дамытудың және оны қоғамдық қажеттіліктерге лайықтаудың қозғаушы күші болып табылады деп жазған болатын. Сонымен бірге А. Смит, екі кәсіпкер немесе саудагердің арасындағы әңгіме әрқашанда бағаны өсіру ниетіндегі даумен аяқталады деп көрсетті. Оның пікірінше, мемлекет мұндай даулы мәселелерді шешуге араласпауы керек, ол тек қана жалпы тәртіпті қамтамасыз ететін «түнгі күзеткішінің» рөлін атқару қажет. Мемлекет «laisser faire» саясатын жүргізіп бәсекені шектеуден аулақ болуы керек. Бірақ А.Смит осы екі дәлел негізінде жаппай анархияны қорғаған жоқ. Керісінше, ол жеке капиталдың монополиялар мен картельдер арқылы бәсеке күресіне шек қоятын «жаман әдеттеріне» мейлінше күдікпен қарады. Тек бәсеке ғана бағаны төмендету және өндіріс көлемін арттыруға ынталандырады, нарықты реттеуге қабілеті болады деп көрсеткен болатын. Сөйтіп, А.Смит нарықты экономиканың өзін-өзі реттеу механизімін ашты. Еркін бәсеке мен нарықтың «көрінбейтін қолының» пікірінше – жеке мүддені қоғамдық игіліктің пайдасына жарату мүмкін болады. Кейіннен, қоғамдық өндірістің күрделіленуіне байланысты нарықта анархия орын ала бастады. Мұндай жағдайда, оны реттеуді монополиялар өз қолына ала бастады. Осы кезден бастап монополиялық нарық қалыптасты.

Монополиялық нарық XIX ғасырдың аяғында XX ғасырдың алғашқы кезеңінде өмір сүрді. Нарықтың бұл түрінде еркін бәсеке шектеледі, ал ол экономикадағы сапалық және сандық өзгерістердің динамикасына кері әсер етеді. Өндірістегі монополиялық үстемдік ғылыми-техникалық прогрестің баяулауына, бағаның өсуіне, тауар тапшылығына, ал түптеп келгенде, қоғамның барлық қайшылықтарының шиеленісуіне әкеліп соқтырады. Бұған, мемлекеттік меншіктгі ірі кәсіпорындар монополиясына негізделген бұрынғы КСРОөның экономикасына жатады. Нәтижесінде, сұраным мен ұсыным сұрақтары әкімшілік өміршілік тәсілмен шешілетін, тұтынушылардың мүддесіне бағдарланбаған өндіушілер нарығының типы қалыптасты.[5]

Қазіргі заманғы өркениетті елдерге реттелмелі нарық тән болып отыр.Оны тек қана еркін тауар өндірушілер мен тұтынушылар еркін бәсеке мен бағалар ғана емес, сонымен бірге – өнім өндіруге мемлекеттік тапсырыстарды орналастыру, шаруашылық субъектілеріне қаржы несие тұтқалары арқылы әсер ету, белгілі бір тауар түрлері мен топтарына мемлекеттік баға белгілеу, нарық коньюктурасын зерттейтін маркетингтік қызметті еңгізу, өндірістің көлемін тікелей шарт жасау негізінде реттеп отыру, әртүрлі кәсіпорын ассоциацияларын, жарнама – ақпараттық жүйелерді құру арқылы реттеуде мемлекеттің шешуші рөлін атап көрсету керек (ол туралы кітаптың келесі тауарларына кеңірек айтылады).

Нарықтық қатынастар Қазақстан жерінде қашан пайда болды ? Оның ерекшіліктері неден? - деген сұрақтарға жауап берелік. Бұл сұраққа жауап беру онай шаруа емес. Себебі, біздер әлі күнге дейін өз халқымыздың, жеріміздің тарихын білмейміз. Мысалы, Қазақстанда құл иеленушілік құрылыс болмастан патриархалдық – феодалдық қатынастар қалыптасты деген пікір берік орныққан. Оны қазақтардың көшпелі мал- шаруашылығымен айналасумен байланыстырады. Осы пікірдің негізінде Қазақстанда өндіргіш күштердің даму дәрежесі өте-мөте төмен болды, тауарлы ақша нарықтық қатынастардың қалыптасуын жағдай болған жоқ дейді. Біздің бұл пікірге үлкен күмәніміз тарихшы ғалымдар болашақта өз пікірлерін айта жатар.

Нарық қатынастарының пайда болуының ең басты шарты. Өндіріс құрал-жабдықтарына жеке меншік. Ал Қазақстанда өндірістік қатынастардың негізі жерге феодалдық меншік болды ірі- ірі мал иелері жердің де аса ірі меншіктенушілері болды. Көшпелі мал шаруашылығы жағдайына жер өндірісінің шарты ғана емес, сонымен бірге оның негізгі құралы да болды.[6]

Жерге феодалдық меншіктің күшею қауымдық (рулық) жерлерді тартып алу ісімен тығыз байланысты. Оған Ресей империясының өте- мөте қатал жүргізген Қазақстанды отарлау саясаты мықтап әсер етті. Мысалы, 1914 жылға дейін қазақтардан 43 миллион десятина аса

құнарлы, мәйекті жерлер жер ауып келген орыс шаруаларының патша үкіметінің әскери чиновниктерінің меншігіне тартып алынған болатын. Осының нәтижесінде қазақ ауылдарында жер үшін талас- тартыс күшейді, меншіктік бөлінісу тереңдей түсті, қауымдық – рұлық қатынастар ыдырай бастады. Патша үкіметінің әскери басшыларына сүйенген ірі байлардың жерді тартып алуы барған сайын ауқымды бола түсті. Бұл процестер қазақ халқында бұрын-соңғы болып көрмеген таптық қатынастардың қалыптасуына, оның қайшылықтарының шиелісуіне қатты әсер етті.

Тереңдей түскен меншіктік бөлінісу Қазақстанда тауарлы ақша қатынастардың белгілі бір дәрежеде өріс алуына,өркендеуіне жағдай жасады. Шындығында айырбас, сауда қатынастары қазақ даласында ерте кезде пайда болды. Айырбас ісінде негізгі бұйым мал болды. Академик С.Бәйішевтің мәлеметтері бойынша, Қазақстанда малмен сауда жасау, әсіресе XVI ғасырдан бастап мықтап өріс алған, оның едәуір бөлігі айырбас, шетке шығарып өткізу үшін өндіріліп отырған.

Сонымен бірге нарықтық қатынастардың қалыптасуына белгілі бір дәрежеде дамыған қолөнер кәсібі де, өнеркәсіп те әсер етті. Қазақтар үй бастырды, жүннен мата тоқылды, теріден былғары иледі, металдан ыдыс- аяқтар жасай білді, киім тікті, киіз басты, кілем тоқыды. Бұл салалардың бұйымдары айырбас үшін де шығарылатын болды.

Қорыта айтқанда, шаруашылық салаларының әр алуандылығы сауданың дамуы патриархалдық- феодалдық шаруашылық ыдырауына, капиталистік элементтердің пайда болуына қолайлы жағдайлар жасады, бірақ, оны түгелдей іріте алмады. Оның негізгі себептерінің бірі – Қазақстанда өнеркәсіп дамуының артта қалғандығы еді. Бұл да патшалы Россияның отарлау саясатымен байланысты болды. Өнеркәсіп ресейлік және шетел капиталының күшімен өріс алды, ал жергілікті капиталдың бұл саламен айналасуына бөгет жасады. Капитал негізінен шикізат өндіретін салаларға пайдаланылды, кең байлықтарын алу қасақана теріс тәсілдермен жүргізілді, олардың тек қана аса бай, қол күшімен ғана алынатын орындары пайдаланылды. Сайып келгенде осының бәрі ұлттық өнеркәсіптің пайда болуын мейлінше қиындатып қана қойған жоқ, сонымен бірге, қазақ елінің экономикалық артта қалуын өте ұзақ уақытқа созды.[7]

Осындай жағдайлардың салдарынан Қазақстан революцияға дейінгі дәуірдің он бойында (содан кейінгі 70 жылдан аса уақыт бойында да) аграрлы – шикізатты кіріптар ел күйінде қала берді. Жерді зор көлемде тартып алу, отырықшылық ошақтарын талқандау, қоғамдық өмірдің барлық саласындағы ұлттық алалау, қисапсыз алым–салық қазақ халқының экономикалық жағдайының қалдыруына, еңбекшілердің қайыршылыққа ұшырауына апарып соқтырды. Осының бәрі Қазақстандағы қоғамдық прогреске бөгет болып, оның өндіргіш күштерінің дамуын тежеді.

Қазірде тәуелсіз Қазақстан Республикасының алдында жоғарыда көрсетілген тарихи әділетсіздіктерді жою міндеті тұр. Негізгі стратегиялық мақсат- демократияны дамыту, меншіктік қатынастарды реформалау, нарықтық экономиканы өндіру болып табылады. Қазақстанда нарықты экономикаға көшу шартты түрде үш кезеңге бөлініп отыр. Бірінші кезең 1992-1995 жылдарды қамтиды. Ол микроэкономикалық тұрақтандырудың екі негізгі процесімен сипатталады: олар меншікті мемлекет иелігінен белсенді түрде алу, оны жекешелендіру және тұтыну нарығын тауарлармен толтыру. 1992 жылғы наурыздың 5-ші жұлдызында Қазақстан Республикасы Президентінің Жарлығымен қабылданған «Қазақстан Республикасында мемлекет иелігінен алу мен жекешелендірудің 1993-1995 жылдарға (II кезең)» арналған ұлттық бағдарламасында былай деп жазылған: Жекешелендірудің негізгі мақсаты- мемлекетке қарасты өндірістік объектілерді, басқа да материалдық емес активтерді мемлекеттің өтеусіз және өтеммен беру арқылы республика халқына ұлттық мүлікті қайтару барысында меншік құқығын дербестендіру негізінде орталықтантырған - жоспарлы экономикадан нарықтық экономикаға көшу үшін қажетті жағдайлар жасау.

Екінші кезеңде (1996-2005жылдар) экономиканың шикізаттың бағытын біртіндеп жою жалғасады, бірақ оның басты мазмұны көлік жүйесі мен телекомуникацияны жедел дамыту, сондай- ақ дамыған тауар және валюта, капитал, жұмыс күші, бағалы қағаздар интелектілік меншік нарығын құру болмақ.

Үшінші кезең 5-7 жыл мерзімге созылып, ашық үлгідегі экономиканың шапшаң қарын алып дамуымен сипатталды, соның негізінде өтпелі кезеңнің стратегиялық мақсатына жетумен Қазақстанның әлемдік саудадағы айқындамасындағы нығаюмен және дүниежүзіндегі жаңа индустриалды елдер қатарына кіруімен сипатталатын болады.

Батыс елдердің шаруашылық саласындағы саясатты анықтайтын қазіргі заманғы экономикалық теориялар мен мектептерді, шартты түрде, екі негізгі бағытқа бөлуге болады.

Оның біріншілері - еркін нарықты және экономикаға мемлекеттің араласпауын жақтайтындар. Еркін нарықты жақтайтындары либерализм (негізін салушы Адам Смит), ал оның қазіргі заманғы жақтастарын «неолиберализм» мектептерінің өкілдері (батыс германия экономисі Милтон Фридем) деп атайды.

Екінші бағыттың өкілдері экономикаға мемлекеттің белсенді түрде араласуын жақтайды. Бұл идеяларды алғашқы жақтаушылардың бірі ағылшынның атақты экономисі, қоғам қайраткері Джон Мейнард Кейнс (1883-1946) болды. Оның пікірінің қалыптасуына 1926-1933 жылдары болған бүкілдүние жүзілік экономикалық дағдарыс түркті болды. Ол өзінің басты еңбегі «Жұмыспен қамтудың, проценттің және ақшаның жалпы теориясы» (1936ж) деген кітабындағы идеяларды «классикалық теория» деп атады және жаппай жұмыссыздықты тек қана сұранымды көтермелеу, ынталантыру арқылы шешуге болады деп қорытынды жасады. Жұмыспен қамту процесіне мемлекеттік реттеу жүйесіне көшу Дж. М.Кейнстің жұмыссыздық тұралы концепциясының негізгі қорытындысы болып табылады. XX ғасырдың 30-80 жылдары бойына Батыс елдерінде кейнсианстваның әсерімен нарықты реттеу жүйесі әрекет етті. Оған Дж.М.Кейнстің ізбасарлары, француздардың «дирижестері» жатады. Олар, бір жағынан реттелмелі нарықтың кейбір кемшіліктерін мойындай отырып, сонымен қатар нарықтық автоматты түрде экономиканы өзін-өзі реттеу мүмкіндігіне сенімдерін жоғалтқан болатын. Өздерінің зерттеулеріне, олар, бірінші кезекте ұлттық табыс, қорлану мен тұтыну, қоғамдық жиынтық өнім, ұсыным сияқты макроэкономикалық көрсеткіштерді басшылыққа алды.[8]

Мемлекет салық жүйесі арқылы пайданың едәуір бөлігін алып алып оны тиімді сұранымды және толық жұмыспен қамтуды пайдаланады: экономикада мемлекеттік сектордың үлесі кеңейді, қосымша жұмыс орындары жасалады, азаматтарды әлеуметтік қорғау шараларының жүйесі жүзеге асырылады (зейнет ақы, жәрдем ақша, халыққа білім беру, денсаулық сақтау салаларына қаржы бөлу т.б.). Бұл бағыттағы экономистердің пікірінше мемлекет экономикалық дамудың бағыт беруші күшіне айналады,оның жәрдемімен нарықтың қолайсыз жақтарын жөнге салып реттен отырады.

Соңғы кезде негізгі екі бағыттың өз ішіндегі бой көрсетіп кележатқан жіктелу олардың жақындасуына себеп болып отыр. Бұған АҚШ экономисі Пол Антони Самуэльсонның (1915ж) неоклассикалық синтез теориясы барынша ақыл дәлел бола алады.Оның пікірінше неоклассикалық синтез макроэкономикамен дәстурлі микроэкономиканың арасындағы алшақтығы жояды. Реттелмелі экономика теориясының жақтастары сияқты Самуэльсон да «еркін бәсеке адамдар мен ресурстарды толық қамти алмайды, тек ғана мемлекеттің араласуы ғана дағдарысты, жұмыссыздықты болдырмайды» деп есептейді. Сонымен бірге «белгілі бір ақылға сиымды шекте бәсекені қорғаудың» қажеттігін атап көрсетеді. Нәтижесінде жеке кәсіпкерліктің және мемлекеттік кәсіпкерліктің де белгілері құрмаласқан аралас экономика пайда болады. «Толық жұмыспен қамту» жағдайында «шекті пайдалылық », «шекті еңбек өнімділігі» теориялық түрінде көрінетін, сөйтіп Самуэльсон үшін құн және табыстарды бөлу теориясының негізі болып табылатын классикалық принцип толықтай «заңды күш» алады.

П.Самуэльсон өзінің «неоклассикалық синтезіне»ғылыми техникалық революцияға, экономиканы реттеуге мемлекеттің, ірі корпорациялар мен кәсіподақтардың арасында болатын ұзақ мерзімді келісім-шарт сияқты нысандарға үлкен мән беретін АҚШ экономисі Джон Кеннет Гэлбрейттің (1908ж) негізгі жағдайларында қосады. Бұндай ұсыныстардың мақсаты – мемлекеттік бақылауды күшейту, әлеуметтік жанжалдарды бәсендету үшін әлеуметтік маневр жасау әдістерін кеңінен қолдану.

Біздің алдымызда да нарықтық экономиканы реттеу жүзінде жинақталған бай тәжірибиесін қолдану қажеттігі тұр. Әрине олардың бәрі біздің жағдайымызға сәйкес бола қоймайды және олай болуға тиісте емес.[9]

Бірақ алғашқы сынға біздің лайықты төтеп бере алғанымыз - еңсемізді тік ұстап, иілмегеніміз айқын. Барлық қиындықтарға қарамастан біз бейберекетсіздік пен жеңілу шыңырауынан шыға білдік.

Нарықтық экономика Қазақстан тарихы үшін тосын жаңалық емес. XVII ғасырдың басына дейін табиғи шаруашылық дала халқының дәстүрлі экономикасының негізі болды. Бірақ, сол ерте дәуірде де қазақ халқының өңірінде нарықтың экономика элементтері көрініс тапты. Қазақтың кең байтақ даласының ең ірі сауда өзегі - Жібек жолы өтті, сол кезде- ақ адамдар табыс табу, сауда жасауға бейімделген. Тарихтан білетініміздей, Қазақстан 1917-1991 жылдар

аралығында КСРО құрамында болды. Қазақстан қағаз жүзінде мемлекет болып саналғанымен, тәуелсіз ел бола алмады, саяси және экономикалық тұрғыда КСРО- ға тәуелді болды.

1917 жылы Қазан төңкерісінен кейін Кеңес Одағы әміршіл экономика бойынша әлемде бірінші болып налды. КСРО-ның басқа республикаларындағы сияқты Қазақстанда да әміршіл жүйенің екі ерекшелігі болды.

1) Барлық өндіріс құралдары мемлекет иелігінде болды.
2) Экономиканың негізгі принципі орталықтандырылған жобалау болды.

Кеңес Одағы заңдары бойынша жеке тұлғалар үй жеке басқа жеке меншіктерге ие болды, бірақ кәсіпкерлікке тыйым салынды. Өндіріс орындарының барлығы мемлекет қарамағында болды. Кәсіпорындар, зауыттар, фабрикалар жоғарыдан берілген жоспар бойынша жұмыс жасады. Кәсіпорын директорларын нені өндіру керектігі, қандай ресурстар бөлінетіндігі және өнімді жөнелтетіндігі жайлы хабарланып отырды. Әміршіл экономика бірінші кезекте азаматтардың қажеттіліктерін емес, мемлекеттің мақсаттарын орындауға қызмет етті.

Ауқымды жоспарлау бүкіл ел көлемінде ауыл шаруашылығын дамытуда жетістіктерге әкелмеді, себебі жоспарлық жүйенің ішкі механизмдері және даму бағыты болмады. Әсіресе, экономикадағы әміршіл әдістер ауылшаруашылығына зиян әкелді. Мысалға бір ғана тың және тыңайған жерлерді игеру науқанын айтсақ та жеткілікті.[10]

Мемлекет азаматтарының барлығы сөзсіз қабылдайтын экономикалық саясаттың маңсаттарын құру, әрине, оңай емес. Негізінен экономикалық мақсаттарды саясаткерлер былай топшылайды:

- Жұмыспен толық қамтылу. Жұмыс істегісі келетін және жұмысқа қабілетті әр адамның жұмысы болуы қажет.
- Экономикалық өсу. Тауарлар мен қызметтерді шығару кезінде де өмір сүрудің орташа деңгейі де артады.
- Бағаның тұрақтылығы. Бағалардың барлығы дерлік бір уақытта бірдей өсуі немесе төмендеуі мүмкін. Мұндай құбылыстар кейбір өнеркасіптік кешендер үшін кері әсерін тигізеді. Бағалар тұрақты болуы керек.
- Экономикалық еркіндік. Әр адамның ақша табу және жұмсау тұрғысынан еркіндігі болуы керек.
- Экономикалық қауіпсіздік. Қоғамда өз өмірлерін қамтамасыз ете алмайтын - мүгедек адамдар, мосқал жастағы адамдар және қайғылы жағдайларға ұшыраған жандар да бар. Экономикалық қауіпсіздік кімге көмек қажет болса, көмек беріледі деген сөз.
- Теңдік. Экономикалық мақсат тұрғысынан қарағанда, тендік қоғам мүшелерінің әр қайсысына тең дәрежеде экономикалық мүмкіндік берілуі тиіс деген мағына білдіреді.
- Тиімділік. Тиімділік - біздің көздеген мақсаттарға жету жолында жұмсаған шығындарымыздың мөлшері.

Нарықтық экономикаға өту дегеніміз - өндірістің мазмұны мен сипаттамасының түбегейлі өзгеруі. Қазақстан Республикасының әлеуметтік-экономикалық құрылысының өзіне тән экономикалық тетігі, нақты нысанды шаруашылық қатынастары бар.Олардың негізінде еліміздің осы қоғамдағы саясаттық, және экономикалық егемендігі жатыр. Мұның өзі қоғамда экономикадағы өндірістің тәсілінің ерекшеліктерін білдіреді.

Нарықтық экономика жағдайында кәсіпорындардың дамуы мен өмір сүруін қалыптастырудың негізгі проблемалары бар. Нарықтық экономика:

1. табыс алуға кепілдік бермейді;
2. толық жұмысбастылыққы кепілдік бермейді;
3. қалпына келтірілмейтін ресурстарды сақтауға көмектеспейді;
4. қоршаған ортаны қорғау жөніндегі шараларды ендіруді әлсіз ынталандырады;
5. ұжымдық пайдаланылатын тауарлар мен қызмет көрсетулерді өндіруді дамытуды қамтамасыз етпейді.

Нарықтық экономика жағдайын қалыптастыру жағдайын екі топқа бөлуге болады. Біріншітоп: меншіктің сан қырлы нысандарын іске асыру қажет (жеке кооперативті, акционерлік, мемлекеттік);

- мемлекеттік реттеуіштерді сақтаған жағдайлардағы өндірісті демократизациялау керек. Бұл кезде нарықтық экономиканың өзі шексіз даму қабілеті бар өзін-өзі реттеуші жүйе емес екенін есте ұстау керек;
- тауарлар мен қызмет көрсету нарығы, өндіріс факторлары және қаржы нарығы сияқты үш негізгі элементті біріктіретін нарықты инфрақұрылымды құру қажет.

Екінші топқа құқықтық заңдарды дайындау және шаруашылықты жүргізудің нарықтық әдістеріне өту жөніндегі экономикалық ережелерді қабылдаумен байланысты шаралар жүйесі жатады.

1. Ресурстарды ұрлау мен тиімсіз пайдалануға жол бермейтін меншік пен Шаруашылықты жүргізудің көп қырлы нысандарын қалыптастыру мен игеру жөнінде анық шаралары қажет;
2. Экономикадағы басым салаларды құрылымдық қайта құру арқылы тапшылықты игеру;
3. Экономиканы, шетелдік капитал тарту және аралас кәсіпорындарды құру арқылы ашық жүйеге айналдыру.

Міне осылардың негізінде қазіргі кезеңде еліміз экономикасының мүдделерімен қағидалары іске асады. Осыған байланысты әдіс таңдалынады, мүдделер жиынтығы көптеген қоғамға қажетті әдістерді талап етеді, әрі сол кезеңде шаруашылықты жүргізудің түрлі бағыттары сарапталынып, қоғамда өмір сүріп жатқан адамдар мен сол елге тімді жағы қарастырылып таңдалып алынады. Еліміздің нарықтық қатынастардың қалыптасу кезеңінде де басқаруда басымдық экономикалық әдістер жүйесіне жатады. Бұл әдістер өндірістік ұжымға және жеке адамға материалдық қызықтыру арқылы тікелей әсер етеді, нарықтық шаруашылық жүйесінің талаптарын орындауға ықпал етеді. Қазіргі қоғамда шаруашылықтың дамуы, эко-номиканың ерекше тетіктерінің алға басуының алатын ролі ерекше экономиканың дамуының басты әдістерінің мазмұны еңбек және материал шығындарын аз жұмсай отырып, мейлінше жақсы ерекше нәтижелерге жету мақсатында қызметкерлердің экономикалық мүдделеріне нысаналы ықпал етуде болып табылады.

Пайдаланылған әдебиеттер тізімі:

1. С. А. Жұманазар – «Экономикалық теория» - 2009 ж
2. Әбдікерімова Г. И. Кәсіпорын экономикасы: оқу құралы / Г. И. Әбдікерімова.- Алматы: Экономика, 2008.-368 б.
3. Интернет: «Google», «Яндекс» сайттары - 2010
4. С. Әкімбекова, С. Баймұхаметова, «Экономикалық теория»
5. Дәуренбекова Ә. Н. Өндірісті ұйымдастыру: оқу құралы.- Алматы: Экономика,2007.- 174 б.
6. Мұқан Б.Ғ. Нарықтық қатынастар жағдайындағы әлеуметтік сфераны реттеу: диссертацияның авторефераты.- Алматы: Б.ж., 2004.- 28 б.
7. Мырзакелді К. Нарықтық қатынастарға өту жағдайында ауылшаруашылық кәсіпорындарының ұйымдық- құқықтық формаларының қалыптасуы: диссертацияның авторефераты.- Алматы, 1997.- 21 б.
8. Экономикалық теорияның негіздері: оқулық.- Алматы, 2002
9. Жалпы экономикалық теория.- Ақтөбе-2004ж 156 б
10. Ихданов Ж.О., Орманбеков Ә.О., Экономиканы мемлекеттік реттеудің өзекті мәселелері 2002 202 б.

Аннотация. В данной статье рассматривается о появление рыночной экономики в Казахстане.

Annotation. In this article examined at appearance of market economy in Kazakhstan.

ӘОЖ: 93/574/ (5Ж)
Ә 27

ТАРАЗ – КӨНЕ ДӘУІРДІҢ БОЙТҰМАРЫ

Асанбаева А.К., Ажетова Н.Л., Жапарбекова А.Ж.
Тараз мемлекеттік педагогикалық институты, Төле би атындағы № 8 гимназия, Тараз қ.

Тараз – екі мың жылдық тарихы бар қала. Ол ғасырлар мен дәуірлерді басынан өткеріп, тәуелсіз Қазақстанның өндірістік орталықтарының бірі, ғылымы мен білімі, мәдениеті өркендеген аймақтық орталыққа айналып отыр. Ол Шу мен Талас өзендері аралығында

орналасқан табиғаты қолайлы және әдемі орталық. Ұлы Жібек жолы бір замандарда осы жерден өткен кезде «Тараз – көпестер қаласы», Джибукат және Жамұқат, Төменгі Барысхан мен Атлах, Құлан мен Меркі, Аспара мени Бунджикат гүлденді, ал оларға дейін мұнда сақтар мен үйсіндердің, қаңлылардың орталықтары орналасты. Сақ мемлекеті, Үйсін және Қаңлы мемлекеттері Ахменидтік Иран, Грек- Бактрия, Парфиямен бірге Еуразия тарихында маңызды рөл ойнады. Мұнда еркіндікті сүйетін қазақ халқының алғашқы мемлекеті – Қазақ хандығы қалыптасты. Тараз және Шу- Талас өзендер аралығы – қазақтардың қалыптасу орталықтарының бірі. Шынында да Елбасы Нұрсұлтан Әбішұлы Назарбаев айтқандай: «Тараз – өткен заман мен бүгінгіні жалғап тұрған қасиетті желі, мәңгіліктің сыйпаты.....». Біздің ата-бабаларымыз бізге бай мәдени мұра қалдырды. Ол – ортағасырлық сәулет өнерінің ақ маржаны – Айша-Бибі кесенесі. Бұл «адамзат сәулет өнерінің пайда болуындағы таңқалаларлық және масаттанарлық» бірегей құрылыс.[1,12б] «Біз өз тарихымыздың адамзат тарихымен, күллі өркениет тарихымен тереңнен астасып жатқанына, біздің мүдделеріміз де адамзаттың бүгінгі және ертеңгі мүдделерімен етене төркіндес екеніне өзіміздің де, өзгелердің де көзін әбден жеткізуіміз керек. Солай екендігін бүгінгі істерімізбен, өткенге деген түсініктерімізбен дәлелдеуіміз керек. Демек, халықтың рухын аласартпай, асқақатып, жанын жасытпай, жадыратып тұратын нысаналарын, пір тұтатын біртуар тұлғаларын тарих төріне қайтарғанымыз абзал.

Жыр алыбының есімімен аталатын Жамбыл облысының құрылғанына биыл 77 жыл толып отыр. Шу- Іле таулары мен Балқаштың батыс жағалауы, Қаратау жотасы, Қырғыз Алатауы мен Бетпақдала аралығында орналасқан, онтүстігінде Қырғыз Республикасымен, батысында Оңтүстік Қазақстан, шығысында Алматы, солтүстігінде Қарағанды облысымен шектесетін шуақты өлке осы жылдар бедерінде қилы- қилы кезеңдерден өтті. Аймағымыздың тарихына көз жіберсек, XIX ғасырдың екінші жартысында Ұлы жүз жайлаған өңірлерді империя құрамына алған патшалық Ресей Сырдария және Жетісу облыстарын ашып, 1867 жылғы 11 маусымда қабылданған жаңа жерлерді басқару жөніндегі «Уақытша Ережеге» сәйкес Әулиеата уезін құрған. Шын мәнінде 1917 жылы патшалық Ресейде болған Қазан төңкерісінен кейін өлкеміздің дамуына және қалыптасуына қазақтың біртуар азаматтары Тұрар Рысқұлов, Сәкен Сейфуллин, Қабылбек Сармолдаев, Ораз Жандосов сынды көптеген марқасқа азаматтардың қосқан үлесі шексіз. Олар сол кезде- ақ өлкеміздің экономикасы мен мәдениетінің дамуына бағытталған ұйымдастыру жұмысын жүргізе білді. Өлкеміз Сырдария облысына қараған кезеңде оның аумағы батыста Түлкібас станцасына шығыста Шу өзенінің батыс жағалауына оңтүстіктегі Сусамыр алабына солтүстігі Шудың төменгі ағысына дейінгі жерді алып жатты. Орталығы Әулиеата шаһары еді. Уезд автономиялық Түркістан Кенестік социалистік республикасының құрамында болды. Орта Азиядағы Ұлттық аумақтық межелеуге байланысты 1924 жылы уезд Сырдария облысының, кейінірек Алматы округінің құрамына енді. Үш жылдан кейінгі әкімшілік- аумақтық аудандастыруға сәйкес уезд негізінде Жамбыл, Луговой, Меркі, Сарысу, Талас, Свердлов аудандары құрылды. Олар Оңтүстік Қазақстан облысының құрамына кірді. 1936 жылы 10 қаңтарда Әулиеата қаласының аты Мирзоян болып өзгертілді. Ал, 1938 жылы 5 маусымда ұлы ақын Жамбыл Жабаев есімі берілді. Жамбыл – еліміздегі қазақ ақынының атымен аталған тұңғыш қала болды. «Атыңнан айналайын» Әулиеата, атыңды мен алды деп болма қапа» деген Жамбылдың өлеңі осы тұста туды. Жамбыл облысы 1939 жылы 14 қазанда құрылды. Оңтүстік Қазақстан облысынан Жамбыл, Луговой, Меркі, Сарысу, Свердлов, Талас және Алматы облысынан Красногор, Қордай, Шу аудандары жаңадан құрылған облыс құрамына енгізілді. Қазақ КСР Жоғары Кеңесі Төралқасының 1951 жылғы 15 наурыздағы Жарлығымен Оңтүстік Қазақстан облысының Жуалы ауданы Жамбыл облысына берілді. Бұл аймақтың дамуына жаңа мүмкіндіктер ашты. Облыс аумағы арқылы өтетін Түркістан- Сібір темір жолының инфрақұрылымы жетілді. Жамбыл қаласында көптеген өндіріс орындары, мәдени- ағарту мекемелері, оқу орындары ашылды. Еліміз тәуелсіздік алғаннан кейін облыс барша қазақстандықтармен бірге дамудың жаңа және мәңгілік өркендеудің сара жолына түсті. [2, 30б] Алдымен ұлт болашағы үшін күрескендерді ұлықтап, туған жер, өскен елге тарихи атауларын қайтарды. Жамбыл қаласы тарихи атауына ие болды. Тараз қаласының 2000 жылдығы ЮНЕСКО шеңберінде тойланды. Тараз тарихымыздың темірқазығы екені әлемге паш етілді. Жерімізбен бірге еліміз жайнап, жасарды. Он аудан мен бір қаланы біріктіріп отырған Жамбыл облысының экономикасы жылдан- жылға көтерілуде. Тараз қаласының дамуының басты жоспары бойынша бой көтеретін нысандар шуақты өлкенің шырайын кіргізетіні анық. Қаланың он үш мөлтек ауданының әрқайсысы бір қалаға парапар. Оның қайсібірін айтайық!

Көңілге нұр құятын іс те, көрініс те аз емес! Бірлігі жарасқан жамбылдықтар барша қазақстандықтармен бірге Тәуелсіз Қазақстанның көк туының мәнгі асқақтауына, еліміздің Мәңгілік Ел болуына өз үлестерін қосуда. Тәуелсіздік жолында күрескен азаматтарын асқақтатып, жері мен елінің тарихын аршып, ұрпаққа үлгі етуде. Тәуелсіздік жылдары Жамбыл облысы өсіп- өркендеудің жаңа сатысына көтерілді. Экономиканың көтерілуімен бірге ұзақ жылдар бойы қордаланып қалған түйінді мәселелер бірте- бірте шешілді. Қай салада болмасын жаңашылдық, жаңа экономикалық қатынас қалыптасты. Адамдардың өмір сүруінде де, еңбек қатынасына да көзқарастары өзгерді. Салыстыру үшін мынандай деректерге сіздердің назарларыңызды аударғым келеді. 1940 жылдың 1 қаңтарында облыста шағын 63 өнеркәсіп орыны жұмыс істеді. 223 бастауыш, 76 орталау, 21 орта мектеп, 14 балабақша бүлдіршіндерге тәрбие берді. Шағын 24 ауруханада 707 орын болды.[3,25б] Тарихтың талай белестерінде өзінің ықпалды күшін сақтап қалған көне Тараз өлкесі алдағы жылдары бүгінгіден де бай, қуатты болатынына сеніміміз мол.

Тасын түртсең, тарихтан сыр шертетін Жамбыл өңірі- көне замандардан қалған шаһарларымыз бен тарихи- мәдени жәдігерлеріміздің жайлы қоныс тапқан мекені. Еуропаның небір айтулы мемлекеттерінің территориясынан көлемі кем түспейтін Жамбыл есіндегі облыс- қарт Қаратау мен асқаралы Алатаудың түйіскен тұсында орналасқан, жер байлығы да, сол байлықты игеретін ел әлеуметі де тасыған киелі жер. Тарихы 20 ғасырдан асатын еліміздің ең ежелгі қаласы, кезінде Ұлы Жібек жолының бойындағы сауда- саттықтың күре тамыры саналған қасиетті Тараз бүгінде республикамыздағы ірі аграрлы, индустриалды аймақтың орталығына айналып келеді. Қасиетті Әулиеата өңірі – қазіргі кезде татулығы мен ынтымағы жарасқан, еңбекті бағалай білген, ұлттың салт- дәстүрі мен өркениеті үйлесім тапқан киелі өлкелердің бірі.

Тараз тарихы көзі ашық, көкірегі ояу кімді де болса енжар қалдырмаса керек. Қазақстан Республикасының Президенті Нұрсұлтан Әбішұлы Назарбаев айтқандай, ол- рухани байлығымыздың алтын діңгегі. Ол- қазақ халқының мөлдір бастауларының бірі, бабаларымыздың өлмес көзі. Адамның алпыс екі тамыры сияқты еліміздің ықлым заманғы болмыс- бітіміне, табиғатына, өнері мен өміріне, мәдениеті мен әлеуметтік жай-күйіне тереңдеп алып кетеді. Тараз тарихының осындай ғажайып сиқыры бар. Оған үңілмей, оның айналасындағы жұмбақ сырларға құлақ түрмей отыра алмаймыз. Қызық- қилы кезендерде өсіп- өркендеген даму жолдарының да шежіре- сырлары мол. Ең негізгісі, ірі сауда орыны, әрі мәдени- рухани орталық туралы болғаны да көпке мәлім. Көне Тараз туралы алғашқы тарихи деректер гректің елшісі- Земрах, Қытай жиһанкезі- Сюан Цзян жазбаларында кездеседі. Одан бері де В.Бартольд, А.Н. Бернштам, М.Қашқари, М.Х.Дулати, П.П. Лерхтан т.б. еңбектерінде кең көлемде сөз болады. Бұл еңбектерде Тараз тарихы, ел- жерге қатысты деректер, алыс- жақын елдермен байланысты әңгімеленеді. Көне Тараздағы мәдени- сәулет ескерткіштері, қыстақ- кенттер, мешіт- медреселер, сауда- саттық орындары, қолөнершілер шеберханалары, күшті қорғаныс қамалдары, мұнаралы күмбездері, күнмен таласқан сұлу да зәулім мешіт пен теңге соғатын сарайлар, қыштан жасалған құмыралар т.б. шырайлы шаһардың тағдыры мен тағылымынан көп жайттарды, мол деректерді алға тартады. [4, 16б]

Атағы жер жарған Махмұт ат-Тарази, халық ақындары мен композиторлары Жамбыл, Ықылас, Кенен, мемлекет қайраткеркері Т.Рысқұлов, Екінші дүниежүзілік соғыстың қаһарманы Бауыржан Момышұлы және тағы басқа да айтулы тұлғалар шыққан көне Тараз- білім мен парасаттың ордасы.

Көне заманның асыл мұрасы мен бүгінгінің жасампаз жаңалықтарынан әркім өмірлік рухани азық алатыны сөзсіз. Өйткені Жамбыл жері- өткен өміріміздің бойтұмары, келешек тарихымыздың темірқазығы.

Пайдаланылған әдебиеттер тізімі:

1. Қазақстан Республикасының тарихи және мәдени ескерткіштер жиынтығы, 2002 ж.
2. М.Қожанов «Құлпырып жасарған Тараз»
3. «Көне Тараз қазынасы»
4. С.Әулие «Тараздағы Мұражай» Тарих сериясы 2005ж

Аннотация. Эта статья посвящена историческому городу Тараз. В статье рассказывается о стадиях развития города. Охватывает его историю, культуру, местность, а также указано нынешнее положение города. Широко раскрыта тема становлении города. Прочитав эту статью, можно узнать о городе очень много интересного, и гордиться тем, что за такой промежуток времени, в нашем городе сохранились исторические наследия.

Annotation. This article is devoted to the historical city of Taraz. The article tells about the city s development stages. It is covering its history, culture and countryside, as well as given the current state of the city. Widely disclosed theme of becomings city. After reading this article, you can learn about the city a lot of interesting things, and be proud of the fact that during this period of time in our city preserved historical heritage.

ӘӨЖ 371

БАСТАУЫШ СЫНЫПТА ӘДЕБИЕТ ПӘНІН ОҚЫТУДА СТО ТЕХНОЛОГИЯСЫН ҚОЛДАНУ ТИІМДІЛІГІ

Аюбаева Ж.Ч.
Сарыбарақ негізгі мектебі, Байзақ ауданы, Жамбыл облысы

Заман талабына сай тәрбие мен білім беруде едәуір өзгерістер бар. Ол баланың жас кезінен еркін ойлауына, кез- келген саналы іс-әрекетіне алдынала жоспар құрып және оны соңына дейін жеткізуіне, кейбір кедергілердің алдын алу мен дұрыс шешім қабылдауына үйретуге бағытталған технологияларды қолдану. Сондықтан, мектепте берілетін білім мен тәрбиенің де мақсат- міндеттері күрделенді. Әрбір оқушының кез келген мәселеге сыни көзқарасын қалыптастырып, олардың өзіндік пікірін білдіруге үйретіп, ашық, әрі еркін сөйлеуге баулу.

Бастауыш сынып оқушыларын қажетті білім негіздерімен қаруландырып, берілетін оқу материалдарының мазмұнын бүгінгі күннің талабына сай меңгерту үшін оқудың тиімді әдіс-тәсілдерін дұрыс таңдап алып, ұтымды қолдану маңыздылығы кез келген мұғалінің негізгі міндеті. Оқушыларға білім беру барысында мұғалімнің тікелей басшылығымен жүзеге асырылады. Мұғалім оқу материалын сөзбен түсіндіреді. Ал мұғалім сөзі сабақта әр түрлі әдіс-тәсілдер арқылы толықтырылып отырылады.

Білім алуда оқушының оқуға деген талабы, ынтасы, қызығуы және оқудың қажеттілігін сезінуі үлкен рөл атқарады. Бұл жайттарды ескермей, балаларды білім негіздерімен қаруландыру қиын. Сондықтан да ең алдымен оқушыларды білім алуға қызықтыруға, яғни олардың білімге деген ынтасын арттыруға айрықша көңіл бөлінеді. Қазіргі таңда мұндай іс-әрекетті ұйымдастыру сын тұрғысынан ойлау технологиясын қолдану арқылы жүзеге асырыруда.

Сын тұрғысынан ойлау технологиясын оқу үдерісінде қолдану арқылы бастауыш сынып оқушыларының жаңа білімді терең, әрі сапалы меңгерулеріне, сонымен қатар әдебиетке деген қызығушылығын арттыруына ықпал ету жүзеге асырылады. Сонымен қатар, алған білімдері мен біліктерін өздігінен бақылау мен тыңдау арқылы дәлелдер жинастыру және шешім қабылдау, талапқа сай өлшемдерді қолдану дағдыларын дамыту,топтық жұмыс ұйымдастыру негізіндесыныпта ынтымақтастық қатынас қалыптастыру. Ол берілген танымдық тапсырмаларды дәлелдеу, талқылау, талдау, салыстыра отырып шешу жолдарын анықтауға мүмкіндік береді. Оқу барысында туындаған мәселелерді бірлесіп шешуге өзіндік идеяларымен алмасып пікірлесуге дағдыланданады.

Бастауыш сынып оқушыларына әдеби шығармаларды оқыту үдерісінде сын тұрғысынан ойлау технологиясын қолданудың негізгі міндеттері:

- Оқушының ойлау қабілетін арттыру, әдеби шығармаларға сын тұрғысынан талдау жасауға бейімдеу;
- Әдеби шығарма кейіпкерлерінің жағымды және жағымсыз жақтарын ажырата білу мен сипаттама бере алу қабілетін дамыту;
- Дұрыс сөйлеу мәдениетін қалыптастыру, сөздік қорын байыту;
- Танымдық іс-әрекетін дамыту (есте сақтау, ойлау, қиял, зейін, эмоция, ерік-жігер т.б.).

Сын тұрғысынан ойлау технологиясы кез-келген әдеби шығарманың мазмұнын сынау емес, керісінше оны зерттеу, бақылау мен талдау, әртүрлі стратегиялар арқылы өзінің ойлау қабілетін сыни тұрғыда дамыту. Осы технологияның арқасында оқушының белсенділігі артып, жан-жақты талдауға, ойын ашық айтуға, оқу мен жазу арқылы сын тұрғысынан ойлауға үйренеді. Осындай жұмыстардың нәтижесінде бүгінгі күн талабына сай сауатты, білімді оқушылар тәрбиелеуге болады.

Сын тұрғысынан ойлау бойынша бастауыш сынып оқушыларының әдебиетке деген қызығушылығын қалыптастыру мақсатында ұсынылатын шығармашылық жұмыстың түрлерін былайша бөліп көрсетуге болады:

1. Балаларға белгілі тақырыпта әңгіме немесе ертегі оқып, оларға басқаша аяқтауға түрткі боларлық сюжет ұсыну;

2 Әңгіменің, ертегінің сюжетін бастап беру, аяқтауды оқушыға ұсыну, өздерінің жалғастыруына мүмкіндік жасау;

3. Белгілі мақалды қолдану арқылы әңгіме құрастырып жазу;

4. Мәтін бойынша мақал құрастыру;

5. Берілген мәтіндегі бір бөлікті өзі жазып шығару;

6. Сөйлемдегі кейбір сөздерді көркем сөздермен ауыстыру;

7. Белгілі ақын жазушы шығармасына еліктеп өлең, әңгіме жазу, ертегі құрастыру;

8. Тірек сөздерді қолдану арқылы мәтін жазу;

9. Тапсырмаларды топтық жұмыстар арқылы ұйымдастыру.

Жазу процесі күрделі процесс. Кез келген шығармашылық дүниені жазу, оны жарыққа шығару үшін әр адамда және балада жазу дағдысының болуы қажет. Бастауыш сыныпта ең алдымен мұғалім оқушының жазу дағдысын қалыптастырамыз. Кейін оның жазу дұрыстығын қадағалау маңызды. Ал сын тұрғысынан ойлау технологиясы арқылы оқушының жасы ұлғайған сайын оған қойылатын талап күрделене түседі. Мәселен, оқушы қандай да болмасын ақпаратты өздігінше игеріп, өз өміріне жарата алатын тәсілдерді үйрену қажет. Соның бір тәсілі – жазу. Жазу - көрікті ойлардың көрінісі. Жазудың арқасында оқушылардың жазған дәптерлерінен жақсы ой түйіндерді кездестіруге болады. Жалпы бастауыш сынып оқушылардың дәптерлеріндегі жазуды бақылау барысында олардың көпшілігі тілек, қажетті күндер, оқу кестелері, нақыл сөздер және өздріне ұнаған ақындардың өлеңдерінен үзінді жазуға баулимыз.

Оқушы оқу техникасын толық меңгеріп, оқу жылдамдығын арттырғанда ғана тексті түсініп, қатесіз оқуға мүмкіндік туады. Оқушы оқу техникасын меңгере білгенінен гөрі оқығанын түсінгеніне, білгеніне қуанады. Тез оқу икемділігі оны тез жазуға, жалпы рухани дамуының өсуіне жетелейді. Тез жазуға үйренген оқушы жазылғанның мазмұнын түсінуге, негізгі ойды меңгеруге, жазғанын тексеруге мүмкіндік алады.Ертегі, аңыз әңгіме мен әдеби шығармаларды оқушыларға оқытуда, оларға өздігінен талдау жасауға бағыттаймыз. Кейін келе өздеріне не ұнағанын айтқызып, бір-біріне ұсыныстар айтып және талдау жасап, кейбір жақтарына өзгерістер енгізуге мүмкіндік болатын, әрі жол көрсететін «Хат жазу» стратегиясы.Бұл стратегия оқушының екінші адамға білдіретін ойы мен қзіндік көзқарасын қалыптастыруға үйретеді.Хат жазу дегеніміз жаңа нәрсе құрастыру немесе жаңа оқиғаны баяндау, ол – әрі конструктивтік әрекет, әрі шығармашылық. Оның бастапқы идеясы, яғни қалай бастауға болады. Бағытталатын мәліметті неден бастауға болатыны, оны қалай өрбітіп жалғастыру қажеттігі оқушыны ойландырады. Хаттың соңында оны аяқтауын жазу. Жалпы жазу арқылы біз бір нәрсені шығарушымыз, жаратушымыз, тудырушымыз. Жаңа нәрсені немесе туындыны дүниеге әкелу бастауыш сынып оқушылары үшін шығармашылық қабілеттің дамуына ықпал етеді.

Бастауыш сыныпта сын тұрғысынан ойлау технологиясын қолдануда «Венн диаграммасы» тиімді. Өйткені оқушының өткен тақырыппен жаңа тақырыпты салыстыру арқылы өзара байланысты жақтары мен қарама-қарсы жақтары ажыратылады. Бір жағынан есте сақтау мен ойлау процестері дамиды. Ол оқушылардың сабаққа қызығушылығын оятады, әрі үйренушінің белсенділігін арттырады. Өйткені үйрену – бастауыш сынып оқушысының бойынан белсенділікті талап ететін іс-әрекет. Оқушы өз білетінін еске түсіреді, қағазға жазады, көршісімен бөліседі және онысыныпта талқылайды. Дауыстап айту, ой бөлісу мен ортаға салу арқылы оның ойы жинақталады. Оқушы бұл кезеңде жаңа білім жайлы ақпарат жинап, оны алдыңғы білімімен ұштастырады.

Жалпы сын тұрғысынан ойлау технологиясын бастауыш сыныпта қолдануда мұғалімдертөмендегі қағидаларды ұстанады: оқуға шығармашылықтың енуі, мұғалім мен оқушы арасында ынтымақтастық, өзара әрекеттестік сипатындағы жаңа әлеуметтік қатынас, тұлғаның танымдық дамуына жағдай жасау.

Сын тұрғысынан ойлау технологиясын бастауыш сыныпта қолдануда мұғалімнің ұстанатын негізгі қағидалары:

- оқушыға ізгілік тұрғысынан қарау;
- білім беру мен тәрбиенің бірлігін ұстану;
- оқушының шығармашылық қабілетін дамыту;

- танымдық белсенділігіндамыту;
- әр оқушының , оның қабілетімен мүмкіндік деңгейіне қарай оқыту;
- сабақта сыныптың барлық оқушыларының түгел қамтылуын ұйымдастыру.

Қорыта айтқанда, сын тұрғысынан ойлау технологиясы бастауыш сынып оқушысының өзін-өзі дамытуына, өздігінен шығармашылықпен жұмыс істей білу қабілетін және біліктері мен дағдыларын қалыптастыруға, алға қойған мақсатқа жетудің тиімділігін, нәтижелілігін қамтамасыз етуді көздейтін, берілген материалды жедел, әрі сапалы меңгертуге бағытталған.

Пайдаланылған әдебиеттер тізімі:

1.Байтұрсынов А. Тіл тағылымы. – Алматы: Ана тілі, 1992.
2. Сарбасова Қ.А. Жаңа педагогикалық технологияларды пайдалану // Бастауыш мектеп. – 2004.-№11
3. Отарбай А. Оқытудың жаңа әдістері // Бастауыш мектеп. – 2004. — №1

Аннотация. Критическое мышление включает развитие таких навыков, как приобретение доказательств посредствам наблюдения и слушания, с учетом контекста, и применение соответствующих критериев для принятия решений.Поэтому ученикам начальных классов необходимо предоставить возможность для развития навыков наблюдения, анализа, суждения и интерпретации.

Annotation. Critical thinking involves the development of skills such as the acquisition of evidence through observation and hearing, taking into account the context and relevant criteria for decision-making. Therefore, primary school students need to be able to develop the skills of observation, analysis, interpretation and judgment.

ӘОЖ 372.882 (574)
КБЖ 74.268.3. (5 Қаз)
Д 40

АБАЙ ҚҰНАНБАЕВ ШЫҒАРМАЛАРЫНДАҒЫ ПЕДАГОГИКАЛЫҚ ИДЕЯЛАРДЫҢ САБАҚТАСТЫҒЫ

Джаркинбаева Г.А.
«Өрлеу» БАҰО» АҚ Жамбыл облысы бойынша педагог қызметкерлердің біліктілігін арттыру институты, Тараз қ.

Қазақстан халқына жолдауында президентіміз Н.Ә.Назарбаевтың: «Еліміздің сан ғасырлық дәстүрлерін, тілін, мәдениетін және тарихын сақтай отырып, бәсекеге барынша қабілетті 50-елдің қатарына кіруге қадам басуы жолында дамып келе жатқанын атап көрсетті».

Қазақ халқының басына тәуелсіздік бақытын сыйлаған, соңғы он бес шақты жылдың көлемінде рухани дамуымызға бірқатар оң өзгерістер дүниеге келді. Егемен ел болып дүние жүзіне танымал болдық. Алғашқы асуды алдық. Осы жемісті жетістікке жеткізу үшін Қазақстан халқының, соның ішінде рухани және материалдық игіліктерін арттыру үшін атқарылар іс ауқымды. Сондықтан Республика халқының ақыл-ой мәдениетін, білімін, ұлттық сана-сезімін көтермейінше, ілгері баса алмаймыз. Себебі, бұл бұрынғы жақсы салт-дәстүр, көне мәдениет, тарих, халықтық педагогика мен ұлттық тәрбие, тарихи тұлғаларды қалпына келтіру арқылы жүзеге аспақ. Бұрын жоғалтқан асыл қазыналарымызды қайта таптық және өлгеніміз тіріліп өшкеніміз жанды. Қоғамның құрылымдық сипаты ғана емес, тұтастай ойлау жүйесі жаңғырды. Тәуелсіздік қазақ халқының ғасырлар бойы аңсаған асыл мұраты еді. Ата-бабаларымыз қанын да, жанын да аямай, қанша арпалысса да жете алмай кеткен осынау қастерлі мақсатқа біздің ұрпақ XX ғасырдың аяғында дау-дамайсыз қол жеткізді. Тәуелсіздік Алланың берген бас бостандығы. Әлем жұртшылығы халқымыздың дербес елдігін таныды. Мұның өзі қоғамдағы орнықты саяси ахуал жағдайында халықтың басым көпшілігінің рухани жаңаруы арқасында жүзеге асуы мүмкін. Адамдар санасының өзгеру, халықтың басым көпшілігінің әлемдік өркениет үлгісімен рухани

жаңару процесінің күрделі сипатын ашып көрсете отырып, бұл процестің қазіргі таңда қалай жүріп жатқанына да баға берді.

«Адамдардың ой-санасын бір сәтте өзгерту мемлекеттің қолынан келмейді, бірақ мемлекет өзгерістер процесін, маңызды ақпаратты халыққа жеткізу жолымен және де ең бастысы, өзіндік молшылыққа бағытталған әлеуметтік-экономикалық саясатты іске асыру жолымен, жеделдетуге қабілетті. Адамдардың жаңа дүниетанымын қалыптасқанша ондаған жылдар қажет болады» - дейді Президент Н.Ә.Назарбаев.

Абай Құнанбаев, Мұхтар Әуезов мұрасы – халқымыздың ғасырлар бойы ұрпақтан-ұрпаққа жалғасатын, маңызын жоймайтын зерттеудің қайнар көзі. Егер Абай қазақ халқының өткен заманындағы зиялылығы мен кемеңгерлігінің асқар шыңы болса, бұл құдіретті бейнені романист қаламымен қайта тіріліткен Мұхтар Әуезовтің өзі жаңа замандағы жаңғырған қазақ мәдениетінің тарихында асқар шыңға айналды.

Абай сана-сезімді тәрбиелеудегі қоғамдық ортаның ролін материалистік тұрғыдан түсіндіре білді. Адамның жақсы-жаман болуы, ақылды-ақылсыз болуы генетикалық негізге байланысты, ақ сүйек тұқымынан шыққандар ақылды, батыр, алғыр болады деген буржуазиялық нәсілдік, идеалистік көзқарасқа қарама-қарсы. Абай адам мінезінің қалыптасуы тәрбиеге, ортаға байланысты екенін дәлелдеді. Өзінің отыз жетінші қара сөзінде: «Мен, егер заң қуаты қолымда бар кісі болсам, адам мінезін түзеп болмайды деген кісінің тілін кесер едім»,-деді.

Абайдың поэтикалық шығармалары мен қара сөздері пәлсапалық, этикалық, эстетикалық, психологиялық және педагогикалық ой-пікірлерге толы. Абай түсінігінше, табиғат біздің санамыздан тыс және бізге тәуелсіз өмір сүреді. Біздің түйсігіміз бен қабылдауымыз, түсінігіміз айналадағы ақиқат шындық өмірдің сәулесі ғана.Абай түсінігінше, табиғат біздің санамыздан тыс және бізге тәуелсіз өмір сүреді.

Адам баласы «көзімен көріп, құлақпен естіп, қолмен ұстап, тілмен татып, мұрнымен иіскеп тыстағы дүниеден хабар алады»,-дейді Абай. Адам баласы анадан туғанда екі түрлі мінезбен туады. Бірі – ішсем, жесем, ұйықтасам деп туады. Бұлар – тәннің құмарлығы. Екіншісі – білсем екен деу- жан құмарлығы (жетінші сөз) деп ой түйіндей келе, «адам бойына жан құмарлығы арқылы жиналатын нәрсенің аты ақыл, ғылым… ол таланттылық пен ерінбей еңбек еткен адамның қолына түседі» деген қорытынды жасайды.Абайдың дүниенің дамуы жөніндегі көзқарасында диалектикалық сарын басым. Ол табиғат құбылыстарын өзара бір-бірімен байланыста, үнемі өзгерісте, дамуда болады, адамды қоршаған ортаның – табиғаттың ішкі сырын білім-ғылым арқылы білуге болады деп қарастырады.

Ұлы ағартушы өзінің көптеген шығармаларында қазақ халқының ауыр тұрмысын және надандығын мінеп-шенеді. Қара басының қамын ғана ойлайтын, яғни тән қажеттігін өтеуді ғана ескеріп, рухани қажеттілікті ойламайтын, біреуді алдап, біреуді арбап күн көрушілерге, өзінен күшті әкімдер алдында жағымпаздықпен көзге түсіп қалуға тырысушыларға Абай мейлінше қарсы болды. Ондағы мақсат халыққа адал қызмет ету деп ұқты:

Пайда ойлама, ар ойла
Талап қыл артық білуге.
Артық білім кітапта
Ерінбей оқып көруге, - деп жастарды білім-ғылымды меңгеруге шақырды. Сол кездегі кейбір оқыған жастардың білімді шен алу, шекпен кию үшін пайдаланып, парақорлықпен алдап-арбаудың құралы етуге тырысқанына ызаланған Абай:

Ойында жоқ олардың
Салтыков пен Толстой
Я тілмаш, я адвокат.
Болсам деген бәрінде ой,- деп сөкті.

Жастарға халық қамын ойлаған ақын-жазушылар мен ғалымдарды үлгі-өнеге етіп, «білімдіден шыққан сөз талаптыға кез болса екен», -дейді. Тіршіліктің тұтқасы еңбек пен білімде деп ұққан Абай:

Түбінде баянды еңбек егін салған,
Жасынан оқу оқып, білім алған.
Би болған, болыс болған мақсат емес,
Өнердің бұдан өзге бәрі жалған.

Ел болу үшін қала салып, отырықшылықта болу керек, мектеп салып, оқу оқып, білім алу қажет, тіршіліктің тұтқасы еңбек пен білімде ғана тұр деп жар салды.

Абай қазақ қоғамындағы жас ұрпақтарды тәрбиелеуге байланысты ойларын бірнеше өлеңдерінде («Жігіттер, ойын арзан, күлкі қымбат», «Мен жазбаймын өлеңді ермек үшін» т.б.) айқын білдіреді. Ол халықтың артта қалушылығын, надандығын мінеп, әдебиет пен ағарту халыққа қызмет етуі, жалқаулыққа, ымырашылдыққа қарсы күрес жүргізуі қажет екендігін көрсетеді. Мұндай күрделі міндеттерді шешудің жолдарын іздестіре келе, Абай өзінің «Қырқыншы сөзінде» жалпыға бірдей білім беру талабын ұсынып, қыздар да оқып, білім алу керек деп есептейді.

Ұлы ағартушы өз айналасын қоршаған әділетсіздік қазақ халқын аздырып бара жатқанын, жас ұрпақты тәрбиелеуге теріс ықпалын тигізетіндігін байқап, халықты, әсіресе, жастарды, адамгершілікке тәрбиелеуге ерекше көңіл аударды.

Ал жастар бойына дарытуға тиісті жоғары адамгершілік қасиеттер ретінде туған елге деген сүйіспеншілік пен ерлік, табандылық пен адалдық, парасаттылық пен сыпайылық, адамдарға қайырымдылықпен қарау, еңбек сүйгіштік, жарқын өмірге ұмтылушылық т.б. атап айтты.

Абай Құнанбаев, Мұхтар Әуезов халықты бүгінмен ғана өмір сүруге болмайды деп үйретеді, өткен қиыншылықтардан сабақ алу арқылы бүгінгі күн мәселелерін шешуге тиістіміз, өткен шақ пен бүгінгі шақ келер шақтың мүмкін болатын қиыншылықтарын жеңетін жолды көрсетеді.

Қазіргі заманғы жастар өзінің болашағын өзі жасаушы, өзінің күнделікті алып жүрген білімін ерік-жігерімен, шығармашылық белсенділігін іс-әрекеттің белгілі бір түрін меңгеруге жұмылдырып, өмір ағымына икемделе білетін, өз болашағына сеніммен қарайтын жеке тұлға деп айтуға болады.

А.Құнанбаевтың педагогикалық идеяларындағы рухани адамгершілік, эстетикалық, отбасы тәрбиесінің проблемалары өз алдында, олардың ұрпақ тәрбиесіндегі мәні мен маңызы зор.

Пайдаланылған әдебиеттер тізімі:

1. Бала тәрбиесі-еліміздің болашағы // Президенттің Қазақстан халқына жолдауын
2. Ұлттық тәлім-тәрбие мазмұны Абай мен Мұхтар Әуезовтың педагогикалық идеяларында //. Республикалық ғылыми-теориялық конференция материалдары. - Семей, 2006.
3. Абай, Шәкәрім, Мұхтарлардың рухани сабақтастығы // Абай мен Пушкин шығармашылығындағы үндестік. Халықаралық ғылыми-практикалық конференция материалдары.- Алматы, 2008.
4. Абай, Шәкәрім, Мұхтар шығармаларындағы әлеуметтік-рухани көзқарастар //Қазақстан Республикасының білім беру жүйесін жетілдірудің теория-методологиялық контексіндегі көпмәдениеттілік принциптерін іске асыру. Халықаралық ғылыми-практикалық конференция материалдары. - Семей, 2007.
5. Абай көзқарасындағы адамгершілік негізі // Қазақстан орта мектебі. - 2009. - №6. - Б.14-18.
6. Абай Құнанбаев қазақ халқының музыка ағартушылығында атқарған ролі қандай? // Қазақстан мектебі. - 2006. - №8. - Б.37-39.
7. Абай тәлім-тәрбиелік идеяларының сабақтастығы .– Семей: СМПИ, 2006.

Аннотация. Преемственность педагогических идей А. Кунанбаева

Основанные на изучении трудов прогрессивных педагогов и национального опыта народной педагогики педагогические взгляды мыслителя соответствовали уровню развития современной ему науки, а во многих случаях и опережали её.

К сказанному следует добавить, что Абай первым среди казахских просветителей, ученых и педагогов понимал и требовал учета возрастных и психологических особенностей детей в процессе их воспитания.

Абай считал, что основными признаками педагогического мастерства воспитателя, наставника являются целеустремленность, высокий уровень общей педагогической культуры, ум, доброе сердце, педагогический талант, готовность к постоянному поиску, доброжелательность.Абай на основе обобщения своих наблюдений, опираясь на прогрессивные тенденции в развитии современной и предшествовавшей ему педагогической мысли сумел сформироваться как педагог-наставник, имеющий свои взгляды на теорию и практику воспитания молодого поколения.

Annotation. Continuity of pedagogical ideas of A. Kunanbaev

Based on the study of the works of progressive educators and national experience of folk pedagogy, the pedagogical thinker is consistent with the level of development of contemporary science, and in many cases ahead of her.

It should be added that Abay was the first among Kazakh educators, scientists and teachers understood and required account age and psychological characteristics of children during their upbringing.

Abay believed that the main features of pedagogical skills of an educator, mentor are purposefulness, high level of General pedagogical culture, mind, a good heart, a pedagogical talent, commitment to constant research, goodwill.Abay on the basis of generalization of their observations, drawing on progressive trends in the development of modern and previous pedagogical ideas have managed to emerge as a teacher-mentor, having his views on the theory and practice of upbringing of the younger generation.

ӘОЖ 37:39 А90

ҚЫЗ БАЛА – ҰЛТТЫҢ ҰЯТЫ, ХАЛЫҚТЫҢ ШЫРАЙЫ

Джумабаева А.К., Дәндібаева А.Р., Бапаш А.С., Атабаева Б.Р.
Тараз мемлекеттік педагогикалық институты, Тараз қ.

Ертеде ата-бабаларымыз, әлемдегі сұлулықтың көркем үлгісін ару қыздың тал бойынан көруді көксеген. Қыр гүліне тән нәзіктік пен батылдық бір бойына жарасқан қазақтың қыздарына тәнті болған жазушыларымыз шығармасына арқау етсе, ақындарымыз инабаттылығы мен нәзіктігін әнге қосып өлең өрнектерімени көмкерген. Сонымен қатар, қазақ қыздарының бойындағы ерлігі, тапқырлығы, төзімділігі, қайраттылығы талай әндерге де арқау болғаны жасырын емес. Әр бір ата-ана қыздарын қанаттыға қақтырмай, тұмсықтыға шоқтырмай өсіруді парыз деп санаған және қыздардың ар ұятының сақшысы бәріне жауапты екенін еш уақытта естен шығармаған.

Қазақ халқы жаугершілік заманда да жесірін жылатпаған, жетімін қаңғытпаған ел болған. Баланы шаранасынан шарылдатып, далаға тастай салу еш дағдыларында болмаған, тіпті ондайларды ойлауды білмеген. Ал, бүгіндері мұндай жайттар белең алып, етек жая бастады,бұл жақсылықтың нышаны емес. Еуропа бедеуленді. Шұбырытып бала табатын әйел жоқтың қасы. Тіпті ұрпақ көруден үзілді-кесілді бас тартып жатқандар мыңдап қаншама. Ал, соңына тұяқ қалдырмай, өздері қанатанбаған қалыпты өмірден өткісі келетіндердің сөзіне назар салсақ, олардың 70 пайызға жуығынының пікірі мынадай: «Біз бала сүйсек те, сүймесек те, өміріміздің соңында жалғыз қалады екенбіз,өсіріп,оқытады екенбіз.... Сөйтіп бар азабын көрсетіп, жетілгенен кейін өз жөніне кете береді екен. Бір ауыз сөзіңді құлағына ілмей,өз білгенімен кете бермек. Сонда не әурешілік. Оданда тарқанымыз таңдайымызға, жұтқанымыз жұмырымызға, бір келетін өмірдің азабын емес қызығын көрмейміз бе?» Бұл пікірлері бір қарағанда қисынға келетін де секілді. Бірақ баладан безіп кендей қызық көрмек? Ол жағы өз алдына бөлек әңгіме.... Ата-ана мен бала ортасында дұрыс қатынас болмаған жағдайда кез-келген отбасында берекесіздік, бақытсыздық белең алатыны рас. Еуропалықтар,орыс,қытай халықтары арасында «ене», «қайын ата» деген ұғым жоқ.Олардың бір үйде тұрып өмір кешуі мүмкін емес.Қартайғанда жалғыз қалмағанда қайтеді? Қарттар үйін паналамағанда қайда барады? «Байлықтың басы бала», «Бір қой егіз тапса, бір шөптің басы айыр шығады» деп жүретін қайран қазағым-ай! Батысқа еліктеп қайда барады? Ене мен келін болып бір үйдің ішінде өмірбақи тату –тәтті ғұмыр кешетін ғұрпымыздың түп қазығы Исламға байланған. «Ата-анасы тірі тұрып, жұмақтан құр қалғанның ісі құрысын....» деген шариғат қағидасын жүрегіне сіңіріп, амалына айналдыра білген ұрпақтың ата-анасы қандай бақытты. Қазіргі кезде қазақтың бала өсіру ұғымында қателіктер бар. Ол –баланы асырап,өсірсем болды, қалғанын өзі пешенесінен көре жатар» деген сөздер көп. Ау, сонда тәрбие қайда қалды? Торғай да балапанын асырайды, есек те қодығын емізіп өсіреді. Адамның ессіз хайуаннан айырмашылығы қайда қалды? Ата –ананның міндеті асырап өсіру, тәрбие, білім беру, өнер үйрету емес пе? Ең өкініштісі сол,көп қазақтың ұғымында «баланы асырап өсірсе болды» дейді. Басқада шаруасы жоқ. Ұлттық сорға белшедең батуы осыдан басталып тұр. Қазақ отбасының маңызды қызметтерінің бірі –тәрбие. Ата-ананың міндеті –жас ұрпаққа аға ұрпақтың әдет-ғұрпын, адамшылық, адамгершілік, инабаттылық, сыйлау қасиеттерін сіңіру. Әсіресе қазақ отбасында

басқа ұлттарға қарағанда қыз бала тәрбиесі ерекше орын алады. Қазақ халқы қыз баланы ардақтап ұстаған, оның көңілін қалдырмаған, оған қарсы сөйлемеген, оны мәпелеп өсірген және де қатал ұстап, оның тәрбиесіне ерекше көңіл бөліп қараған. Қыз бала тәрбиесінде ананың орны ерекше. Ана қыз бала тәрбиесінде әкеге қарағанда ерекше қызмет етеді. Қыз бала анаға бір табан жақын ғой. Басқа ұлтқа қарағанда біздің қазақ қыздың бойында ізеттілік, ар – ұят, ұялшақтық, үлкенге қызмет көрсету, үлкеннің алдын кесе – көлденең кесіп өтпеу, жаны ашу қасиеттері басымырақ сияқты. Осындай қыз балаға тән қасиеттерді қызының бойына сіңіретін ең бірінші – ол анасы. Қазіргі уақытта қыз бала тәрбиесіне ерекше мән беруді қажетсініп отыр. Себебі, қыз баланы тәрбиелеу деген сөз – ұлтты тәрбиелеу деген сөз. Отбасы – қоғамның бір бөлшегі. Ал отбасының алтын қазығы — әйел адам. Бесігінде жақсы тәрбие алған, үлгі-өнеге көрген қыз бала ержеткенде сол әдетін сақтайды. Қыз бала аттап өтуге болмайтын әдеп – инабаттылық талаптары жайында жақсы хабардар болуы тиіс. Қазақ халқының қыз тәрбиесіндегі маңызы — әдет-ғұрып, салт-дәстүрлерін қыз баланың бойына сіңіре отырып, қыз балаға келешекте ана, ақ босағаның аруы, шаңырақтың құт-берекесі екенін ұғындыру, әдептілікке, сыпайылыққа, инабаттылыққа, мейірімділікке, төзімділікке, шыншылдыққа тәрбиелеу.

Қазіргі заман ағымына сай қыздар тәрбиесінде төмендегідей басты мәселелерге көңіл бөлінуін баса айтқымыз келеді:

- Ата-аналармен тығыз байланыста болу, баласы туралы пікір алмасып әңгіме жүргізіп отырып тәрбиелеу өз нәтижесін бермек. Себебі, қай бала болса да (қыз, ұл) алдымен тәрбиені отбасынан алады, ата-анасына еліктейді, соларды қайталағысы келеді, ал бала жас шыбық тәрізді, қалай баулыса солай қарай бой түзейді.
- «Қызға қырық үйден тыйым» деп, қыз баланың әлдебір іс-әрекетіне үзілді-кесілді тыйым салу, жылылық танытпай ұрысып, зеку зиян, керісінше баланың жағдайымен санасып сеніміне кіру, сырласып дос бола білу керек.
- Отбасы дұрыс, мәдениетті қарым-қатынаста болуы.
- Өз ұлтының намысын жоғары қоя білетін, елінің сөзін сөйлейтін жас ұрпақты баулып,тәрбиелеу үшін «мұны білуге әлі ерте, оған тыйым салынады» деген тежеулерді алып тастап, баланы бұғаулы ойдан, шектеулі ұғымдардан құтқару қажет, қайта баланы ойын еркін айта білуге жетілдіріп, білігіне жетелеп отыруымыз керек. Жас ұрпақты адамға тән табиғи сезіммен өмірді, табиғатты сүйе білуге, құрметтеуге үйрету.
- Жаратылыстың ақиқатын, болмысты ашық, бүкпесіз көрсетіп ұғындыруға арналған мектеп — шындықты үйрету мектебі болуы керек.

«Қыз қырық үйден тәлім алады» демекші, әр үйден: біреуінен тамақ пісіруді, бірінен жүк жинап, үй реттеуді, бірінен өзін ұстауды, біреуінен өз-ара жағымды қарым-қатынастарын, біреуінен аула жинақылығын т.б үйренуде бұрынғыдан келе жатқан тәлім жолы. Қыз бала көп адам жиналған орындарда көзге түседі, сыналады. Ондай да өзінің ұстамдылығымен, жарқын жүзді сыпайылығымен, жинақы, ширақ жүріс – тұрысымен, сергек сезімталдық, ептілігімен, өнерпаз әрі сөзге ұстамдылығымен, жарасты әзілге шеберлігімен көзге түсіп, «пәлен деген қызд ай шіркін», «түгеншенің қызының тәлімдісі, зерегі ай», «шешесінен аумай қалған үстінде кірігі жоқ, бармағы майысып, он саусағынан өнер тамады, әуезінің өзі қандай әдемі,сөзі қандай дәмді» деп тамсандырады. Ал мұндай жақсы атақтың қыз болашағы үшін маңызы зор. Сондықтан қыз ибасы, қыз әдебі дегенге жеңіл – желпі қарауға мүлдем болмайды. Қыздың, демек, болашақ ананың қолынан іс келуі – міндетті жағдай. Халық даналығы бекер айтылмаған, «Салақ әйел оймақшыл», «жібекті түте білмеген жүн етеді», «олақтан салақ жаман», «ана көрген тон пішер», «қыз еркем-кестесімен көркем» т.б мақалдардың мәні осындай. Киім тіге білу, дәмді тамақ пісіре білу , түйме қадап, жыртықты торлай білу, онсыз отбасынң тіршілігі толыққанды бола аламайтын басқада осы сипаттас істер қыздардың қадірін асырады.

Қорыта айтқанда қыздар-ұлт анасы! Осы ұлт атағына лайық болыңыздар! Ұлт тағдыры қыздарға байланысты екенін ұмытпаңыздар, қазақ қыздары. Жас қыздарды алдап, абыройын төгіп, арсыздық жасағандар қазақ жігіттері. Алла тағала қолдаса, бүгінгі қазақ қыздары елін, жерін қорғайтын балуан, батыр, болашақ ұрпақтың асыл анасына айналарына сеніміміз мол. Қазақтың аяулы арулары бүгінгіні ғана ойламай, болашақты, келешек ұрпақты да ойласа дейміз.

Пайдаланылған әдебиеттер тізімі:

1. Мұстафа А,Қ 2004ж. –25-35б.
2.Қазақ энкциклопедия 2003ж- 45б

3.Қазақстан әйелдері журналы 2011 ж.

Аннотация. Девушка значение в воспитании казахского народа, — обычай, традиции, опираясь на накопленный девочки, в будущем, матери девочек, пороговые мисс ао, шанырака благополучия каждой казахстанской семьи и объяснять, что, добропорядочности, вежливости учащихся через доброте, толерантности, воспитания шыншылдыққа.

Annotation. The girl importance in education of the Kazakh people, the customs, traditions, based on the experience of the girl, in the future, mothers of daughters, threshold miss AO, Shanyrak of welfare of each Kazakhstan family and explain that, integrity, politeness of students through kindness, tolerance, education chinchillia.

ӘОЖ 101. 1 : 340. 122

ҚАЗАҚ ДӘСТҮРЛІ ӘДЕП ЖҮЙЕСІ МЕН ЭТИКАСЫНЫҢ ҚҰҚЫҚТЫҚ НОРМАЛАРЫ

Ештайбек А.Ж., Спанов М.Ж.
М.Х. Дулати атындағы Тараз мемлекеттік университеті, Тараз қ.

Қазақ этикасы -қазақ халқының ұлттық әдеп жүйесін зерттейтін философиялық пән. «Этика» термині ежелгі грек тілінде «бірлесе өмір сүруші адамдар тобының мекенжайы» дегенді білдіреді, кейін әдеп туралы ілім мағынасына ие болды. «Әдеп» термині түркі халықтарының тіліне орта ғасырлардағы араб-мұсылман мәдениетінің ықпалымен енген. Көптеген мамандар этиканы әдептану деп аударып жүр. Қазақ этикасы туралы басылымдарда «әдеп», «ақылақ», «мораль», «адамгершілік» сияқты ұғымдар қолданыла береді және оларға әртүрлі анықтамалар беріледі. Бірақ, берілген анықтамалардың мазмұны жазылу, айтылу өзгерістеріне қарамастан адамның бойындағы жақсы қасиеттер жайында болып танылатындығы көңіл қуантады. Кейде бұл терминдер өмір сүру барысында қалыптасқан мінез-құлық, іс-әрекет ұқсастықтарын білдіретін әдет-ғұрып деген мағынаға ие болған.

Егер біз этиканы рационалды пайымдалған моральмен байланыстырсақ, онда төмендегі қағидаларды айқындау мүмкіндігі бар және олар әдептің реттеушілік табиғатына қатысты. Этика үшін жақсылық ұғымы оның басты ұғымы болды және бола береді, оның басты мақсаты – адам өміріндегі қайырымдылықтың қайнар көзін, табиғатын, себептері мен тетіктерін анықтау. Этика мәдениет жүйесіне оның рационалдық – логикалық бастамасы ретінде адамның өмірдегі әдептік – адамгершілік көріністерін рационалды ойлау тіліне аударуы арқылы енеді. Этика – ғылымның маңызды саласы, әдеп – қоғамдық алғышарттардың саласы, адамгершілік – адамның ар-ұяты арқылы жеткен ішкі тұрақтандыру саласы.Этика практикалық философия ретінде, адам өмірінің күнделікті қажеттіліктерін бағдарлайтын ғылым ретінде туындайды. Әдеп – этиканың зерттеу нысаны, қоғамдық сана сезімнің формасы және жеке тұлғаның өзіндік бағасын анықтауға бағытталған қоғамдық қарым – қатынастардың түрі. Адамгершілік – жеке тұлғаның еркіндігі, оның жалпы қоғамдық талаптардың ішкі себептерімен үйлескен шығармашылық бағытының саласы. Бірақ, жеке тұлғаның еркіндігі екен деп ауызға келгенді айтып, қоғамға кер тартпа әрекетпен адам бойында адамгершілік пайда болмайды. Адамгершілік – ол адамның қоғамға деген оң көз қарасынан, өзіне деген немесе өзгеге деген сенімділік пен сүйіспеншіліктен туындайтын қасиет.

Басты ұғымдарымызды зерделеп өткен соң, қазақ әдеп жүйесінің ерекшеліктеріне тоқталамыз. Біріншіден, қазақ діліндегі әдептік бастаулардың басымдылғы, «Адам әдебімен көрікті»дейді қазақ. Зерттеушілер де этиканың қазақ болмысындағы шешуші рөліне назар аударады.[2,5 б.]. Қазақ қоғамында көшпелі кезеңде әдеп жүйесі әрдайым бірінші орында қойылғандықтан, түрлі келеңсіз жағдайлардың өзі келмеске кетіп отырған. Екіншіден, қазақы бірегейленуде синкретизм анық байқалады. Бұл әдеп пен құқыққа да қатысты. Екеуі де күнделікті әдеттің реттеу тетіктері деп түсіндіріледі.

Мәселен, имандылық пен имансыздық, ар мен ұят, обал мен сауап, жақсылық пен жамандық, кие мен кесір, құт пен бақыт т.б. олардың төл тіліміздегі іргелі атаулары. Имандылық қасиет, әділетті істер адамдардың күнделікті өмір тіршілігінде тұрақтап, олар қалыпты іс-әрекетке айналғанда, әдет деп аталады. Әдет адамның қажеттілігіне айналып, қалыптасқан қасиет.

«Халықта ауру қалса да, әдет қалмайды» деген мәтел осы жайттың мәнін айқындай түседі. Жағымды әдет адамның бар күш жігерін пайдалы істерге жұмсауға көмектеседі. Ал жағымсыз әдет, керісінше, адамның іс-әрекетіне, мінез-құлқына нұқсан келтіреді. Әдет адамның іс-әрекет түрлеріне, жан қуаттарының ерекшеліктеріне қарай бірнеше салаға бөлінеді. Мысалы, тазалық сақтау, ұқыптылық,орнымен сөйлеу, адамгершілік, кішіпейілділік сияқты қасиеттер адам бойындағы жағымды әдеттерді қалыптастыруға жәрдемдеседі. Сонымен қатар бойында жағымды әдеттің болғаны, жағымсыз әдеттерді ысырып өзіңді өзгелерден ұнамды және тартымды қалыпқа түсіретіндігіне күмән келтірілмейді. Өзгелерден тартымды болған адам, тұлға ретінде қалыптасуға бір табан жақындап, оған жақсы қасиеттердің үйір болатындығы анық.

Мәдениеттің негізі салт – дәстүр, әдет – ғұрыптарда. Егер соқыр сезім жануар тіршілігіне қалай әсер етсе, салт – дәстүр де алғашқы адамдардың іс – әрекеті мен мінез – құлқына, ақыл – ойына сондай әсер етті. Алғашқы рулық қоғамдағы әдеп көріністері: «қанға қан, жанға жан», кек алу, яғни, түйсіктердің ақылдан жоғары тұруы, жеке бас бостандығының рулық мүдделермен тежелуі, құн төлеу т.б. осындай жайттардан байқалады.[2,6 б.]. Әйтсе де, адамдардың күнделікті ой – санасының жетілуі нәтижесінде тұрпайы іс – әрекеттің қоғамнан ысырылып, жетілген түрдегі салт – дәстүр өз орнын тауып отырған.Қазақтардың құқықтық жүйесін әдет – ғұрып құқығы құрайды. Бұл жүйені «адат» деп атады. Адат заңдастырылған әдет ғұрып нормаларынан тұрды. Бұл нормалар қазақ қоғамының барлық жақтарын реттеп отырды. «Адат» араб тілінде «әдет - ғұрып» деген мағынаны білдірді. «Адат» өте ерте кезден бастап, көптеген өзгерістермен және толықтырулармен қазақ қоғамындағы негізгі реттеуші нормалар негізінде 1917 жылға дейін созылды. Дегенмен «адаттың» құқықтық институттары ғасырлар барысында үлкен өзгерістерге ұшырады.

Қазақтардың әдет – ғұрпы мынадай ерекше белгілермен сипатталды:

Рулық, патриархалдық әдет – ғұрыптардың ұзақ сақтауынан көрінетін консерватизм. Мұндай ерекшеліктердің сақталуы заңды нәрсе. Ру қазақ қоғамының негізі болды. Ал рудың негізі патриархалдық отбасы болды. Қазақ отбасының басшысы немесе отағасы отбасындағы шешуші фигура болды. Бұл ерекшеліктердің бәрі де көшпелі экономикалық қатынастардың бейнелері болып табылды.

Қазақ әдет – ғұрып құқығы барымта, қанға – қан, жанға – жан, әменгерлік, өз бетімен сот ұйымдастыру сияқты өтпелі

институттардың сақталуын қамтамасыз етті. Бұл институттарды айыптамады.

Әдет – ғұрып құқығы бойынша қылмыстық істер мен азаматтық істердің арасындағы айырмашылықтарға ерекше мән берілмеді.

Жерге жеке меншік құқығының болмауы қоғам мүшелерінің құқықтық жағынан теңсіздігі қазақ аристократиясының артықшылығымен ұштастырылды. Ақсүйектердің, әсіресе сұлтандар мен қожалардың артықшылығы ресми заңдастырылды. Ал ел билеу ісі тек сұлтандардың үлесі ретінде рәсімделді. Мұндай тәртіпті қоғамдық пікір де мойындады.

Жазаның түрлері салыстырмалы түрде гуманистік сипатта болды.

Құқықтық жүйе мен оның нормалары демократиялық және компромистік сипатта болды.

Әдет – ғұрып құқығының партикулярлық сипаты. Әдет – ғұрып нормалардағы басты нәрсе – ол нормалардың өздерінен гөрі олардың ішкі мәні еді, олардың негізінде жатқан қағидалары еді. Ең басты нәрсе сол қағидалардың өз мәнін, мазмұнын жоймай іске асуы болатын. Айталық, қылмыс пен жаза қанды кек не құн төлеу қағидасы, неке саласында – жеті атаға дейін қыз алыспау қағидасы, сот саласында әділдік, жариялылық, шешендік қағидалары. Әдет – ғұрып құқығы құқықтық әдеттер жинағы ғана емес, ол қағида, көзқарас, ой түсінік жүйесі де болып табылады.

Әрине, әдет – ғұрып нормаларының белгілі бір бөлігі мемлекет тарапынан қолдау тапты. Мемлекет оларға баса көңіл бөліп, өз мақсат – мүддесі тұрғысынан әсер етуге, өз қызметіне жаратуға әрекет жасады. Бірақ әдет – ғұрып нормалары оның ішінде ереже жарғылары да, одан мемлекет заңына айналған жоқ, өзіндік өмір сүру мәнін жоғалтқан жоқ. Қоғамдық тәртіп, демек әдет – ғұрып нормаларын сақтап орындау да көшпелілердің «автономиялығына», дербестігіне, өздерін өздері басқаруға негізделген еді.[1,74 б.]. Әдет – ғұрып нормалары сан ғасырлар бойына өзінің нақтылығымен және халыққа ұнамдылығымен қызмет етіп келді. Бір жағынан байырғы қазақ халықына әдет деген сөз таңсық еместігі, екінші жағынан сол заманда әдет – ғұрыптың халыққа жақын болғандығы.

Рулық қоғамдағы әдептің қарапайым түрін кейін жүйелі моралдық қағидалар алмастырды. Алайда бұдан көне әдеп жүйесі жоғалып кетті деген ой тумайды. Себебі, көне мәдениет қазіргі

ұлттық мәдениеттердің архетипі (ескі негізі) қызметін атқарады. Халқымыздың ұлттық әдеп – ғұрып жүйесі сонау көшпелілер мәдениетінен үзілмей сақталып келгендігі осының айғағы.

Қазақтың дәстүрлі әдеп мәдениеті – дүниенің екі бөлігі табиғат пен адамның етене тығыз байланысты болғандығы мен олардың еншісі бөлінбеген күйде өмір сүргендігін айғақтайды. Мұның басты негізіне көшпелілік өмір салты жатады. Көшпелілер өздерін табиғаттың тікелей жалғасы, соның төл баласы ретінде сезінді. Өздеріне дейін пайдаланылмаған, қуаң дала мен шөлейтті тек көшпелі ғана меңгере алды. «Бірақ сол далада тіршілік етіп, табыстарға жету үшін ол өзінің шеберлігін тынбай жетілдіре беруге міндетті, ол ерекше адамгершілік және парасаттылық қасиеттерді өзінде қалыптастырды», - дейді А. Тойнби. Осындай қатал табиғи ортада өмір сүрген көшпелі айналасындағы мәдени арнаға ерекше бір икемділікпен қараған және бұл атадан балаға үлгі ретінде беріліп отырған.[2, 6 б.]. Қазіргі таңда қазақ халқы отырықшы халыққа айналғанымен, сол замандағы көшпелі халықтың мәдениеті, салт – дәстүрі, әдет – ғұрыпы ұлт санасында сақталып, одан әрмен қазіргі қалыпқа сәйкестендіріліп өз жолын табуда. Міне бұл дегеніміз ғасырлар сабақтастығы, атадан балаға берілген мұра іспеттес. Көзге көрінбегенімен, көңілде орын алған мұра.

Абай дәстүрлі әдептің басты тұлғасы – билер қызметіне жаңаша баға береді. Оның пікірінше, көшпелілер үшін сыртқы сот – билер соты қоғамдық қажеттіліктен туындайтын құбылыс. Олар оны әлеуметтік қажеттілік есебінде ғана мойындайды. Бірақ сыртқы сотты (сот үдерісін) онша «жақтыра, құптай» бермейді. Оның қоғамдағы орнын амалсыз мойындайды, бірақ асыра бағаламайды. Керісінше, егер мүмкіндік болып жатса, әр адам өз ісін өзі сотсыз – ақ тікелей шешкенді қалайды. Сот тек басқа жол болмағанда (талас – дауды шешудің, бітімге келудің) ғана қолданылатын шара деп қарастырылады.

Бұл идеяны Абай өз өлеңдерінде былайша жеткізеді:

Қулық, сұмдық, ұрлықпен мал жиылмас,
Сұм нәпсің үйір болса, тез тыйылмас.
Зиян шекпей қалмайсың ондай істен,
Мал кетер, мазаң кетер, ар бұйырмас.
Асаған, ұрттағанға тез жұбанар,
Сенімді дәулет емес сен қуанар.
Еңбек қылмай тапқан мал дәулет болмас,
Қардың суы секілді тез суалар.

Абай қазақтың әдептік мәдениетіндегі теріс қылықтарды тек айыптап қана қоймай, оның себептерін де ашып көрсетеді. Абайдың түсінігі бойынша, ешбір адам туған күннен бастап қылмыскер болмайды. Олай тұжырым жасаудың ешқандай да негізі жоқ, яғни жалған. Қылмыстық әрекеттерді тұқым қуалау арқылы қалыптасады деген теорияны Абай («Мен жазбаймын өлеңді ермек үшін») жоққа шығарады:

Батырдан барымташы туар даңғой,
Қызшыл да, қызықшыл да әуре жан ғой.
Арсыз, малсыз, ақылсыз, шаруасыз,
Елірмелі маскүнем байқалған ғой.

Зар заман ақындарынан Абайдың айырмашылығы: ол уайым мен мұңның орнына қазақ әдебінің кертартпа жақтары мен кемшіліктерін жоятын білімділік пен оларды меңгеру жолдарын көрсетеді. Мәдениетті елдер қатарына қосылу үшін, дейді Абай, ең алдымен қазақ халқы төмендегідей кеселді қылықтардан құтылуы керек: «Күллі адам баласын қор қылатын үш нәрсе бар. Сонан қашпақ керек. Әуелі – надандық, екінші – еріншектік, үшінші – залымдық деп білесің». [2, 11 б.]. Абай атамыз сол заманда осыншалықты көрегендік танытып, қоғамда қылмыстың болмауы сотқа немесе заңгерлердің көп болғандығына байланысты еместігін, түрлі дауларды сотқа жеткізбей шешуге болатындығын қазіргі таңдағы қоғамда растап отыр. Бұл сөзіме дәлел сот жүйесінде «медиация» ұғымы пайда болып, адамдар арасындағы даулы мәселелер сотқа жеткізілмей өз ара келісім нәтижесінде шешімін тауып жатқан жайы бар.

Шәкәрімнің ықшамдаған мұсылмандық құқық қағидаларында екі нәрсе қатал сақталған: а) қазақы салт – дәстүр мен исламдық нормалардың арасындағы үйлесімдік; ә) жалпыадамзаттық мораль құндылықтарының әмбебаптылығы. Мысалы, адам еркіндігін алайық. Исламның фундаменталистік түсініктері бәрі алдын ала жазылған деп адам еркіндігіне шек қояды. Шәкәрім еркіндікті жақсылық пен жамандықтың арасындағы таңдау деп қарастырады. [2, 13 б.]. Әйтсе де, кез – келген нәрсенің екі жағы болатындығы анық. Еркіндік ой, сана, тіл, түрлі іс – әрекет бостандығы деп қарастырар болсақ, тұшымды ой, зерделі сана, көркем тіл, ұнамды іс – әрекетке

тұсау жоқтығы түсінікті. Ал, теріс ой, бұзылған сана, кірленген тіл, жағымсыз іс – әрекетке өзге емес, адамдардың өзі ие болғаны Шәкәрім ойын өзгертуге мүмкіндік болар еді.

Ислам дүниетаным ғана емес, адамгершілік туралы ілім болып та табылады. Ислам Қазақстанның, Орта Азияның көптеген халықтарының, шетелдік Шығыстың бүтіндей бірқатар елдерінің ізгілікті дамуына ықпал етіп келеді. Жалпы исламның этикалық ойы исламның өмір сүру тәртібін анықтайтын идея ретінде осы дін пайда болғаннан бері өмір сүріп келеді. Бірақ теологиялық – этикалық жүйе ретіндегі бұл ойдың қалыптасуына мұсылманшылықтың негізгі деректері – Құран мен Суннада көрініс табатын мұсылмандардың моральдық қалыптары жинағы әсер етті. Исламдық этикалық ой сүрелер мен хадистерге идеялық бағдар ретінде сүйене отырып, мұсылман қоғамының тәрбие принциптеріндегі қажеттіліктерін өтей алды.Құран бір жағынан рулық – тайпалық қауым дәстүрлерін бейнелейтін, екінші жағынан, алғашқы қауымдық құрылыстың қоғамдық институттарына қарсы бағытталған пайымдарды бейнелейтін этикалық – құқықтық нормалардан құралады.

Құранның моральдық қағидалары күнделікті өмірдің барлық қырын қамтиды: отбасы қатынастары, туыстар арасындағы міндеттер, айналысатын пайдалы нәрселер жиыны, өзге дін өкілдерімен қатынас, саудамен және қолөнермен айналысу, тыйымдар, парызды өтеу және т.б. Шариатта «бес уақыт намаз адамды күнадан тазартады» деп айтылғандықтан намаз оқуға, ораза ұстауға құрметпен қарайды. Ең ауыр күнә – тәңірден басқа жаратушының бар екендігіне және елін, жерін, отанын сату. Алланың ізгілігі мен қайырымдылығына қарамастан бұл күнә кешірілмейді. Ең жоғарғы қасиет – Алланың еркіне бағыну, шынайы сенім үшін өзіңнің ішкі нәпсіңмен күресу немесе жаман іс – әрекеттерден аулақ болып бойыңды таза ұстауың болып табылады. Мәселен, арақ пен темекіге әуестенбеу, ойын – сауық орталықтарынан бойыңды аулақ салу сынды тыйымдар болып табылады. Мұсылмандарға ізгілікпен қарау және дінсіздерді қудалау - Құранның негізгі ерекшеліктерінің бірі. Ислам қағидасы бойынша тек құдайға қызмет жасап, құлшылық ету жолымен ғана бақытқа жетуге болады. Осыған орай, мұсылмандар дұрыс жолды таңдай алады. Бұл тезис мұсылмандық ойдың өзегін құрайды және ол ислам ізбасарларының рухани өмірінде маңызды рөл атқарады. Мұсылман дінінің моральдық – этикалық жүйесінің бүкіл іргетасы осы бағыныштылық талаптарымен құрылғаны белгілі. Мұсылман нағыз адам болу үшін, ол моральды тұрғыда таза, өз әрекеті мен сөздеріне адал болуы тиіс. Тек сонда ғана адамдар алдында да, Алланың алдында да құрметке ие болады.[3, 251 б.]. Бұл мәселеде түйетін ой ислам дінінің қағидалары мен қазақ салт-дәстүрлеріндегі тыйым іс-әрекеттердің барлығы да адамның жеке тұлға болып қалыптасуына ықпал етеді. Сонымен қатар ұлттық құндылықтарды ұрпақтарымыздың санасына қалыптастыруда отбасы тәрбиесінің маңызы өте зор.

Пайдаланылған әдебиеттер тізімі:

1. Маймақов Ғ. ҚР – ның мемлекет және құқық тарихы. Оқулық – Алматы. 2012. 248 бет.
2. Нұрмұратов С, Сатершинов Б, Сандыбаев Ж . Қазақ халқының философиялық мұрасы. Астана : Аударма, 2006. 9 – том.
3. Нұрмұратов С, Сатершинов Б, Сандыбаев Ж. Қазақ халқының философиялық мұрасы. Астана : Аударма, 2006. 20 – том.
4. Хизметли С. Ислам тарихы. М. З. Якши. – Алматы, 2014. – 588 бет.
5. Қалиев С, Оразаев М, Смайылова М. Қазақ халқының салт – дәстүрлері. – Алматы «Рауан» 1994.

Аннотация. В этой статье рассматривается традиционная система вежливости казахов и этико-правовые нормы казахов. Показано, что в казахском традиционном обществе в кочевой период вежливость играла важную роль, а различные споры находили свое приемлемое решение.

Annotation. In this article considered traditional system of politeness and ethical and legal norms of Kazakhs. That article also states that, in Kazakh society of nomadic period, politeness system was put high up, and different kinds of disputes were solving by peaceful ways.

ӘӨЖ 371.4

АБАЙ ШЫҒАРМАЛАРЫ АРҚЫЛЫ ОҚУШЫЛАРДЫҢ ТУҒАН ЖЕРГЕ СҮЙІСПЕНШІЛІК СЕЗІМІН ҚАЛЫПТАСТЫРУ

Ибраимова С.Е.
Диқан тірек мектебі (ресурстық орталық), Байзақ ауданы, Жамбыл облысы

Бүгінгі қоғам мүддесіне сәйкес, жан-жақты дамыған ұлттық саналы да парасатты азамат тәрбиелеу мәселесі мектептің, мектептен тыс тәрбие ұйымдарының, отбасының басты міндеттері. Қазіргі қазақ мектептеріндегі тәрбие түрлерінің мазмұнын, жас ұрпаққа туған халқының рухани, мәдени, эстетикалық, этикалық құндылықтарын игерте отырып, заман талабына сай, мазмұнда қайта құру – педагогикалық іс-шаралардың бірі. Соған байланысты біздің, жұмысымыздың мазмұны, қазақтың халықтық педагогикасындағы эстетикалық тәрбиенің көздері мен мазмұндық мәнін анықтау мақсатына бағытталып құрылды.

Туған жер – адам өмірінде ерекше орын алады. Оның туған жері өзінің елімен, өскен ортасымен, өткенмен және болашақпен байланыстырады. Сол себепті тіпті балалық шақтан бастап-ақ адамда отанға, өзінің туған жеріне деген махаббат сезімі оянады.

Абайдың да айрықша жырлаған өлеңдерінің бірі табиғат туралы болды. Ол туған жерінің кереметі мен сұлулығын жырға қосты, өзінің табиғат аясында өсіп, оны сүйе білгендігін жыл мезгілдері туралы жазған өлеңдері дәлел. Оның «Желсіз түнде жарық ай», «Күз», «Қыс», «Жаз» деген өлеңдері жыл мезгілдері мен табиғаттың әртүрлі құбылысына арналады. Сол арқылы жаратылыстың жайдары жазын, түсі суық тұманды күзін, не болмаса сақылдаған аязы мен қарлы боранын өзің көріп тұрғандай боласың.

Оқушыларға туған жер табиғатын сүюге және қорғауға, ұқыптылыққа, тапқырлық пен ізденімпаздыққа ақын-жазушылар мен аңыз-әңгімелер арқылы тәрбиелеу. Ол қазақ халқының ұлы ақыны Абай шығармаларын оқуға баулу. Мәселен, Абай Құнанбаевтың «Қыс» тақырыбындағы өлеңі оқушыларға табиғат, туған жердіңиісі туралы бағыт-бағдар бере отырып, отансүйгіштік қасиеттерін қалыптастыру, ой-өрісін, сөздік қорын, тіл байлығын дамыту.

Табиғаттың әрбір маусымы ерекше болатыны сөзсіз. Әр жыл мезгіліндегі маусымның өзіне тән қызығы мен сейіл-серуені бар. Соның ішінде қыс мезгілінің де аппақ қарымен, қаһарлы мінезімен, сықырлаған аязымен ерекше. Бұл мезгілде адамдар табиғаттың құпиясын, ерекше бір ұмытылмас сәттерін тамашалайды.

Сабақты бастамас бұрын жаңа тақырыпқа кіріспе ретінде психологиялық дайындық жасатамыз. Ол сергіту сәті ретінде ұйымдастырылады. Барлық оқушылар бірдей дауыстап «Мен сабақта мектептемін», «Менің зейінім тұрақты», «Мен жақсы ойлап отырмын» деген сөздерді қайталайды.

Жаңа сабақты «Ой қозғау» стратегиясы арқылы жүзеге асырылады. Ол сөзжұмбақ шешу. Сұрақтары:

1.Қыста ғана болады
Ұстасаң , қолың тоңады (қар).
2.Мұрны жоқ шымшық мұз тесер (тамшы).
3.Жылт–жылт еткен,
Жырадан өткен (су).

Оқушыларға үй тапсырмасы ретінде Абай туралы ізденіп, мәлімет жинап келу тапсырылған. Ол алдын ала төрт топқа бөлініп, келесі жұмыстар берілген, олар:

I топ. Ақынның өмірбаяны.
II топ. Ақынның өлеңдері, шығармалары.
IIIтоп. Абайдың сазгерлігі.
IV топ. Абайдың қара сөздері.

Келесі кезекте оқушылардың сөздік қорын молайту үшін сұрақ жауап әдісімен төмендегі сұрақтарға олардың жеке пікірлері алынады.

- Жауып тұрған қарды бақыладыңдар ма?
- Қар жауған соң айнала қалай өзгереді?
- Қыста дала қандай болады?
- Жатқан қарды неге ұқсатар едіңдер?

Әрі қарай Абайдың «Қыс » өлеңімен сабақтастырамыз. Өлеңді оқып, сөздік жұмыс жүргізіледі. Ол келесі сөздерге түсініктеме беріледі:

Соқыр- мылқау -түк көрмейтін.

Оқшырайтып - бір шекесіне сәндеп қию.

Шидем - жұқа тоқылған сырт киім.

Ұмпа - жеңіл, жұқа қар.

Бұрқ – сарқ-қатты дауыл, боран.

Алты қанат ақ орда-алты керегелі үлкен үй.

Ал өлеңнің ішкі мәнін сұрақ- жауап арқылы ашамыз. «Қыс» өлеңінің мазмұнына байланысты сұрақтар қоямыз.

1.Автор қысты кімге теңеп тұр? (Қысты адамға,кәрі шалға)

2.Шалдың киімдері қандай? (ақ киімді, үстін ақ қырау басқан)

3.Киім деп отырғаны не? (Ол жауған қар,қатқан мұз)

4.Автор суреттеп отырған шалды кімге ұқсатуға болады? (Аяз атаға)

5.Өлеңдегі шалдың мінезі қандай? (Ол қатал, соқыр,мылқау адам сияқты)

6.Соқыр мылқау дейтін себебі не? (Ол ештеңені көрмейді,аямайды,бәрін тоңдырады)

7.Түрі, түсі қандай? (Түсі ақ қырау сияқты, түсі суық болады)

8.Түсі суық дегенді қалай түсінесіңдер ? (Қатал, ашулы адамның түсі суық болады).

Жаңа тақырыпты оқушылардың шығармашылық жұмыстарымен толықтырамыз. Мұны да әр топқа жеке апсырма ретінде береміз.

1-топ. «Қыс қызығы» тақырыбына эссе жазу.

2- топ. Қыс мезгіліне байланысты мақал-мәтелдер, таным-сенімдер айту.

3- топ. Өлеңді аяқтап жазу.

.....даламыз;

..... баламыз;

.....шанамыз;

..... боламыз.

4- топ. «Қыс келбеті» сурет салу.

Сабақтың соңында «Топтастыру» стратегиясы ұйымдастырылады.

1 нұсқа бойынша: Абай → Ақын → Ойшыл данышпан → сазгер →табиғат суретшісі →аудармашы→ кемеңгер;

2 нұсқа бойынша: Абай → әкесі Құнанбай → анасы Ұлжан →әжесі Зере →азан шақырып қойған аты Ибрагим.

Сабақтың соңында балаларға қыс мезгілінің суығы мен оның қызықты жақтарын да салыстырмалы түрде сипаттатамыз. Ол қыс мезгілін тағы да асыға күтуіміздің бір себебі - Жаңа жыл. Ал бұл мейрамды барлық балалардың күтетіні айдан анық. Олар аппақ қардан аққала жасап, шырша безендіріп, аяз ата мен ақша қарды көруге асығады. Барлығы ақ тілектерін білдіріп, сыйлықтарын береді. Осы сияқты естен кетпес оқиғаларға толы қыс мезгілінің сипаттамасын оқушылардың өздеріне талдауға бағыт береміз.

Сонымен жүргізілген оқушылардың табиғат, туған ел туралы түсініктерін қалыптастыруға бағытталған ұсыныстар жасалады:

- ұлттық құндылықтарды пайдалану арқылы ықпал етуде оның жеке даралық ерекшеліктерінің даму деңгейін, шығармашылық қабілетін анықтау.

- табиғатқа, туған жерге қызуғышылығын арттыру мен қалыптастыруда маңыздылығын ескеру.

- оқушылардың интелектуальдық, творчестволық қабілетінің тұрақты деңгейіне көтерілуіне мүмкіндіктер беру.

Сонымен, оқушыларсабақтың соңында әр жыл мезгілінің ерекшелігін ескеруді, қоршаған орта, табиғатқа деген қамқорлық жасаудың қажеттігін меңгереді.

Пайдаланылған әдебиеттер тізімі:

1. Абай. Қара сөз. Поэмалар. – А.: Ел, 1993. – 271 б.

2.Тілешов Е., Әріпбекова Г. «Ұрпаққа ұлағат». Балаларға арналған өлеңдер, жаңылтпаштар, жұмбақтар, әндер. – Астана: «Зерде» инновациялық орталығы, 2008. – 130 б.

3.Қалиев С, Халықтың педагогикалық тағылымдары. А, 1991

Аннотация. В статье раскрываются особенности воспитания у школьников любви к природе родного края через организацию учебной деятельность. Рольлитературных произведении в формировании патриотического, нравственно-эстетического отношения к природе.

Annotation. The article reveals the peculiarities of education of students' love of nature of native land through the organization of training activities. The role of a literary work in the formation of patriotic, moral and aesthetic attitude towards nature.

ӘОЖ 82
Қ40

Р.НИЯЗБЕК ӨЛЕҢДЕРІНДЕГІ ТАРИХИ ТҰЛҒАЛАР БЕЙНЕСІ

Қапалов Е.О.
М.Х.Дулати атындағы Тараз Мемлекеттік Университеті, Тараз қ.

Қай кезде де сөз бастаған ақындар ел бастаған көсемдердің тарих алындағы ерен еңбегін сөз қылып, олардың ел жадында қалуына еңбек етіп келген. Олардың бұл тақырыптағы шығармалары ғасырларды көктеп өтіп, өткен тарихымыздың алтын беттерін безбендеумен қатар, қайсар ұлдарын жырға қосып, ұрпақ алдындағы бет-беделін асқақтатып отырды.

Арғысы көк түрік заманынан бастап, бергісі кеңес өкіметі тұсындағы аралықтағы қазақ ұлтының өсу жолындағы шырғалаңға толы тарихи өткелдерін жырлау барысында еліміздің асқақ рухты адал ұлдарының көркем бейнесі тұтас галерея түрінде суреттеліп келеді. Бұл әдебиетіміздегі керемет үрдіс. Алып Ер Тоңа бейнесі көркем әдебиеттегі тұңғыш образ дейтін болсақ, одан бергі дәуірлерде бұл үрдіс барынша кеңейіп, өсе келе әр ақын-жырау туындыларында жаңа қырынан жырға қосылып келеді. 550 жылдық тарихы бар қазақ елінің басынан не өтпеді. Түрлі тарихи оқиғалар тарих сахнасына көптеген тұлғаларды алып келді. Олар ел келешегі үшін сандаған оқиғаларға араласып, ұлт тағдыры шешілетін тұста білек сыбана іске кірісті. Осындай тұлғалардың арқасында ұлт намысы аяққа тапталмай, елдің еңсесі биік болды. Ал осындай адал ұлдарымызыдң қасында әр уақытта сенімді серігі, ақылгөй данышпаны ақын-жыраулары қатар жүрді, қатар жүріп қана қоймай оның әр ісін қуаттап, көңіл білдіріп, жырға қосып отырды. Осындай үйлесімділіктің арқасында әдебиетімізде тарихи тұлғалар көркем бейне ретінде қалыптасты, яғни ұлттық әдебиетте көркем бейне ретінде олардың екінші өмірі басталды. Тәуелсіз қазақ әдебиетінде тарихи тұлғалардың бітім-болмысын сомдаған қайраткер қаламгер Рафаэль Низбек деп білеміз.

Соңғы жылдары Рафаэль Ниязбектің шығармашылық жолы жайлы көп айтылып келеді. Сонау кеңестік дәуірден бастап ұлттық поэзияның көгінде жасындай жарқылдаған, поэзияда өзіндік менін танытқан Р.Ниязбек тәуелсіздік алғаннан бергі тұста еркін ойдың жаңа үлгісін көрсеткен жаңашыл ақын болды. Жастайынан жетімдіктің тауқыметін көрсе де әркімге қарап жарамсақтануды білмейтін табиғи мінезін қалыптастырып өскен ақын, өскеннен кейін де туа қалыптасқан мінезінен ауытқыған емес. Сондықтан оның өлеңдерінде асаулық, даралық басым болды. Осы мінезінің арқасында ол қазақ ақындарына үлгі боларлық тың өріс, соны жолды қарастырды. Оны тапты да. Ол кешегі тарихымызда ұлт мүддесі жолында жанын да, жігерін де аямаған тарихи тұлғалардың бейнесін сомдау деп білді.

Өрісі кең, танымы мол, келер ұрпаққа берері көп осы бағыттағы өлеңдері арқылы ақын өткен тарихымыздан сыр шерте отырып, сол тарих ауыртпалығын халықпен тең көтерген аяулы ұлдарымыздың әдебиеттегі бейнесін жасап шықты. Бұрындары айтуға тыйым салынған, сөйтіп тынысы кең ақындардың аяғына тұсау болып танылған тақырыпқа дендей еніп, елдің жадын қайта тірілтуге, намысын жануға бастаған ұмтылысы ұлттық әдебиетіміздегі соны құбылыс болды.

Сондай тұлғалардың бірі XIX ғасырдың күрескер ақыны Махамбет Өтемісұлы екендігі даусыз. Рафаэль Махамбеттің екі жүз жылдығына арнап екі жүз өлеңнен тұратын өлең-роман жазуы әдебиетіміздегі тың арна. Сол сияқты заманымыздың қайраткер тұлғасы Д.Қонаевтың өмір жолы мен қайраткерлік ұстанымына бағыштап екі жүз алпыс екі өлеңнен тұратын кітап жазуы да тәуелсіз әдебиетіміздің беделін арттыратын сүбелі еңбек деп білеміз.

Тарихи деректерді білу бар да оны шығармашылық арнада пайымдап, кесімді ойын кесек сөздермен беру арқылы жыр шумақтарын жазу бар. Екеуі екі басқа дүние. Ақын бұл жерде бір

жағы өткенді терең бағамдаған тарихшы да, оның қажетті тұстарын екшеп алатын ойлампаз да, екшелген ойды түйіндеп, қорытып жазып шығатын қаламгер де болуы тиіс. Сондықтан Р.Ниязбек қай кейіпкерді сомдамасын бірінші кезекте сол кейіпкердің айналасында болып өткен оқиғаларды салмақтап, қоршаған адамдармен ортада болған ара-қатынасты зерделеп, оны ішкі жан дүниесін шарлап барып жырдың арқауы еткені байқалады. Бұл тәріздес көркем туындылар қазақ әдебиетінде кездескенімен, терең, кешенді зерттеу арқылы кейіпкер сомдау үрдісін алғаш болып Р.Ниязбек бастады десек артық айтқандық емес.

XIX ғасыр қазақ халқының рухани өмірі үшін аса ауыр кезең болды. Осы ғасырдан бастап еліміз толығымен Ресей патшасының боданына айналып, ұлттық тамырымызға балта шабыла бастады. Алым-салықтан белі қайысқан халықты екі жақтап, яғни қазақ билеушілері мен орыс шенеуніктері тонай бастады. Осы тұста Исатай, Махамбет бастаған қайраткер ұлдары қолдарына қару алып, елді көтеріліске шақырды. Бұл бейбіт халықты тығырықтан шығарар жалғыз жол болып көрінді. Демек, Р.Ниязбек Махамбет болып үн қату арқылы ұнжырғасы түскен халықтың есін қайта жиып, еңсесін көтеруге талпыныс жасаған алғашқы ақын болды.

Ақынның Махамбеттің күрес жолын баяндайтын туындысы бес бөлімнен тұрады. Әр өлең жеке дара бір оқиғаны баяндауға құрылған. Олардың арасында бірізділік сақталмаса да ортақ мақсат сақталған. Ол – Махамбеттің күрес жолы.

Тегінде Махамбеттің өмір баяны мен оның билік басындағылармен арада болған қарама-қарсылығы, күрес жолы жайлы аз айтылған жоқ. Осы тұстағы халықтың мұң мұқтажы, күрес кезіндегі тарихи теке-тірес, билік тарапынан жүргізілген аяр саясат, хан, Баймағамбет пен Махамбеттің ортасындағы тартыс, Исатай мен Махамбеттің жорық жолындағы басшылық қызметі, жеңілістен кейінгі күрес басшыларының өкініштері аталмыш кітапта кең жырланған.

Кітаптың алғашқы тарауы «Теңдік қуып, алмас қылыш асынғанда» деп аталады. Бұл бөлімде ақын Ресей патшасының озбыр саясаты, Махамбеттің күрес жолындағы рухани көсемдігі, алғашқы жеңісті сәттердегі серпілісі кең құлашта жырланған.

Махамбеттің артында қалған мол мұрасы осы күреске арналғаны мәлім. Мәселен, «Исатай басшы мен қосшы», «Баймағамбетке айтқаны», «Соғыс», «Әй, Махамбет жолдасым» сияқты өлеңдерінде осы жылдары болған көтерілістің бүкіл тарихы жырланады. Алайда Р.Ниязбектің аталмыш кітабында көтерілістің бізге белгілі жақтары айтыла бермей, ақын өз тарапынан тың шешімдер жасап, өзіндік ойларын қоса өріп отырады. Мәселен «Әй, Махамбет жолдасым» атты толғауында Махамбет қаза тапқан серігі, әрі көтерілістің басшысы Исатайдың атынан тіл қатып, көтерілістің жеңілу себебін мойындайтыны бар. Осы тарихи деректі Р.Ниязбек өзінше құбылтып, бүгінгі күн тұрғысында баға береді. Бір қарағанда тарихи деректі қайталау бардай әсер етуі мүмкін. Бірақ XXI ғасыр көгінде тұрып, сол кезде болып өткен дерекке жаңа ұрпақ атынан баға беруі өте сәтті шыққан. Жаңаша көзқарас, жаңа үн Махамбеттің ғасырларды көктеп өткен бейнесімен астасып жатады.

XIX ғасырдағы бұл тарихи оқиға әлі талай түрленетіні сөзсіз. Себебі, халықтық мәнге ие осы бір оқиғаның басы қасында тұрған, оған жетекшілік еткен Махамбеттей дара тұлғаның тарихтағы орны әлі талай ұрпаққа үлгі болары анық. Сондықтан да Р.Ниязбек Махамбетті жырға қосу арқылы елдік пен ерлікті мұрат еткен ұрпақтың атынан тіл қатып, ел ертеңі үшін қажет ұрпақ тәрбиелеуге өз үлесін қосуға ниеттенеді деп білеміз. Бір Махамбеттің тасасында ұлтымыздың тәуелсіздігі үшін күрескен сандаған ұлдарымыздың қайсар бейнесі айшықталып суреттеледі.

Қазақтың даму тарихында Махамбет сияқты сандаған азаматтардың бейнесі аса әсерлі бейнеленіп, оның келешек ұрпақ қалыптастырудағы рөлі құнды болмақ. Өйткені Махамбеттер әр заманда болған, бола да бермек. Күрес жолында құрбан болған еліміздің қайсар ұлдары арқылы ғана тәуелсіздігімізді баянды ететінімізді ақын Махамбет бейнесі арқылы көрсетіп кетеді. Демек, Махамбет бір жылдың, бір ғасырдың перзенті емес, ол мәңілік елдің мәңгі ұрпағы. Сондықтан да ақын:

Саясаттың көп құлындап байталы,
Қараулықтың жүргенде өріп сайтаны.
Жер бетінен зұлым күштер құрымай.
Махамбеттің бітпек емес майданы!-

деп азаттыққа ұмтылған еліміздің тарихын жасаған Махамбеттей дара тұлға арқылы безбендейді. Бұл сияқты кешегі мен келешекті үйлестіре жырлау Р.Ниязбектің жаңадан ойластырған тың шешім болды. Таңдаған тақырыбын тар қыспақта ұстамай, оның жырлану ауқымын кеңейтіп, уақыт тереңіне құлаштай сермеу ақынның өзіндік ерекшелігін білдіреді. Осындай тың байламдар

арқылы Р.Ниязбек бір жағы елдің жадынан өше бастаған тарихи өткелдің жаңа лебін сездірсе, екінші жағынан көркем бейне арқылы үлгі-өсиет айтуға құлаш ұрады.

Қазіргі таңда саясаттың құлы болып жүргендер аз ба? Болмаса жоғарыға жалған бас шұлғып, арамдықпен күн көріп, елінің ертеңіне алаңдамайтын жымысқы адамдар ше? Сондайлардың барлығына Махамбет болып тіл қатқан ақынның салмақты ойы кім-кімді де ойландырса керек. Кең тынысты, еркін ойлы ақынның бұл туындысында жалтақтық, жалғандық жоқ. Ол ертеңгі күнін ойлаған қайраткер ақын ретінде жұрттың ойымен үндесе үн қатады. Қол жеткізген тәуелсіздігімізді қайтсек аман сақтаймыз деген биік парсат деңгейінде жырлайды. Бұл жерде Р.Ниязбек тек ақын ғана емес, сонымен қатар Махамбет рухымен ауызданған күрескер деңгейіне көтеріледі.

Өткен ғасыр Махамбеттердің күрес алаңына шығап, тәуелсіздікті ту ғып көтерген кезеңі болып елдің есінде қалады. 1986 жылғы желтоқсан көтерілісі сонау XIX ғасырда Махамбеттер қол жеткізе алмаған, бірақ сара жолын көрсетіп кеткен өзге елдің бодауынан құтылып, құлдық қамыттың мойыннан сырғып жерге түскен оқиғасымен құнды болмақ.

Орталықтың әміріне бас июмен келген қазақ жұртшылығы ұлттық құндылықтардан ажырап, өзінікінен гөрі өзгенікін құп көрген сорақы заманның келмеске кеткені әлемдік дамудағы ел тарихын мықтап бекітіп кетті. Осы тұста ел басында отырған Д.Қонаевтың қайраткерлік болмысы ел есінде мықтап сақталды. Саясат төрінен кетсе де ел төріне шыққан қайраткердің көркем бейнесін жасау бақыты тағы да Р.Ниязбектің еншісіне тиіпті. Осы тұста Д.Қонаевтың қасында жүріп, орталықтың әмірінен жалтармаған көмекшілерінің де бейнесі шындық болмыста жырланады.

Жалғандықтан мезі болған ел жанашырлары бір сәт сілкініс жасап, өз ойларын ашық айтқанын халық ұмыта қойған жоқ. Әсіресе желтоқсан ызғырығы табаннан өтіп, орталықтың ызғырығы жүректен өтіп тұрған алмағайып кезеңде Д.Қонаевтар тасада қалмай елдің қатарында көріне білді. Осы сәтті ақын:

Суықтарда қарт денем салқындар ма?
Туған елім, қанқызу халқым бар да.
Өз жерінде шеңгелдей күркілдеген,
Нарқымды алға, ұстаймын, салтымды да.
Халқым барда жүрегім салқындар ма? –

деп Қонаевтың атынан тіл қатады. Халқының атынан сөйлеген Қонаевтың үні қай кезде де елдің қамы үшін басын бәйгеге тіккен қайраткерлердің жиынтық бейнесіндей көрінеді.

Өмірлік тағдырын коммунистік партияның жолына арнаған, соған құдайдай сенген Д.Қонаевтың бүгінгі әрекеті түсініксіздеу көрінуі мүмкін. Алайда елінің құрдымға кетіп бара жатқан тағдырын аман алып қалу үшін басын тәуекелге байлап, орталыққа қарсы шығу кез-келген адал ұлдың әрекеті. Сондықтан ақын Қонаевтың ішкі жан дүниесін бейнелеу арқылы оқырманын сендіріп отырады.

Д.Қонаев тарихта қайраткерлік болмысымен, іскерлік тәжірибесімен қалған кемеңгер тұлға. Сондықтан ақын «Кемеңгер» атты кітабында Д.Қонаевтың жарқын бейнесін поэзия тілімен сомдап шықты. Қайраткердің артында қалған естеліктер жинағы «Өтті дәурен осылай», «Ақиқаттан аттауға болмайды» деген екі кітаптан тұрса, ақынның аталмыш кітабы арқылы оның болмысы жан-жақты жинақталды деп айтуға толық негіз бар.

Сондықтан ақын кітаптың алғашқы жолдарында:

Димаш десем, жанарым нұрға толған,
Сауыт кеудем патша өлең, жырға толған.
Димаш десем, самғаған көкті айналып,
Қыран құсым саңқылдап қырға қонған, -

деп ақындық шабытқа жол беріпті.

Өткен дәуірді безбендеу сол кезеңдегі тарихи оқиғалармен шектелмейді. Оның қалтарысы мол сәттерімен қатар сол тарихты жасаушы адамдарын бейнелеу арқылы өткен белестерін толығымен көз алдымызға елестете аламыз. Кешегі тұлғаларымыз бүгін әруаққа айналса, олардың жүріп өткен жолы бізге сабақ. Сондықтан әруаққа тағзым ету ата-бабадан келе жатқан тәлімді үлгі. Осы жерде ақын:

Қамын ойлап барша жұрт, бар тірліктің,
Көзің тірі кезінде сан дүрліктің.
Аға, мәңгі жасайды өзің құсап,
Отын жағып кеткендер Мәңгіліктің! –

деп аға жолын қуушы жаңа ұрпақтың келешегіне үмітпен қарайды.

Р.Ниязбек сол дәуірдің ұрпағы есебінде замандас ағаларының жүріп өткен жолын мақтанышпен жырлайды. Рас, ол кезде де ағалардың басынан ағаттық өткен болар. Алайда ұлтымыздың басына бұлт үйірілгенде босағадан сығалап жан сақтамай, көптің қасынан табылған ағаларын үлгі тұтса мұның өзі кешегісіне тас лақтырмай келешек ұрпаққа үлгі ету биік парасатты ақындардың әруақ алдындағы парызы деп білеміз.

Сонымен, Р.Ниязбек алғашқылардың бірі болып өткен тарихымызды тарихи тұлғалар арқылы безбендеп берді. Оның қаламынан туындаған жыр жолдарында елдің келешегі үшін жанын аямаған ұлт жанашырларының жарқын бейнелері сан қырынан сомдалды. Тарихи оқиғалармен сабақтаса сомдалған көркем бейнелер көпшілік оқырман тарапынан жоғары бағаланып, елдік тарихымызды жаңғыртып қана қоймай, елдің мақтанышын асқақтатын күрделі тундылар болды.

Пайдаланылған әдебиеттер тізімі:

1 Ниязбек Рафаэль. Шығармалары: Өлеңдер/ Рафаэль Ниязбек. – Алматы: ҚАЗақпарат, 2015.
2 Ниязбек Рафаэль. Өлең-роман/ Рафаэль Ниязбек. – Алматы: «Ан Арыс» баспасы, 2015. – 496 б.

Аннотация. В данной статье рассматривается о творчестве писателя Р.Ниязбекова.

Annotation. In this article examined about work of writer R.Niazbekov.

ӘОЖ 82-3-052.24
Д90

АБАЙДЫҢ ҚАРА СӨЗДЕРІНІҢ ТӘРБИЕЛІК МӘНІ

Ошақбаева Ж., Жанар Д.
Тараз мемлекеттік педагогикалық институты, Тараз қ.

«**Қара сөздер»** деген атау өлең сөзден бөлек дүниелер мағынасын білдіреді. Өлең өнерін қазақ қара сөз демейді. Қара сөз проза деген мағынада айтылған. Әдетте, адам ауызекі тілде өлеңді емес қара сөзді қолданады. Абай бұл жөнінде: «Қазаққа қара сөзге дес бермедім» [1; 47б.] – деп қара сөзді шешендік өнер мәнінде айтқан. Шаршы топқа шығып сөз айту әркімнің қолынан келе бермейтін іс. Абай осындай ниетпен айтқан сөздерін қағазға жазып қалдырған. Қара сөз еркін ой білдіру формасы. Сірә, Абай өзінің ақындығының сол заман болсын, кейінгі заман оқырмандары болсын түсінуге қиындығын сезсе керек. Ақын өлеңдерінің кейбір күрделі дүниетанымдық мәселелері қара сөздерде түсіндірілген. Абайдың біршама өлеңдерін қара сөздеріндегі кейбір ойларды түсініп барып қабылдауға мүмкіндік ашылады. Мысалы, «Алланың өзі де рас, сөзі де рас» деген өлеңін түсіну үшін алдымен отыз сегізінші сөзді оқыған жөн. Екеуінің айтар ойлары бір бағытта, бірінде ой поэзия тілінде, бірінде проза тілінде жеткізілген. Кеңестік заманда Абайдың қара сөздерін нақыл, ғибрат тұрғысында қабылдау басым болған, соның салдары ретінде қара сөздері орысшаға «Слова назидания» деп аударылып кетті.

Абай ақыл айтушы «тәрбиеші» ғана емес, ол хакім, әр істің себебін іздеуші – ойшыл. Сондықтан қара сөздерді ағартушылық әдебиет ретінде қабылдау ғылымға жат пікір. Абай қара сөздерінде Сократ, Платон, Аристотельдерді хакімдер деп атай отырып, өзінің де хакім екендігін дәлелдеп берген. Абай «хакім» деген ұғымды тек қолданып қоймай, оны түсіндірген. Отыз сегізінші сөзінде «хакім дегендер әрбір істің себебін іздеушілер» дей келе хакімдіктің мәртебесін: «Әрбір ғалым – хакім емес, әрбір хакім – ғалым» деп нақтылаған.

Кезінде М.О.Әуезов нақтылап айта алмаса да, қара сөздер туралы сол заман үшін өте құнды пікір білдірген еді: «Жалпы алғанда, Абайдың осы қара сөз дейтін мұралары көркем прозаның өзінен бөлек бір алуаны боп қалыптанады. Бұлар сюжетті шығармалар емес. Бұрынғы жазушылар қолданған естелік, мемуар да емес. Стиль, мазмұн жағынан алғанда, осы шығармалар Абайдың өзі тапқан, бір алуан көркем сөздің түрі. Кейде бұлар сыншылдық, ойшылдық және көбіне адамгершілік, мораль мәселелеріне арналған өсиет, толғау тәрізді» [20; 218-219б.] . Ой білдірудің мұндай дәстүрі мәдениетте бар дәстүр. Бірақ Абай жанрлық ерекшелікті өзінше әрі халыққа түсінікті формада тапқан. Қара сөзді зерттеушілер қалыптасқан ізге салып, оны тақырыптарға

топтастырғандар болған. Қара сөздердің тақырыбы біреу-ақ, ол – адам болмысы. Ал әрбір сөз осы тақырыпты ашудағы бір-бір идея. Абайдың қара сөздері дүниетанымдық мазмұнда тек бір халықтың, не ұлттың еншісіне қатысты мәселелерді айтумен шектелмеген, онда адамзат тарихы барысында сан заман ғұламаларын толғандырып келе жатқан мәселелерге талдау жасалған. Сондықтан Абайдың қара сөздері әлемдік өркениетте өз орны бар келелі мәдени мұра.

Ақын мұрасының өміршеңдігін, замана озған сайын маңызы, әсері қаншалықты күшейе түскенін зер салып байыптап қарасақ, оның өз заманының озық тілек-қасиеттерін айқынырақ танимыз. Сол замандағы қоғамдық өмір салтының ой-сана, ұғым-түсініктерінің бірнеше ғасыр бойы қалыптасқанын, түп-тамыры арыда жатқанын ескерсек, Абайдың қара сөздері қай заманда да мәнін жоймайтындығын және қанша заман ауысып, уақыт жағдай өзгерді дегенмен халықтық ұлттық ерекшеліктері, адамгершілік қасиеттері жаңғырып жаңаша сипат алып, жалғасын тауып өрістеп, кейінгі дәуірдің, соның ішінде бүгінгі замандағы өмір-шындығын танып-білуге үлкен себеп болатындығын мойындауымыз қажет. Олай болса, Абай қара сөздері өз дәуірінің шеңберінде қалып қоятын құбылыс емес, ол талай заман ауысып, уақыт озған сайын қоғамдық ой-санаға ықпал әсері арта беретін және дами беретін халықтың асыл мұрасы болып қалмақ.

Абайдың қара сөздерінің кім үшін болса да, тәрбиелік мәні зор. Әйтсе де білімге ұмтылушы жастар үшін айрықша құнды. Өйткені ғылым да, өнер де жастар үшін. Адамның қолын бақытқа жеткізетін ілім - білімді игеру де жастардың ғана қолынан келетін іс. Қартайған адам қанша ұмтылса да, өндірері аз болмақ. Сондықтан білімге ұмтылған жастар ұлы ақынның бұл айтқандарын берік есте сақтауы қажет.

Абайдың **«Алтыншы», «Сегізінші», «Он бірінші»** сөздері жоғарғы ілім - білімге ұмтылуға бөгет жасайтын надандық, мақтаншақтық мінездерді шенеуге арналады. «Бірлік, тірлік» деген сөз ұғымдарының мәнін аша келіп, **«Алтыншы сөзінде»** Абай: «Бірлік - ақылға бірлік, малға бірлік емес», - десе, сол әңгімесінің екінші жерінде: «Ырыс - алды тірлік» дейді. Жанын қорғалап жаудан қашып, қорқақ атанып, еңбек қылудан, қызмет қылудан қашып, еріншек атанып, ез атанып, дүниеде әлгі айтылған ырысқа дұшпан болады...

«Кеселді жалқау, қылжақ бас,

Әзір тамақ, әзір ас,

Сыртың пысық, ішің нас,

Артын ойлап ұялмас, - болып жүріп, тірімін деме, онан да Алла жіберген ақ бұйрықты өлімнің өзі артық», - дейді. Ұлы ақын осы пікірін өзінің **«Үшінші», «Он бірінші»** сөздерінде де толықтырып, ұштай түседі. Мал үшін ар - намысын сату, бірінің үстінен бірі арыз беріп жала жабу, ауызбіршіліктің болмауы тәрізді мінездердің бәрі де надандықтан, мәдениетсіздіктен, жалқаулықтан, еңбексіздіктен келіп туатынын дәлелдей келе, ақын өзінің оқырмандарын бұл мінездерден қашық болуға тәрбиелейді. Бұл әңгімелердің идеялық мазмұны да, келешек ұрпақ үшін құндылығы да осында.

Өзінің өлеңдеріндегі тәрізді қара сөздерінде де ұрлық, парақорлық, пәлекорлық, мансапқорлық, тағы басқалар елдің ел болуына зор бөгет екендігін айта келіп, **«Қырық бірінші сөзінде»** ұлы ақын екі нәрсені ұсынады: біріншісі – «Бек зор үкімет», екіншісі – қаржы. Үкіметтің күшімен қазақтың ұл, қыздарын еріксіз түрде мектепке беріп, оларды ғылымның әр саласынан мамандандырып, ой – санасын жаңаша тәрбиелеп, бұрынғылардан мүлде өзге психология, өзгеше наным – сенімдегі адамдар етіп тәрбиелесе, сонда ғана елдің түзелетіндігін айтқан.

Абайдың **«Он жетінші сөзі»** қайрат, ақыл, жүрек, ғылымға арналады. Алдыңғы үшеуі адам үшін өздерінің атқаратын жұмыстарын айта келіп, әр қайсысы өзін бірінші орынға қойып таласады да, ғылымға төрелікке жүгінеді. Ғылым үшеуінің де жақсылы, жаманды қасиеттерін дәл сипаттап, әділ сынайды. Жеке – жеке үшеуінде де кемшілік бар. «...Осы үшеуің басынды қос, оның ішінде жүрекке билет», - деп үкім шығарады. «Егер үшеуің ала болсаң, мен жүректі жақтаймын», - дейді оларға ғылым. Демек Абай жүректі, яғни адам – адамды сүю, адам үшін қызмет етуді бірінші орынға қояды. Бірақ ғылым бойынша да, Абайша да ең идеал нәрсе – осы үшеуінің бірлігі. «Осы үшеуі (ақыл, қайрат, жүрек) бір кісіде менің айтқанымдай табылса, табанының топырағын көзге сүртерлік қасиетті адам сол», - дейді.

Тап осы тәрізді, тағы бір үлкен адамгершілік мәселесін қозғайтын шығармасы – «**Отыз алтыншы сөзі**». Қара сөз ұят туралы. Өз кезегінде ұяттан, ардан безгендерді сынай келіп, ұят және оның түрлерін сөз етеді. Ұяттың бір түрі – адамның балалық дәуірінде болатын табиғи құбылыста, екіншісі – жасықтық, ынжықтықпен байланысты. «Ұялмас нәрседен ұялған ұялу – ақымақтық, жамандық», - дей келіп, шын мәніндегі ұят қандай болу керек деген сұраққа жауап береді.

«Ұят деген – адамның өз бойындағы адамшылығы, иттігінді ішіңнен өз мойныңа салып, сөгіп, қылған қылмысының аты. Ол уақытта тілге сөз де түспейді, көңілге ой да түспейді. Көздің жасын, мұрынның суын сүртіп алуға да қолың тимейді, бір ит боласың. Көзің кісі бетіне қарамақ түгіл, еш нәрсені көрмейді. Мұндайлыққа жетіп ұялған адамға өкпесі бар адам кешпесе, яки оның үстіне тағы аямай өртендіріп сөз айтқан кісінің өзінің де адамшылығы жоқ десе болар», - дейді.

«Ұят кімде болса, иман сонда» деген қазақтың мақалынан да ұятқа үлкен мән бергенін көреміз. Сондықтан да ұлы ақынымыз Абай да бұл мәселеге аса көңіл бөліп, өскелең ұрпақтың ар – ұяттарын таза сақтауын арман еткен. Бұл қара сөздің бүгінгі таңда да тәрбиелік мәні зор.

Қорытындылай келе, біз ұлы ақынымыз Абай Құнанбайұлының дәуірінде айтып кеткен атама сөздерінің әлі күнге дейін өз өмірімізге қажеттілігін ұғындық. Оның адамгершілікке баулыған, тәрбиеге негізделген қара сөздері арқылы рухани азық алдық, адамдық сипатта бой түзеуге тырыстық. Демек бұл ақынның халықпен бірге жасағандығы. Ақын мұрасы – халықтың сарқылмас асыл қазынасы. Әр қазақта тәлім алар ғибратты сөздер көп болғай..

Пайдаланылған әдебиеттер тізімі:

1. Қабдолов З. «Қазақ ақыны Абайдың философиясы және оған сын». «Советская степь», 1928, 2 тамыз [1; 47б.];
2. Абайдың қара сөздері.-Алматы,1998 ж.;
3. XX ғасырдағы қазақ әдеби тілі.-Астана,2000 ж.;
4. Әуезов М. «Уақыт және әдебиет». -Алматы,1962 ж. [20; 218-219б.]

Аннотация. В данной статье рассматривается о смыслах слова назидания великого писателя Абая.

Annotation. In this article examined about senses of word of edification of great writer Abai.

ӘӨЖ 37.01-058.41
096

ҚАЗАҚ ОТБАСЫНДАҒЫ ҚЫЗ БАЛА ТӘРБИЕСІ

Ошақбаева Ж., Тәліп А.
Тараз мемлекеттік педагогикалық институты, Тараз қ.

Қазақ халқы, қазақ елі «Қыз» деген сөзді әдеміліктің, әдептіліктің,жан-жақты сұлулықтың символы ретінде қолданады.

Тәрбиені сөз еткенде ең бірінші қыз тәрбиесіне тоқталамыз. Өйткені, қыз өмірдің бастауы. Сондықтан да, бұрынғы заманнан қыз тәрбиесіне аса көп мән берілген. Қыз - өмірдің гүлі. Жүрген жерінің сәнін кіргізіп, көркіне көрік қосып, байытып отырады. Қыз тәрбиесінің құнарлы негізі қаланатын орын – отбасы. Отбас ұйытқысы – мейірімді ана. Ана бойындағы ізгі қасиеттер қыз балаға ана сүтімен дариды. «Қыз ақылы - шешеден» демекші, қыз анаға бір табан жақын болып келеді. Тәрбинеің негізі «ананың әлдиінен» басталады. «Қыз анадан үйренбей, өнеге алмас», - дейді Қорқыт ата. Ал Қабуснамада былай делінген: « Ата-ананың көңіліне қаяу түсірме, олардың жақсылығын білмесең, басқа біреудің жақсылығын бағалай алмайсың. Қыз бала, сенде ертең перзент сүйесің, перзентім құрмет қылсын десең, сен де ата-анаңды құрметте».

Қыз бала тәрбиесі қай кезде де қоғамның назарынан тыс қалып көрген жоқ. Қыз баланы қоғамның, елдің, ұлттың тыныс-тіршілігі болғандықтан, қыз баланы тәрбиелеу барысында ұлттың алдында үлкен жауапкершіліктің тұрғанын қыз баланың санасына жасынан құйып, әдеп пен сыпайылық, тазалық пен адамгершілік нәрімен сусындатып, білікті, білімді, жан-жақты жетілген қыз баланы тәрбиелеуіміз керек. Халқымыз «қыз - қонақ» деп, төрінен орын беріп, қыздарды алтынның сынығына балап өсірген.

Халық арасында бойжеткен қыз ажарына қарай 6-ға бөлінген:

1. Әдемі қыз – баппен сөйлеп, биязы күліп, жақсы-жаманның жөнін біліп тұратын;
2. Көрікті қыз – істі үйіріп, сөйлесе бұйырып, баурап алатын, бірден көзге түсе қоймайтын;
3. Әсем қыз – жүзі жылы, өзі ұяң, тәні нәзік;

4. Ажарлы қыз – дене бітімі жинақы, сөзі салмақты, ісі тиянақты;

5. Шырайлы қыз – кқз жанары өткір, бет-әлпеті бал-бұл жанған, тәні шымыр;

6. Ару қыз – бет пішіні, дене мүсіні келіскен, сөзі сыпайы, қзі әлпетті, сұңғақ бойлы, терең ойлы.

Қыз баланы сүйкімді етіп көрсететін – оның мінезі. Жақсы мінез - жан дәуірі, мінез – адам көрсеткіші, өзінің кейіпін көрсететін айна. Қыз бойынан көрінетін тәрбиелі мінез – көпшіл, адамға жанашыр, мейірімді, адал және жауапкершілік қасиеттен тұрады. Мінезі биязы, үлкеннің алдынан кесе өтпейтін қыздыңм абыройы әрқашан биік болады.

Инабатты қыз өсіру ниетімен «Қызға қырық үйден тыю» болған:

1. Жарыса сөйлеуге;
2. Жалғыз қыдыруға;
3. Жыртақтап күлəп, сыпсыңдап сөйлеуге;
4. Орынсыз ұрынуға;
5. Басқаларға қол тигізуге;
6. Өтірік, өсекке жақын болмауға;
7. Суық жүріс, сумаң қылыққа;
8. Кісіге қарай керіліп, есінеуге;
9. Талтайып отыруға;
10. Шалқайып жатуға;
11. Тамақты обырлана асауға;
12. Ұрлық, қарлыққа;
13. Ұятты мүшелерін ашып жүруге;
14. Бұраңдап қылмысуға;
15. Қызыл іңірде жатуға;
16. Түске дейін ұйықтауға;
17. Кісі алдында киім ауыстыруға;
18. Салт-дәстүрден аттауға;
19. Елді ғибаттауға;
20. Үлкендердің жолын кесіп, атын атауға;
21. Ішімдік пен шегімдікке;
22. Ұрыс-керіске;
23. Беттен алып, бет жыртысуға;
24. Қараулыққа, ысырапқа;
25. Рахымсыздық пен қатыгездікке;
26. Түнде суға жалғыз баруға;
27. Жат жыныстылармен араласып, жатуға;
28. Күйеуге қашып тиюге;
29. Әдепсіз сөзге;
30. Тарс-тұрс етуге;
31. Адам мен жануарларды тебуге;
32. Кісіні қорлап жәбірлеуге;
33. Тәкәппарлық пен сайқымазақ жасауға;
34. Айғай сүреңге;
35. Шектен тыс сыланып, жасануға;
36. Қызғаншақтық пен күншілдікке;
37. Менмендік пен өзімшілдікке;
38. Алдап – арбауға:
39. Көрсе қызарлыққа;
40. Нәпсі құмарлыққа.

«Қызды қымтап ұстаған ұлмайды» дей отырып, оларды қанаттыға қақтырмай, тұмсықтыға шоқтырмай өсіруді парыз санайды. «Қыздың жолы жіңішке» деп, оның абыройын сақтауын қатаң қадағалап отырған. Қыз баланың абыройы оның ақыл-парасатына, инабаттылығына, махаббатты жоғары бағалауына байланысты. «Қыз өссе - елдің көркі» дегендей Ел сәні, елдің көркі қыздармен шырайланатыны шындық. Қыз баланың тәрбиесі ата-анаға да үлкен сын. Ата-ана мәуелі жеміс ағашы болса, ұл мен қыз сол ағаштың жемістері.

Сонымен қатар қазақ қыздары махаббат атты асыл сезімді айрықша қастерлеп аялаған. «Қыз» ең қасиетті сөз. Қасиетті болатыны бүкіл адамзат қыздан тарайды: қыз келін болады, келін анаға

айналады, ал ана әже деген зор дәрежеге жетеді. Осы үшеуі арқылы ұрпақ өсіріп, әдет-ғұрпын, салт-санасын, дәстүрін немересіне, немересінен шөбересіне жеткізуші, дамытушы, әрине әйел-ана. Халқымыздың ырысты ынтымағын, береке бірлігін, туыстың татулығын іске асыратын да, ұйымдастыратын да әйел-ана. Отбасылық қыз тәрбиесі ұл тәрбиесіне қарағанда өзінің ерекшелігі бар физиологиялық және психологиялық ерекшеліктерге тікелей негізделген. Қыздар тәрбиесі қоғамда рухани құндылықтарды, ұлы мұраттарды иманды және инабатты бәсекемен қалыптастырады. Қыз өсіру гүл өсірумен бірдей. Қазақ қызы қашан да қазақтың қызы деген атқа лайықты болуы керек. Заман өзгереді, жылдар өтеді, бірақ жан дүниедегі қазақтың қаны, рухы өзгермейді. Бұрынғы заманда қазақтың қызы деген кезде әр қазақтың көз алдына әшекейлі, сымбатты, өрілген қос бұрымы, сыңғырлаған шолпысымен ерекшеленген әдемі қазақ аруы елестейді. Қоңыраулы шолпы таққан қыз бала үй арасында жүргенде, жүгіргенде, күлгенде ол сыңғырлап дыбыс беріп тұрады. Үйдегі отырғандар әдептен тыс әңгіме айтып отырғанда даладан шолпының сыңғырын ести сала сөздерін тыя қоятын. Осылайша, шолпы таққан қыз бала жасына жетпей жаман сөз естуден бойын аулақ ұстайды. Үлкендер қыз баласының әрлі-берлі жүрген жүрісіне де мән беріп, тіпті шолпысының сыңғырына дейін бақылауға алып отыратын болған. Қыздың киімі, дауысының ырғағы нәзіктігіне тән жүрісі де сай болса, сонда толық бейнесін аша түседі. Елбасымыз Нұрсұлтан Әбішұлының: «шығыс халықтарының арасында, жалпы мұсылман елдерінде әйел затын бөлекше бағалайтын, қарындасты қатты қастерлейтін халықтың бірі де, бірегейі де - біздің қазақ» - деген пікірін ескеруіміз керек. Әрбір елдің өміріндегі шешуші кілт – қыздарға берілетін тәлім тәрбие арқылы өлшенеді.

Жазушы Ә.Нұршайықовтың мына бір сөздерін әрбір қыз баланың бойына сіңірсек құба-құп:

-Қыздар! Өздеріңді алақанға салып әлпештеп отырған осынау бір елімізге адал перзент, асыл азамат боламын десеңдер, еңбекшіл болыңдар! Еңбекшіл адам ең ардақты адам. Әдемі болыңдар, әсем болыңдар! Сонымен бірге ақылды болыңдар! Сұлу болыңдар, сымбатты болыңдар! Сонымен бірге саналы болыңдар! Қыздар ұйқышыл болмаңдар, ұмытшақ болмаңдар, ұрысқақ болмаңдар! Инабатты болыңдар, ілтипатты болыңдар, ұйымшыл болып өсіңдер!

Қыз бала тәрбиесін ұрпақ тәрбиесі деп қарау қажет. Бүгінгі қазақ бойжеткендері ертеңгі еріне адал жар, балаларының анасы. Бүгін ол қыздар өнегелі тәрбие алса, ертең ұрпақ тәрбиелейтін қазақтың дана аналарына айналады. Сол себепті де қазақтың сұлу да сымбатты, қаракөз аруларын қастерлеп, аялауымыз қажет.

Пайдаланылған әдебиеттер тізімі:

1. «Ұлттық тәрбие» журнал, №2 (28) 2015
2. Жұмабаева Н. Қыздарға өнегелі ақыл беру жолдары. –А.,2010. -102б.
3. «Тәрбие сағаты» журнал

Аннотация. В этой статье описывается воспитания казахских девушек, как казахский народ бережет девушек, не огорчая и не повышая голос.

Annotation. This article describes the education of Kazakh girls like Kazakh people protects girls, unnerving, and without raising his voice.

ӘОЖ: 372.874
С 20

БЕЙНЕЛЕУ ӨНЕРІНЕН СТУДЕНТТЕРДІ ДИЗАЙНЕРЛІК ІС-ӘРЕКЕТКЕ ДАЙЫНДАУДЫҢ ЖОЛДАРЫ

Сарманова Ф.У.
Тараз мемлекеттік педагогикалық институты, Тараз қ.

Студенттердің кәсіби біліктіліктерін кешенді түрде дамыту үшін, біз бұл позициядан бейнелеу өнерінен студенттерді дизайнерлік іс-әрекетке дайындауда арнайы дизайн курсын еңгізу мүмкіндіктері жайлы қарастырамыз. Бұл дизайнның өнер мен техникалық шығармашылықтың интеграциялық түрі екендігімен және оның өзімен бірге сызба геометрия, сызу, сурет, кескіндеме,

композиция және т.б. сынды пәндерді біріктіретіндігімен түсіндіріледі. Мұндай сабақтарда студенттер бейнелеу өнері құралдарының барлық мүмкіндіктерін қолданады, объекттердің пішіндері мен конструкциясын, кеңістік қасиеттерін ашуды және оны түрлендіруді үйренеді. Қоршаған ортасын түрлендірумен айналыса отырып, ол өзі де өзгереді, яғни өзінің шығармашылық қабілеттерін, қоршаған ортаны қабылдауын, ойлау біріздiлігін, эстетикалық құндылықтарын, яғни дизайнерлік іс-әрекетін дамытады. Студенттердің бейнелеу өнері сабақтарында дизайнерлік іс-әрекетке бағытталған көркем-танымдық, интеллектуалдық және шығармашылық қызметі оладың көпаспектілі және пәнаралық ойлауын, ақыр соңында кәсіби біліктіліктерінің дамуын анықтайды.

Студенттерді дизайнерлік іс-әрекетке дайындаудың психологиялық-педагогикалық ерекшеліктерін анықтау үшіналдымен ***«іс-әрекет»***, ***«дизайн»***, ***«дизайнерлік іс-әрекет»*** ұғымдарын ғылыми тұрғыдан анықтап алуымыз керек.

Қ. Әбішов бойынша ***іс-әрекет*** ол адамдардың дүниені игеріп, сол арқылы өзін, өз болмысын өзгерту, жарату, жасау қызметі, олар адамдардың қимылдық істеріне, әрекеттерінде болатын өзгерістер [1].Бұл дегеніміз, іс-әрекет ұғымы қандай да жұмысты орындау үшін жасалған адам қимыл-қозғалыстарының бәрін аңдатады. Іс-әрекет барысында адамның жан-жақты және біртұтас тұлғалық дамуы жүріп жатады, оның қоршаған дүниеге көзқарасы, қарым-қатынасы қалыптасады.

Дизайн – жоғары эстетикалық сапа мен тұтынушылық қасиеттерге ие заттық-кеңістікті ортаны ұйымдастырудағы жобалық, көркем-техникалық қызмет [2].В.Ф.Кригеркеңістікті-графикалық модельдеу әдісі болыпт абылатын дизайнды объектінің көркем образын ізденушілік құрастыру ретінде қарастырады [3]. Көркем образ студенттің бағалық-танымдық және тәжірибелік қызметінің нәтижесі ретінде кеңістікті, жүйелі-үйлесімді білімдердің көмегімен модельденеді.

Бұдан «***дизайн***» ұғымы – жалпы заттық ортаның пайда болуына себепкер қызметтік жоба түрі, яғни кез келген затты белгілі бір сипатқа, үйлесімділікке, маңыздылыққа ие дүниеге айналдыру, оның қызмет ыңғайлылығы мен тиімділігін, әсемділігін қамтамасыз ету дегенді білдіреді, ал «***дизайнерлік іс-әрекетті***» осы мақсатқа бағытталған қандай да жұмысты орындау үшін жасалған адам қимыл-қозғалыстарынатауға болады.

Студенттерді дизайнерлік іс-әрекетке дайындауда арнайы жаңа дизайн курсын қосу оларға қандай тәжірибелік пайда әкелуі мүмкін? Біріншіден, бұл кескіндеме, мүсін, сурет, сәндік-қолданбалы өнер, өнер тарихы, сызу, компьютерлік графика, бейнелеу өнерін оқыту әдістемесі және т.б. арнайы оқу пәндерін жаңаша оқуға деген мүмкіндік. Интеграцияланған дизайн сабағына жасалған талдау онда үш бағыттың: *көркем-гуманитарлық*, *ғылыми-техникалық* және *технологиялық* бағыттардың бірігіп кететіндігін көрсетті. Бұл бағыттар қызметтің бірыңғай тәсілдері мен танымның жүйелі әдісі бойынша қиылысады және бірін-бірі толықтырып отырады.

Дизайн курсы бойынша оқу материалының мазмұнын оған қолданбалы пән ретінде «Бейнелеу өнерін оқыту әдістемесінің» элементтерін қосу ретінде қарастыруға болады. Дизайн оқу курсының мазмұнына кіруге тиісті тәжірибелік тапсырмаларды іріктеу барысында болашақ бейнелеу өнері және сызу мамандарын арнайы даярлауда олардың маңыздылығы, шығармашылық және көркемдік қызметте қолданудың кендігі шешуші орынға ие. Бұған қоса, дизайн курсынның мазмұнын құрастыруда студенттерді кәсіби даярлаудың жалпы талаптары ескерілуі қажет. Сондықтан, «Дизайн» оқу курсының мазмұнын құрастыруды біз 5В010700 – «Бейнелеу өнері және сызу» білім беру бағадарламасы стандартының негізгі талаптарына сәйкес жүзеге асырдық.

«Бейнелеу өнерін оқыту әдістемесі» пәні мазмұнының бөлімінде дизайнның келесідей тақырыптары қарастырылуы керек:

– Дизайнды оқыту әдістемесіне кіріспе;
– Дизайнге оқытудың әдістемесі;
– Дизайнге оқытудағы ұйымдастырушылық жобалау;
– Дизайнды теориялық тұрғыдан оқытуда сабақ құрылымы мен мазмұнын жобалау және жасау;
– Дизайнды тәжірибелік оқытуда сабақ құрылымы мен мазмұнын жобалау және жасау;
– Дизайнге оқытуда білім мен біліктілікті бақылаудың ерекшеліктері. Бақылау түрлері мен формалары;
– Дизайнның негізгі бөлімдерін өткізуге арналған әдістемелік нұсқаулықтар;
– Дизайн сабағының кешенді талдауы;
– Дизайнге оқытудың инновациялық әдістері.

«Дизайн» оқу курсын оқығаннан кейін студент дизайн бойынша түрлі тақырыптағы сабақтарды қалай өткізу керек екендігін; тақтамен жұмыс істей білуді; жаңа сабақты түсіндіру

барысында әр қилы әдіс-тәсілдерді пайдалануды; бейнелеу өнері және сызу (Көркемсуреттік білім) мамандығы бойынша оқу үрдісін заманауи-ғылыми деңгейде ұйымдастыруды; ғылыми-зерттеулерді жүзеге асыруды; дизайн жұмысын қалай талдап және қорытындылауды білуі керек, сонымен қоса оларды дизайн бойынша арнайы тапсырмаларды шешу үшін қолдану тәжірибесі болуы қажет.

«Бейнелеу өнерін оқыту әдістемесі» пәні негізінде дизайн студенттердің факультативтік сабақтарында оқытылуы мүмкін. Білім беру бағдарламасының стандартына сәйкес дизайн курсын факультативтік сабақтарда оқыған кезде студенттер пәндік білімдер жүйесін, дизайн өнері бойынша көркем туындыларды жасауда көркемдік сауаттылықты білуі қажет.

Бұл материалдарды пән мазмұнына кіріктіру студенттерді дизайнге және өзге де арнайы оқу пәндеріне оқытуда олардың бойында дизайн құралдарымен жұмыс істеудің біліктіліктерінің болуы талап етілуі мүмкін деген алғышарттардан шығуы керек. Студенттерді бейнелеу өнерімен байланысты арнайы ұғымдардың шеңберінде оқыту нақты сөз тіркестері мен салыстырмалы характеристикалардың негізінде әрбір жаңа терминнің мағынасын ашуға мүмкіндік береді. Терминдер мен ұғымдардың пәндік ерекшеліктері оқытушыдан оқытудың барынша тиімді әдістерін іздестіруді талап етеді.

Сонымен, айтылған принциптер негізінде дизайн курсынның мазмұнын құрастыру «бейнелеу өнерін оқыту әдістемесі» пәні бойынша әдістемелік әдебиеттерді талдауды, пән бойынша оқу материалдарын жоспарлауды, пән бойынша күнтізбелік-көрнекілік, тақырыптық жоспарларды жасауды, болмысты эстетикалық тұрғыдан қабылдауды қамтамасыз етеді.

Студенттерді «бейнелеу өнерін оқыту әдістемесі» пәнінің негізінде дизайнерлік іс-әрекетке дайындау мәселесінің бірден бір маңызды шешімі болып студенттердің осы пән бойынша шығармашылық жұмыстарды орындаудан көрініс табады.

Студенттерді дизайнерлік іс-әрекетке дайындаудың ерекшеліктерін анықтау үшін дизайн қызметінің заттық қырларына терең талдау жүргізу қажет. Е.А.Климов қызметтің негізгі сапалары болып зат, мақсат, құрал және еңбек жағдайы табылатын мамандықтарға арналған талдау талаптары мен олардың жіктемесін жасады. Еңбек заттары бесеу: «Адам - табиғат», «Адам - Адам», «Адам - техника», «Адам – көркем образ». Берілген профессияға қажетті талаптары негізінде берілген қызметтің заттық қырларын қосатын еңбек заттарының әрқайсысы өз профессиограммасына ие [4].

Дизайнер қызметі «Адам – көркем образ» мамандығыаумағынакіреді. Осысебепті, өз кезегінде дизайн интеллектуалдық, зерттеушілік, шығармашылық және ақпараттық-коммуникациялық характерінің дамуына септігін тигізетін тұлғаның кәсіби-маңызды сапасының дамуының шарте болып табылады. Кәсіби қызметтері бойынша олар жалпы және арнайы, когнитивті және оперативті біліктіліктерге дифференцияцияланады. Ал мазмұны бойынша жүйелі болып табылады, себебі шығармашылық процестің түрлі қырларын біріктіреді.

Жоғарыда айтылғандардан бейнелеу өнерінен студенттерді дизайнерлік іс-әрекетке дайындау «бейнелеу өнерін оқыту әдістемесінің» ғылыми негіздеріне арқа сүйейтінін көруге болады. Ал бұл өз кезегінде бейне мәдениетін анықтайды. «Бейнелеу мәдениеті» студенттерде бейнелеу өнерінен білім беруде тұлға дамуының маңызды қасиеті ретінде қалыптасады.

Қазіргі заманғы ақпараттық технологиялар білім беру жүйесіне өз әсерін тигізуде. Бұл оның мазмұнының, оқыту технологиясының және оқытушыларды дайындау жүйесінің біртіндеп өзгеруінде көрініс тауып отыр. Болашақ оқытушы компьютерлік технологияларды өзінің шығармашылық қызметінде қолданып қана қоймай, сонымен қоса графикалық мазмұндағы оқыту бағдарламаларын өз бетінше жасауын айқындап алу қажет. Бұл тұрғыдан студенттерді дайындау кәсіби бағытқа және қазіргі білім беру жүйесінің маңызды шартына айналуда.

Осыдан, бейнелеу өнерінен студенттерді дизайнерлік іс-әрекетке дайындауда дизайн сабағы кәсіби қызметі жағынан жалпы және *арнайы*, *когнитивті* және *оперативті* дайындықтарға дифференцияцияланады. Ал, мазмұны жағынан жүйелі болып табылады, себебі өзіне шығармашылық процестің түрлі қырларын біріктіреді.

Студеттерді «бейнелеу өнерін оқыту әдістемесі» сабағында дизайерлік іс-әрекетке дайындауда оқу-тәрбие процесінің жүзеге сәтті асуы үшін оқытушының жұмыс істеу әдістемесі мен білім алушылардың оқу қызметтерін анықтап алу қажет.

Оқыту әдістерін таңдау мәселесі сабақта қойылған мақсат, мазмұны және шешілетін міндеттерге байланысты. Оқыту әдістерін және құралдарын үйлесімді пайдалануда оқу пәндерінің ерекшелігі, түрлі көрнекі құралдарменқамтамасыз етілуі ескеріледі.

«Дизайн» курсын оқыту дәстүрлі түсіндірмелі-көрнекілік лекциялар мен тәжірибелік сабақтарда оқу кестелерін, оқу фильмдерін, дидактикалық материалдарды және көрнекіліктерді кеңінен қолдануға негізделген.

Курс бағдарламасында оқу процесінде сабақты өткізудің белсенді және интербелсенді формалары (іскерлік және рөлдік ойындар, нақты педагогикалық ситуацияларды талдау, оқу дискуссиялары, қазіргі заманғы жобалық оқыту технологиясы, сыни ойлауды дамыту, консультациялар, рефлексивті технологиялар және т.б.). Бұл технологиялар аудиториядан тыс жұмыстармен үйлесімділікте бола отырып студенттердің кәсіби біліктіліктері мен дағдыларының қалыптасуы мен даму мәселесін шешеді. Курсты меңгеру процесін ұйымдастыруда мамандардың мастер-класстары, білім беру ұйымдарындағы эксперименттік жұмыс пен оқытуды ұйымдасытрудың басқа да формалары қолданылуы мүмкін.

Студенттердің дайындығы оқытудың бір кезеңінен екінші кезеңіне өту нәтижесінде, білім алу процесінде алынған түрлі білімдердің өзара алмасуының арқасында және білім алушы студенттердің өзіндік жұмыс жасауға деген мүмкіндіктердің артуынан біртіндеп жүзеге асуы керек. Білімдерді шығармашылық тұрғыдан қолдану іске асқан жағдайда болашақ маманды дайындау процесінің жүзеге асуы орындала бастайды.

Осыдан, негізгі дидактикалық мақсатына байланысты дизайн курсын оқытуды ұйымдастыру технологиясы келесідей болып жіктелуі мүмкін:

- Фронтальді (топтық) формалар (пайдалану, жалпылау, білімді тексеру);
- Жеке-дара формалар (қайталау, бекіту, білім мен біліктілікті бақылау);
- Аралас немесе комбинацияланған сабақтар.

Дизайн курсындағы студенттер қызметінің ерекшеліктерін ескере отырып оқытушылар оқытуды модельдеуге болады. Дизайн курсына оқыту әдістемесі жүйенің алдыңғы қатарлы компоненті болып табылады, себебі ол оның қалған барлық компоненттерінің динамикалы дамуына ықпал жасайды. Біліктіліктерді қалыптастыру жүйесінің әрбір қадамы болашақ маманды оқытудың, дамытудың және тәрбиелеудің баспалдағы болып табылады.

Пайдаланылған әдебиеттер тізімі:

1. Әбішов Қ. Философия: Студенттер мен аспиранттарға арналған оқулық. – Алматы, 2001– 256 б.
2. Волков И.П. Художественная студия в школе. – М.: Просвещение, 1993. –127 с.
3. Кригер В.Ф. Пространственно-графическое моделирование и развитие творческих способностей студентов. – Воронеж: Изд-во Воронеж. Ун-та, 1989. – 183 с.
4. Радугина, А.А. Психология и педагогика. - М.: Центр, 1997. – 256 с.

Аннотация. В данной статье рассматриваются вопросы межпредметной связи дизайна со специальными дисциплинами, в частности с «методикой преподавания изобразительного искусства». В соответствии с основными требованиями образовательной программы 6В010700 – «Изобразительное искусство и черчение» была разработано примерное содержание учебного курса «Дизайн» и приведены некоторые методические указаний при его преподавании в учебно-воспитательном процессе вуза.

Annotation. This article deals with the interdisciplinary design due to special disciplines, in particular with the "methodology of teaching the fine arts." In accordance with the basic requirements of the educational program 6B010700 - "Fine arts and drawing" was developed by the approximate content of the course "Design" and are some methodological guidelines when teaching in the educational process of high school.

ФИЛОЛОГИЯ

(ТІЛ ЖӘНЕ ӘДЕБИЕТ): ҚАЗАҚ, ОРЫС, ШЕТ ТІЛДЕРІ

ӘӨЖ 802.0. 378 147

THE ROLE OF EXTRA-CURRICULAR WORK IN LANGUAGE TEACHING

Auganbaeva M.A., Utegenova S.I.
M.Kh. Dulaty Taraz state university, Taraz city.

Educational institutions all over the world are focusing on rearranging their curricular to meet the demands of the global market. Students are expected to develop professional skills along with the ability to understand and be understood in the languages of the worldwide neighborhood i.e., contemporary education implies effective communication in one or more foreign languages. Therefore, finding ways of improving foreign language education at the high level emerges as an important question in applied linguistic research. Besides reforming language curricular, many schools are trying to increase students' interest and language skills by offering a variety of language related extra-curricular activities. Our students memorized more language materials thanks to participation in an extra-curricular competition than if they tried learning these materials with a textbook. Students' responses show that language-oriented extra-curricular activities had a strong impact on their confidence as language learning, their motivation and communicative skills. Extra-curricular activities are performed by students outside the realm of the normal curriculum of school or university education; they supplement the regular course of classroom instruction. Extra-curricular activities made their first appearance in the nineteenth century. Since then, the range of extra-curricular activities has been expanding and includes clubs, student government, focus meetings, parties, movie and book clubs, etc. Extra-curricular activities have become an inseparable part of the context of second language teaching and learning. Language-oriented activities have spread to schools are universities all around the world, and proved to be an effective form of additional language instruction. In schools and universities, extra-curricular activities are very popular. Partly the abundance of extra-curricular activities as connected with the goal of bringing up hard working comrades with good social and communicative skills along with high professional abilities. The main purpose of extra-curricular activities is to provide students with opportunities to use and share the skills they obtained in class in an informal way, outside of class, in the process of socializing with other students. Students are positive and enthusiastic about their language-related extra-curricular activities. Students enjoy employing their target language outside the class. According to some methodologists' opinions, the extra-curricular activity which has most positive effect on the language acquisition is conversation activities, since senior students can engage in conversation and they also help junior students with their grammar and home assignments [1;23].

Modern students believe that extra-curricular activities are strongly contributing to student motivation and the knowledge of foreign culture. As Lambert states extra-curricular work allows instructors to cover cultural issues, watch educational videos, provide students with opportunities of peer-to-peer and student-instructor communication, and provide extra exposure to the target language with the help of audio and video materials [2; 12].

Interacting with others in a foreign language involves more than knowing the appropriate syntax and lexicon. Second language instruction also involves sociolinguistic knowledge, or the knowledge of cultural issues. Integration of extra-curricular activities into the second language curriculum is supported in the context of culturally oriented communicative second language teaching. A central goal of language education in the global context is the fostering of intercultural communication. Extra-curricular activities provide language instructors and students with a lot of opportunities of creating the target language environment, and engaging in further studies of the target language culture. Participation in extra-curricular activities provides the students with experiential learning rather than 'book' knowledge [3;23].

Extra-curricular activities serve as an effective method of promoting students' feeling of belonging, language skills, positive attitudes towards the target language group and the desire to integrate into the target language community. They also help to build and maintain a high level of motivation, which is one of the most important factors in the success of second/foreign language acquisition. While many models

of learner motivation have been offered, the diversity of extracurricular activities allows using a large variety of motivation types and language learner types.

Extracurricular activities are voluntary as opposed to mandatory aspects of classroom learning. They can be organized any time convenient for students and instructors. Students often organize and direct these activities, which help to foster students' autonomy and independence. A consequence of student involvement into extra-curricular activities is suiting language, culture and other materials to the specific features of a student group (age, personality, interests, ets.).

Extracurricular activities have been described by a number of language educators, including Carter and Thomas, Ferragatti and Carminati, Fried-Booth, Haines, Legutke, Sheppart and Stoller, and Ward.Although each of these educators has approached project work from a different perspectives.

Extracurricular activities, in its various configurations, shares these features:

1. Extracurricular activities focus on content learning rather than on specific language targets. Real-world subject matter and topics of interst to students can become central to projects.
2. Extracurricular activities are student centered, though the teacher plays a major role in offering support and guidance throughout the process.
3. Extracurricular activities are cooperative rather than competitive. Students can work on their own, in small groups, or as a class to complete a project, sharing resources, ideas, and expertise along the way.
4. Extracurricular activities lead to the authentic integration of skills and processing of information from varied sources, mirroring real-life tasks.
5. Extracurricular activities culminate in an end- product (e.g., an oral presentation, a poster session, a bulletin board a report, or a stage performance) that can be shared with others, giving the project a real purpose. The value of the project, however, lies not just in the final product but in the process of working towards the end point. Thus, extracurricular activities have both a process and product orientation, and provide students with opportunities to focus on fluency and accuracy at different project-work stages.
6. Extracurricular activities is potentially motivating, stimulating, empowering, and challenging. It usually results in building student confidence, self-esteem, and autonomy as well as improving students language skills, content learning, and cognitive abilities. [6, p.90]

It's known that due to the changes in our society, using new methods of teaching became necessary and preferable. Using new teaching technologies, i.e. Internet, CD disks, project lessons and others provides learners with much information in comparing with ordinary lessons. Such types of teaching make students work hard, individually and in pairs: do the research and creative work.

That's why these lessons attract learners' attention rather than traditional lessons.

Extracurricular lessons are more likely to succeed if students work co-operatively with others and independently of the teacher towards a mutually agreed goal. The joint end product replaces high marks and teacher approval as the accepted measure of success [4, p.12].

Although at certain stages of most projects, grammatical accuracy is of great importance, only rarely will a particular project lend itself naturally to the systematic practice of specific, predictable language structures. By contrast, most projects, including those outlined in this book, involve a number of related skills.

A clearly defined and agreed upon end product is an essential feature of project of work. Whatever its form, this end product should be the final result of the various tasks students engage in during the project. Without an end product to aim at, projects would have no natural conclusion and activities might become meaningless, unrelated exercises.

Integration of extra-curricular activities into the second language curriculum is supported in the context of culturally oriented communicative second language teaching. A central goal of language education in the global context is the fostering of intercultural communication. Extracurricular activities provide language teachers and students with a lot of opportunities of creating the target language environment, and engaging in further studies of the target language culture. Participation in extracurricular activities provides the students with experiential learning rather than 'book' knowledge. Extracurricular activities serve as an effective method of promoting students' feeling of belonging, language skills, positive attitudes towards the target language group and the desire to integrate into the target language community. They also help to build and maintain a high level of motivation, which is one of the most important factors in the success of second/foreign language acquisition. While many models of learner motivation have been offered, the diversity of extracurricular activities allows using a large variety of motivation types and language learner types. Extracurricular activities that emerged are

games/competitions, clubs, parties, holiday celebrations and pen-friends or modern variant – online friends from the target countries.

Group work includes: hobby groups they are: play and game section, chorus section, reading and translation hobby groups, drama section, literature and art sections.

Mass work includes: pleasure parties, conferences, olympiads, excursions to films, dramatization of the story read, issuing wall newspapers, making up school display-stands and club work. The foreign club gives an opportunity to have natural situations for communication.

Extracurricular activities have the following characteristics:

- They are purposeful. They are beyond strictly practicing particular structures.
- They are interactive. They are activities are often conducted with others and often involve some form of discussion.
- Authentic materials are used. The situations in which the learners have to use language should be as realistic as possible.
- They are based on the information gap principle.

We may suggest some interactive tasks such as:

- Challenging statements.
- Personal experience.
- Problems.
- Exploratory and creative activities.
- Chats, tables, graphs, maps.
- Contests and games.

Modern students believe that extracurricular activities are strongly contributing to student motivation and the knowledge of foreign culture.

Students participate in different clubs, student government and theatres, take part in competitions and theme parties, organize trips and excursions.

Extracurricular activities are also believed to enhance social interaction, leadership, healthy recreation, self-discipline, and confidence of participants as well as improve their academic performance.

The main purpose of extracurricular activities is to provide students with opportunities to use and share the skills they obtained in class in an informal way, outside of class, in the process of socializing with other students. Students are positive and enthusiastic about their language-related extracurricular activities, and enjoy employing their target language outside the class.

A basic principle of extracurricular work is *Independent study* when pupils must learn not only to make grammatically correct, propositional statements about the experiential world, but must also develop the ability to use language. Modern requirements for learning process put more responsibility on the learners for their own learning. It involves students in more decision-making processes, and they learn by doing, rather than just by listening and performing often meaningless tasks which are often not in context and therefore 'unreal' to them.

Interactive learning produces committed relationships in which students really care about one another and provide assistance and help needed. It promotes more positive peer relationships better social skills, more social support, and party for that reason, higher self-esteem. Students like the class better, they are more interested in the subject and each other, and they are more self-disciplined.

In interactive learning, students take more responsibility for helping one another with assignments and problems. That alleviates some of the stress on the teacher to maintain order and to keep the students on task.

One of the main principles of extracurricular work is constructivist teacher and classroom.

So we can point out the following ways of encouraging of extracurricular work:

- Students should be given an opportunity to express their ideas and opinions.
- One of the teacher's major responsibilities is to establish situation likely to promote communication.
- Communicative interaction encourages cooperative relationships among students. The teacher acts as an advisor during communicative activities.

Language-oriented activities have spread to schools and universities all around the world, and proved to be an effective from of additional language instruction. Extracurricular activities have become an inseparable part of the context of second language teaching and learning.

Bibliography:

1 Brecht, R.D. and Walton, A.R. National strategic planning in the less commonly taught languages. The Annals of the American Academy of Political and Social Science. 1994

2 Lambert, R.D. Language instruction for undergraduates in American higher education. Washington, DC: National Foreign Language Center, Johns Hopkins University. 1990

5 Campbell H. Extra-curricular foreign language activities. American Council on the Teaching of Foreign Languages, New York. 1973

6 Brutt-Griffler, J. Word English: A Study of its Development. Clevedon, UK: Multilingual Matters. 2002

7 Abbs, Brian, Ingrid Freebairn. Blueprint One, England. Longman Group U.K limited, 1990.

Аннотация. В статье рассмотрены проблемы и вопросы обучения внеаудиторных занятий в английском языке.

Аннотация. Бұл мақалада ағылшын тіліндегі сыныптан тыс жұмыстарды қолдану мәселелері және оларды қолданудың тиімді жолдары қарастырылады.

ӘӨЖ 42.0. 718 489

SLANG

Baybossynova A.S., Turguntayeva G.A, Kaliyeva R.Zh.
Taraz state pedagogical institute, Taraz city.

Slang is nonstandard vocabulary composed of words or senses characterized primarily by connotations of extreme informality and usually by a currency not limited to a particular region. It is composed typically of coinages or arbitrarily changed words, clipped or shortened forms, extravagant, forced, or facetious figures of speech, or verbal novelties.

Slang consists of the words and expressions that have escaped from the *cant*, *jargon* and *argot* (and to a lesser extent from dialectal, nonstandard, and taboo speech) of specific subgroups of society so that they are known and used by an appreciable percentage of the general population, even though the words and expressions often retain some associations with the subgroups that originally used and popularized them. Thus, slang is a middle ground for words and expressions that have become too popular to be any longer considered as part of the more restricted categories, but that are not yet (and may never become) acceptable or popular enough to be considered informal or standard.

Under the terms of such a definition, *"cant"* comprises the restricted, non-technical words and expressions of any particular group, as an occupational, age, ethnic, hobby, or special-interest group. (*Cool, uptight, do your thing* were youth cant of the late 1960s before they became slang.) *"Jargon"* is defined as the restricted, technical, or shoptalk words and expressions of any particular group, as an occupational, trade, scientific, artistic, criminal, or other group. (*Finals* used by printers and by students, *Fannie May* by money men, *preemie* by obstetricians were jargon before they became slang.) *"Argot"* is merely the combined cant and jargon of thieves, criminals, or any other underworld group. (*Hit* used by armed robbers; *scam* by corporate confidence men.)

Slang fills a necessary niche in all languages, occupying a middle ground between the standard and informal words accepted by the general public and the special words and expressions known only to comparatively small social subgroups. It can serve as a bridge or a barrier, either helping both old and new words that have been used as "insiders' "terms by a specific group of people to enter the language of the general public or, on the other hand, preventing them from doing so. Thus, for many words, slang is a testing ground that finally proves them to be generally useful, appealing, and acceptable enough to become standard or informal. For many other words, slang is a testing ground that shows them to be too restricted in use, not as appealing as standard synonyms, or unnecessary, frivolous, faddish, or unacceptable for standard or informal speech. For still a third group of words and expressions, slang becomes not a final testing ground that either accepts or rejects them for general use but becomes a vast limbo, a permanent holding ground, an area of speech that a word never leaves. Thus, during various times in history, American slang has provided *cowboy, blizzard, okay, racketeer, phone, gas,* and *movie*

for standard or informal speech. It has tried and finally rejected *conbobberation* (disturbance), *krib* (room or apartment), *lucifer* (match), *tomato* (girl), and *fab* (fabulous) from standard or informal speech. It has held other words such as *bones* (dice), used since the 14th century, and *beat it* (go away), used since the 16th century, in a permanent grasp, neither passing them on to standard or informal speech nor rejecting them from popular, long-term use.

Slang words cannot be distinguished from other words by sound or meaning. Indeed, all slang words were once cant, jargon, argot, dialect, nonstandard, or taboo. For example, the American slang *to neck* (to kiss and caress) was originally student cant; *flattop* (an aircraft carrier) was originally navy jargon; and *pineapple* (a bomb or hand grenade) was originally criminal argot. Such words did not, of course, change their sound or meaning when they became slang. Many slang words, such as *blizzard, mob, movie, phone, gas,* and others, have become informal or standard and, of course, did not change in sound or meaning when they did so. In fact, most slang words are homonyms of standard words, spelled and pronounced just like their standard counterparts, as for example (American slang), *cabbage* (money), and *cool* (relaxed). Of course, the words *cabbage* and *cool* sound alike in their ordinary standard use and in their slang use. Each word sounds just as appealing or unappealing, dull or colourful in its standard as in its slang use. Also, the meanings of *cabbage* and *money, cool* and *relaxed* are the same, so it cannot be said that the connotations of slang words are any more colourful or racy than the meanings of standard words. All languages, countries, and periods of history have slang. This is true because they all have had words with varying degrees of social acceptance and popularity.

Slang is not the language of the underworld, nor does most of it necessarily come from the underworld. The main sources of slang change from period to period. Thus, in one period of American slang, frontiersmen, cowboys, hunters, and trappers may have been the main source; during some parts of the 1920s and '30s the speech of baseball players and criminals may have been the main source; at other times, the vocabulary of jazz musicians, soldiers, or college students may have been the main source.

To fully understand slang, one must remember that a word's use, popularity, and acceptability can change. Words can change in social level, moving in any direction. Thus, some standard words of William Shakespeare's day are found only in certain modern-day British dialects or in the dialect of the southern United States. Words that are taboo in one era (*e.g., stomach, thigh*) can become accepted, standard words in a later era. Language is dynamic, and at any given time hundreds, and perhaps thousands, of words and expressions are in the process of changing from one level to another, of becoming more acceptable or less acceptable, of becoming more popular or less popular.

The processes by which words become slang are the same as those by which other words in the language change their form or meaning or both. Some of these are the employment of metaphor, simile, folk etymology, distortion of sounds in words, generalization, specialization, clipping, the use of acronyms, elevation and degeneration, metonymy, synecdoche, hyperbole, borrowings from foreign languages, and the play of euphemism against taboo. The English word trip is an example of a term that has undergone both specialization and generalization.

Psychologically, most good slang harks back to the stage in human culture when animism was a worldwide religion. At that time, it was believed that all objects had two aspects, one external and objective that could be perceived by the senses, the other imperceptible (except to gifted individuals) but identical with what we today would call the "real" object. Human survival depended upon the manipulation of all "real" aspects of life--hunting, reproduction, warfare, weapons, design of habitations, nature of clothing or decoration, etc. through control or influence upon the *animus*, or imperceptible phase of reality. This influence was exerted through many aspects of sympathetic magic, one of the most potent being the use of language. Words, therefore, had great power, because they evoked the things to which they referred.

Some slang becomes respectable when it loses its edge; "spunk," "fizzle," "spent," "hit the spot," "jazz," "funky," and "p.o.'d," once thought to be too indecent for feminine ears, are now family words. Other slang survives for centuries, like "bones" for dice (Chaucer), "beat it" for run away (Shakespeare), "duds" for clothes, and "booze" for liquor (Dekker). These words must have been uttered as slang long before appearing in print, and they have remained slang ever since. Normally, slang has both a high birth and death rate in the dominant culture, and excessive use tends to dull the lustre of even the most colourful and descriptive words and phrases. The rate of turnover in slang words is undoubtedly encouraged by the mass media, and a term must be increasingly effective to survive.

While many slang words introduce new concepts, some of the most effective slang provides new expressions--fresh, satirical, shocking--for established concepts, often very respectable ones. Sound is

sometimes used as a basis for this type of slang, as, for example, in various phonetic distortions (*e.g.,* pig Latin terms).

Slang is not all of equal quality, a considerable body of it reflecting a simple need to find new terms for common ones, such as the hands, feet, head, and other parts of the body. Food and drink also involve extensive slang vocabulary. Strained or synthetically invented slang lacks verve, as can be seen in the desperate efforts of some sportswriters to avoid mentioning the word baseball-*e.g.,* a batter does not hit a baseball but rather "swats the horsehide," "plasters the pill," "hefts the old apple over the fence," and so on.

Slang is one of the vehicles through which languages change and become renewed, and its vigor and color enrich daily speech. Although it has gained respectability in the 20th century, in the past it was often loudly condemned as vulgar. Nevertheless, Shakespeare brought into acceptable usage such slang terms as *hubbub, to bump,* and *to dwindle,* and 20th-century writers have used slang brilliantly to convey character and ambience. Slang appears at all times and in all languages. A person's head was *kapala* (dish) in Sanskrit, *testa* (pot) in Latin; *testa* later became the standard Latin word for head. Among Western languages, English, French, Spanish, Italian, German, Yiddish, Romanian, and Romany (Gypsy) are particularly rich in slang.

Studying slang by no means can be regarded as accomplished. Insufficiently studied are the questions of attitudes to various kinds of slang of different layers of the population and the appearance of the super-new sources of slang such as the cyberspace and other new technologies. The given problems represent a huge interest in studying sociolinguistics and computer linguistics. Thus, studying slang has a great future.

Bibliography:

1. Chapman, Robert L. American Slang. HarperPerennial, 1987. Abridged edition of the New Dictionary of American Slang (Harper, 1986).
2. The Concise Columbia Encyclopedia, Third Edition Copyright © 1994, Columbia University Press.
3. Dictionary of contemporary slang - Tony Thorne. Published by Bloomsbury / London. 1997.
4. Lighter, Jonathan E.; J. Ball; and J. O'Connor, eds. Random House Historical Dictionary of American Slang. Random House, 1994 .
5. The Oxford dictionary of modern slang - John Ayto / John Simpson. Published by Oxford University Press. 1992.

Аннотация. В данной статье рассматривается использование сленга, его распространение в языке, влияние разных средств на формирование сленга. Актуальность данной статьи обусловлена эксклюзивной важностью сленга для молодого поколения.

Аннотация. Ұсынылған мақалада сленгтің қолданылуы, тілде таратылуы, сленгтің құрылымына түрлі қорлардың ықпал етуі қарастырылған. Бұл мақаланың өзектілігі жас ұрпақ үшін сленг маңызды екендігін көрсетеді.

ӘӨЖ 802.0. 378
147

АҒЫЛШЫН, ҚАЗАҚ ЖӘНЕ ОРЫС ТІЛДЕРІНДЕГІ ҚЫЛМЫС ПЕН ЖАЗА КОНЦЕПТЕРІ

Ауганбаева М.А., Бағдаулет Г.Н.
М.Х. Дулати атындағы Тараз Мемлекеттік Университеті, Тараз қ.

XX ғасыр лингивистикасында тілді қарым-қатынас пен таным құралы ретінде ғана емес, ұлттық мәдени код ретінде қарастыру қарқынды бағытта дамып келеді. Тіл – антропоцетристік құбылыс. Ол адам үшін қызмет етеді. Бұл барлық тілдерге тән ерекшелік. Сондықтан да болар,қазіргі заман лингвистикасында структурацентристік бағыттағы ізденістер қатары үздіксіз жалғасуда.Тілді антропоцентристік тұрғыда зерттеу мына төмендегі бағыттармен ерекшелінеді. Олар «тіл және адамның рухани белсенділігі», «тіл және ойлау», «тіл және психология», «тіл

және қоғам», «тіл және мәдениет», «тіл және этнос». Әр ұлттың өзіндік ойлау жүйесі, дүниені бейнелеу тәсілдері бар. Ол ғасырлар бойы қалыптасқан ұлттық мәдениеттің, философияның негізін құрайды. Қазіргі ғылымында «концепт» терминінің қарастырылуы лингвистика мен философияның өзара әсерінің күшеюіне байланысты. Материалдық және рухани мәдениет дамыған сайын ұлттық ойлау да дамиды. Жалпы «концепт» термині когнитивтік лингвистика ғылымының қажеттілігінен туындай отырып, лингвистикалық ақпараттыпсихологиялық, адамныңтанымәрекетіменұштастырады. Логика ғылымында «концепт» термині мен «ұғым» терминібара-бартерминдерретіндеқарастырылады. Демек, концепт ұғымдықақпараттан басқа психологиялық, этимологиялық, прагматикалық, мәдениақпараттарды да білдіреді. Лингвомәдениеттануда концепт жалпы белгілі бір этнос мәдениеттіңбастыэлементі, адамныңменталдыәлемніңбастыұяшығыдептанылады.

Қылмыс пен жаза ұғымдары жалпы адамзаттық жақсылық пен жамандық, шындық пен жалған, норма мен аномалия ұғымдарымен тікелей байланысты. Дегенмен, дінді қабылдау немесе басқа әлемдік религияны қабылдау, сондай-ақ цивилизация халықта жақсылық пен жамандық жайлы этикалық ұғымның анық қалыптасуының міндетті шарты болып табылмайтынын айта кеткен жөн. Қоғамдық дамудың ең ежелгі кезеңдерінде адам өмірі қатал реттелген, ал оның белгілі бір ұжымда белгілі бір әлеуметтік ережелерді, құқықтық реттеулерді сақтамай өмір сүруі мүмкін емес. Қоғамдық сананың өнімі болып табылатын тіл норма жайлы ұғым мен оның бұзылуын, норманың бұзылуы үшін қарастырылған жазаны, оның алғаш қалыптасқан кезінен бастап білдірді.

Алдымен, CRIME концептінің репрезентациялық ерекшеліктерін қарастырып көрейік.

Crime терминінің сөздікте берілген анықтамасын көрелік:

1. "any social harm that the law defines and makes punishable. This term is to be distinguished from *civil wrong* or *tort*" [MLU, p. 236].

2. "a crime is a violation of a law in which there is injury to the public or a member of the public and a term in jail or prison, and/or a fine as possible penalties" [LLD].

3. the intentional commission of an act usually deemed socially harmful or dangerous and specifically defined, prohibited, and punishable under criminal law .

4. An act committed in violation of law where the consequence of conviction by a court is punishment, especially where the punishment is a serious one such as imprisonment.

5. an action that is deemed injurious to the public welfare and is legally prohibited.

Сөздіктерде берілген дефинициялар сараптаудың нәтижесінде анықталған CRIME концептінің мазмұндық минимумы, «қылмыстық құқықпен тиым салынған кез-келген оқиға немесе әрекет» (events and actions banned by criminal law) деп анықталады. Сөздіктерде берілген барлық дефинициялар талдау барысында «қылмыс қоғамға қауіпті және заңмен жазаланатын айыпты әрекет» дегенді білдіретін “crime” концептінің мазмұндық минимумын анықтауға мүмкіндік береді. Мұндағы міндетті компонент – жазадан құтыла алмаушылық болып табылады.

Сараптау барысында үш лексемадан тұратын синонимдік қатар анықталды: *crime, sin, wrong.*

Бұл берілген сөздер CRIME концептінің әртүрлі фрагменттерімен сәйкес келеді, сондай-ақ жекелеген концептілерді білдіруі де мүмкін. Бұдан шығатын қорытынды: мұнда концепттің тұтас доменін айтқан жөн болар, өйткені олардың шегін анықтау қиын.

Crime сөзінің антонимдік қатары***:*** *noncrime, blamelessness, faultlessness, guiltlessness, impeccability, innocence, irreproachability; goodness, morality, righteousness, virtue, virtuousness*.

Crime сөзжасамдық қатары:

CRIM*E (n) = преступление, злодеяние;*
CRIM*INAL (adj) = преступный, криминальный;*
CRIM*INAL (n) = преступник;*
CRIM*INALIST (n) = криминалист, специалист по уголовному праву;*
CRIM*INALITY (n) = преступность, виновность;*
CRIM*INALLY (adv) = преступно, согласно уголовному праву;*
to ***CRIM****INILIZE = превращать в преступников;*
to ***CRIM****INATE = обвинять в преступлении, инкриминировать;*
CRIM*INATIVE (adj) = обвинительный, обличительный;*
CRIM*INATION (n) = обвинение в преступлении;*
CRIM*INATORY (adj) = обличающий, обвиняющий;*
CRIM*INOLOGY (n) = криминология;*
*to DIS****CRIM****INATE = отличать, дискриминировать;*
*DIS****CRIM****INATE = отчетливый, имеющий отличительные признаки;*

*DIS**CRIM**INATING (adj) = отличительный, проницательный;*
*DIS**CRIM**INATION (n) = умение разбираться, проницательность;*
*RE**CRIM**INATION (n) = взаимное или встречное обвинение;*
RECRIMINATIVE (adj) = отвечающий обвинением на обвинение;
RECRIMINATURY (adj) = отвечающий обвинением на обвинение;

Сараптай келе “crime” термині анықтамасын, синонимдік, антонимдік және сөзжасамдық қатарларын таптық. Қылмыс жасау моделінің міндетті компоненттері ретінде заңға қарсы әрекеттің келесідей сипаттамалары беріледі: заң бұзушының күнәсы, қылмыстың мотиві, қылмыскердің ақыл-ой дамуының белгілі бір деңгейі, моральдық шығын және жазаның болмай қоймайтындығы.

Қылмыс сөзімен қатар жүретін сөз ол “жаза” болып табылады.

PUNISHMENTтерминінің сөздікте берілген анықтамасын көрелік:

1. "some pain or penalty warranted by law, inflicted on a person, for the commission of a crime, or for the omission of the performance of an act required by law, by the judgment and command of some lawful court" [LLL].

2. The infliction or imposition of a penalty as retribution for an offence.

3. "to make someone suffer for a crime which he has committed" [DOL, p. 194].

4. Aversive stimulus that follows an undesirable behavior, and is intended to decrease or eliminate the occurrence of that behavior.

Сөздіктерде берілген барлық дефинициялар ды талдау барысында*PUNISHMENT* термині әрқашанқылмысжасағанадамныңқұқықтарыменбостандықтарыншектеугебайланыстыоғанбелгілібіржаза қолданужәнебелгілібірқұндылықтарданайырылу белгісін көре аламыз.Мазмұндық минимумын анықтауда қылмыстың өтеуі – жаза екенін аңғара аламыз.

Бұл күндегі заң терминдері ішіндегі күрделі құқықтық ұғымды білдіретін сөз ***қылмыс.***Қазақ әдет-ғұрып заңдарында болсын, “Жеті жарғыда" болсын, одан кейінгі әр түрлі ережелерде болсын, "қылмыс" сөзінің жиі кездесетінің көре аламыз. Ол сөздің баламасы ретінде *"жаман қылық", "жаман іс"*деген сөздер пайдаланылған***. "Қылмыс"*** сөзі термин ретінде кейін пайда болғанға ұқсайды. Ал түркі тілдерінде ***"қыл"*** етістігі бұрыннан бар және әр түркі мағыналарында жұмсала берген. Мысалы: істеу, дайындау, жасау, қалау, іске кірісу, қалауынша істеу т.б. Осы етістікке -ық /-ік жұрнағы жалғану арқылы кісінің мінезін, ойын білдіретін зат есім жасалған.

Орыс тілінде «преступление» лексемасы сөзжасам тұрғысынан да (приставка мен суффикстің көмегімен құрылған етістіктен жасалған зат есім), лексикалық тұрғыдан да қызық. Егер бұл ұғым диахронияда қарастырылатын болса, оның бастапқыда қандай лексемалармен берілгенін анықтауға, сондай-ақ дәл осы лексеманың пайда болу уақытын білуге болады. Егер «преступление»/«қылмыс» сөзін синхрония тұрғысынан қарастырса, «преступление» етіс зат есімі «преступать» етістігіне -л-, –ение- суффиксін қосу арқылы жасалған. «преступать» етістігінің өзі «ступать» етістігіне -пре күшейтпелі приставкасының қосылуы арқылы жасалып тұр. пре +ступать – преступать,преступ(ать) + л + ение – преступление.

Макс Фасмердің [Фасмер 1964 – 1973] сөздігінде көрсетілгеніндей, -пре приставкасы күшейтпелі мәнге ие; онда мысалдар да келтіріледі: премудрый, превеликий, предобрый. Сөздіктерде берілген анықтамасы:

Ушаковтың сөздігінде *«Преступление» – 1) Общественно опасное действие (или бездействие), нарушающее существующий правопорядок и подлежащее уголовной ответственности (право).*

2) Совершить преступление

3) Состав преступления

4) Преступление по должности.

5) Поймать кого-н. на месте преступления (в том месте и в тот момент, когда совершается преступление[Ушаков 2001].

Кез келген концептты парамерияда зерттеу өте маңызды, өйткені халықтың санасын білдіретін дәл сол мақал мәтелдер, демек, оларды қарастыру әлемнің тілдік картинасында белгілі бір концепттың орнын анықтаудың ажырамас бөлігі болып табылады.

Қылмыс күнә, кінә, кемшілік болуы мүмкін. Семантикалық аймақтың мұндай ядросы сөздіктердегі семантикалық аймақ ядросымен ұқсас:(Адам бейкүнә бола алмайды.....) Көріп тұрғанымыздай, әлем картинасындағы айырмашылықтар қылмыстың басым бөлігі әлемнің екі картинасында да байқалады, алайда ғылыми картинада әлдеқайда нақты құрылым бар, шарттар мен жағдайлар, детальдар ескерілген. Әлемнің ғылыми картинасы - бұл әлем жайлы теориялық

түсінік. Ол білім дамуының нәтижесі ғана емес, сондай-ақ ең жалпылама теориялық білім - бізді қоршаған әлемді сипаттауға негіз болған маңызды ұғымдар, қағидалар, заңдар, болжамдар мен теориялар жүйесі. Ғылым әлемді «сол күйінде» көргісі келеді.

Когнитивтік тіл білімінің тарихы тереңде жатыр.Әр адамның концептуалдық әлем бейнесі, әр түрлі халық өкілдерінің, әр түрлі болуымен байланысты. Концепт – когнитивті лигвинстиканың басты категориясы. Концепт табиғатын түсіну үшін, ең алғаш жасалған әрекеттердің қай – қайсысы да бір – бірінен шектес бірқатар ұғымдар мен терминдердің бар екенін ұғындырады. Ол ең алдымен ұғым мен мағынадан құралады. Концепт этномәдени санада сақталған, бегілі бір ұлттың ұрпақтан ұрпаққа таралатын ықшам, әрі терең мағыналы шындық болмыс, ұлттық мәдени құндылықтары жөніндегі сан ғасырлық түсінігін білдіретін құрылым.

Пайдаланылған әдебиеттер тізімі:

1. Аскольд – Алексеев С. А. Концепт и слова // Русская речь. Новая серия/ под ред. И.Р.Гальперина.- М.: Наука, 1986. – С 267-271
2. Евтушок Ю.Г. Концептуализация понятия «CRIME» в разных типах дискурса // Филология. История. Межкультурная коммуникация: Тез.докл. Региональной конференции молодых ученых. – Иркутск: ИГЛУ, 2002. – С. 31–33. – 0,1 п.л.
3. Данилов К. В. «Концепты crime и punishment в британской и американской юридической терминологии »
4. Евтушок Ю.Г. Концепт «CRIME» в аспекте биологической концепции языка // Язык. Культура. Человек. Этнос. – Кемерово: Комплекс «Графика», 2002. – С. 70–76. – 0,4 п.л.
5. Маслова В.А. Когнитивная лингвистика – Минск: ТетраСист.,

Аннотация. В статье рассмотрены концепт слово преступление и наказание в английском языке.

Аннотация. Бұл мақалада ағылшын тіліндегі қылмыс пен жаза концептісі зерртеу қарастырылады.

ӘӨЖ 371

ҚАЗАҚ ТІЛІ САБАҒЫНДА ӨЗІНДІК ЖҰМЫСТЫ ҰЙЫМДАСТЫРУ ЖОЛДАРЫ

Биғазы А.Р.
Сарыбарақ негізгі мектебі, Байзақ ауданы, Жамбыл облысы

Мектепте білім беру жұмысының алдына қойылатын түпкі мақсат – оқушыларға сапалы білім, берік тәжірибелік дағды беру және оларға білімді өздігінен меңгеру жолын, сол білімді тәжірибеде жүзеге асыра алатындай іскерлікті қалыптастыру. Бұл игі мақсат оқытудың әдіс-тәсілдерін, білімді меңгеру үдерісінде оқушының өздігінен жұмыс жасауына себебін тигізетін әдістерді қолдану жолымен жүзеге асады.

Өзіндік жұмыс -оқушының күрделі іс-әрекеттерінің бір түрі немесе оқу жұмыстарының арнайы бір формасы.Оқушылардың өзіндік жұмысын ұйымдастырудың маңызы өте зор. Өйткені, сол арқылы оқушылардың іс-әрекетінің дербестігі артады, ізденімпаздық қабілеті дамиды.Ол оқу материалының мазмұны мен оқыту әдісінің арасында өзекті байланысты қалыптастырады. Өзіндік жұмыс арқылы мұғалім материалды мазмұнына және сипатына қарай оны меңгертуге қолайлы әдістердің бірі.

Қазақ тілі сабағында оқушылардың өз бетінше жұмыс істеу белсенділіктерін арттыру барысында теориялық білімдерін кеңейтіп, ойлау қабілеттерін дамытуға болады. Оқушылардың пәнге қызығушылығын арттыра отырып жеке тұлға ретінде дамытудағы іздену-зерттеу бағытындағы тапсырмалар жүйесін құру маңызды.

Қазақ тілі сабағында өзіндік жұмыс түрлерін ұйымдастыруда біз төмендегі талаптарды ескереміз, олар:

- тапсырма әрбір оқушының білім деңгейіне байланысты жеке дара беріледі;

- өз бетінше орындалатын жұмыстың мазмұны мен күрделілігіне қарай жеткілікті уақыт беріледі;
- өзіндік жұмысты қалай орындауға түртті болатын кеңестер беріледі;
- тапсырма оқушының сын тұрғысынан ойлауын дамытуға бағытталады;
- оқушының теориялық білімін тәжірибе арқылы дәлелдеуге қалыптастырылады.

Сондықтан, оқушылардың өздігінен орындайтын жұмыстарын ұйымдастыруға елеулі мән беріледі. Оқушылар өзіндік жұмысты орындау барысында жеткілікті дағды алуға тиіс. Әр оқушы өзінің қандай тапсырманы және оны қалай орындайтынын, қандай тәсілдерді қолданатыны туралы мұғалімнен алдын ала кеңес алғаны дұрыс. Сонда ғана оқушының өзіндік жұмыс орындаудағы еңбегі нәтижелі болады. Ал оқушылардың өз бетінше орындайтын өзіндікжұмысы алдын ала тексеріліп, жіберілген қателер ұқыпты түрде түзетіледі әрі себептері түсіндіріледі. Оқушының өз бетімен орындаған жұмысының сапалы болуына мұғалімнің көмегі және оқушылардың өзін-өзі тексеру әрекеті елеулі ықпалын тигізеді.

Өзіндік жұмыстың түрлері сан алуан. Оларды топтастыру - күрделі мәселе. Оның жиі кездесетін бір тобы – сабақ мақсатына қарай қолданылатын жұмыс түрлері:

- жаңа білім мен ақпаратты меңгеру (материалды жан-жақты талдау, мұғалімнің ауызша баяндауының жоспарын, конспектісін жасау т.б. тәсілдерге үйрену).
- жаңа білімді бекіту (танымдық тапсырмалар мен жаттығулар, жазбаша, графикалық, практикалық жұмыстар, оқулықпен жұмыс, практикалық және зертханалық жұмыстар, тексеру, бақылау жұмысы, сынып жұмысы, шығармашылық жұмыс, эссе, рефераттар мен баяндамалар, тәжірибелер жасау,тест тапсырмасын орындау).

Сабақтың мақсаты мен міндеттеріне және жаңа тақырыптың мазмұнына, оқыту әдістерінің ерекшеліктеріне, оқушының даму дәрежесіне қарай өзіндік жұмыстарды бірнеше топқа бөлуге болады. Оның негізгі жиі кездесетін бір тобы - сабақ мақсатына қарай қолданылатын жұмыстың түрлері:

- жаңа тақырыпты меңгеруі;
- жаңа білімді бекіту;
- жаңа білім мен дағдыларды қайталау, бақылау және тексеру.

Қазақ тілі сабағында өзіндік жұмыс ретінде оқушыларға танымдық тапсырмалар мен жаттығу жұмыстарын орындау, сурет бойынша сөйлем, әңгіме құрау, сөздіктермен жұмыс тапсырылады. Мысалы, оқушының өз бетінше орындайтын жұмысын ұйымдастыру − сабақтың ең күрделі кезеңі. Өйткені, жұмысты оқушылардың бәрі бірдей бір мезгілде аяқтамайды.

Қай кезде болмасын білім бере отырып оқушылардың жеке даралық қабілетін қалай дамыту керектігі үнеміөзекті мәселе. Ол үшін мұғалім оқытудың тиімді әдіс-тәсілдерін пайдалануы керек. Өз бетінше жұмысты ұйымдастыруда баланың жеке қасиеттерін ескеріп, жеке дара, саралап оқыту әдісін пайдаланады.

Оқушылар өзіндік жұмыс орындауы үшін, алдымен, мұғалімнің берген үлгісіне қарай еліктеу негізінде қарапайым тапсырмалар орындайды. Бұл өзіндік жұмыстың мазмұнын жасау әдістерінің бағытын мұғалімнің өзі айтып бергені абзал, ал оқушы тек орындаушы. Қазіргі таңда сын тұрғысынан ойлау технологиясы оқушының бұрын алған білімдерін қолдануға лайықты жағдайлар туғызады, ол оқушының өздігінен ізденіп, жаңа міндеттерді шешуге тырысады. Сондықтан мұғалім оқушылардың өзіндік жұмысын ұйымдастыруда, ең алдымен оларды өздігінен жұмыс істеуге дайындайтын жаттығулардан бастап, кейін мұғалімнің көмегімен жасайтын жартылай дербес, ең соңында толық өздігінен жасайтын жұмыстарға үйрету маңызды.

Өзіндік жұмысты ұйымдастыру формалары: жеке оқушы, топпен жұмыс, барлық оқушылармен. Өздік жұмыстар әр сабақта міндетті түрде жүргізіліп отыруы қажет.

Қазақ тілі сабағында өзіндік жұмыстары әр түрлі әдістер арқылы іске асырылады, мысалы: танымдық тапсырма, жаттығу, кітаппен жұмыс, бақылау жұмысы, есеп шығару, эксперимент жүргізу т.б. Оқушылардың өздігінен орындайтын жұмыстарының бірі жаттығулар мен тапсырмалар болып табылады. Сондықтан сабақтамұғалімнің басшылығымен оқушылар танымдық тапсырмалар мен жаттығуларды өз бетімен жұмыс істеуге ұмтылады.

Қазақ тілі сабағында баланың тілдік қатынасының дұрыс дамуы маңызды. Ол жазу мен сөйлеу ерекшелігі. Оны дамытудың ең тиімді өзіндік жұмысқа берілетін тапсырмалардың бірі кітапппен жұмыс. Оқушының кітаппен жұмыс істеу дағдысын қалыптастыруды қарапайым шығармаларды талдаудан бастау қажет.

Оқушының кітаппен жұмыс дағдысын қалыптастыру оның тілін дамыту үшін пайдасы жоғары. Ал мұндай дағдыны қалыптастыру үшін мұғалім:

- балалардың дұрыс айтқандарын мадақтап, қателерін түзетумен қатар олардың назарын сол кітаптың мұқабасына, ішіндегі суреттеріне назар аударту;
- дидактикалық материалдар, көрнекті құралдарды, сюжетті суреттерді оқығанда шығармаға байланысты қолдану;
- шығармадағы қиын сөздерді оқушыларға түсіндіру;
- балалардың оқыған кітаптарынан қаншалықты жаңа білім алғандарын үнемі бақылап отыруы тиіс.

Кітап оқу нәтижесінде оқушылардың сөздік қоры дамиды. Тіл дамыту жұмысына қойылатын талаптар да оқушыға білім беру, іскерлікке үйрету және олардың білімін дамыту мақсаттарына бағытталады. Қазақ тілі сабағы арқылы тіл дамыту жұмысы - күрделі де шығармашылық процесс. Өзіндік жұмыс оқушының оқу материалының жүйелі түрде менгеруін, іздену, салыстыру, зерттеу, әртүрлі шығармашылық жұмыстарды өз бетінше орындауын қалыптастырады.

Қазақ тілі сабағында оқушылардың өзіндік жұмыстарын тиімді ұйымдастыру білім беру сапасының артуына септігін тигізеді. Ол жаңа теориялық білімнің терең бекіп, жүйелі қалыптасуына өздік жұмысқа берілетін тапсырмалар дұрыс таңдалып, құрастырылуы байланысты болады.

Оқушының өзіндік жұмыс жасау әрекетінің нәтижесінде төмендегі тұлғалық қасиеттер қалыптасады және танымдық белсендігі дамиды:
- өз бетінше ойлау біліктері мен ізденімпаздылығы;
- оқуға деген белсенділігі мен жеке даралық қабілеттілігінің артуы;
- жаңа берілген білімді оңай, әрі жылдам игеру;
- жеңілден қиынға қарай қиналмай өту мүмкіндігі кеңейеді;
- адамгершілік-рухани байлығы молайады, танымдық іс-әрекеті дамиды;
- өз ойының дербестігі байқалады, сыни ойлау қабілеті артады.

Оқушының өзіндік жұмысы – бұл оның дидактикалық тапсырмаларды өзінше орындауға, танымдық әрекеттерге қызғушылығының қалыптасуына және нақты бір ғылым саласында білім жинақтауына бағытталған оқу әрекетінің ерекше түрі. Өзіндік жұмыс оқушылардың шығармашылық қабілеті мен біліктерін дамытуда олардың барысында тиімді, әрі өнімді еңбек етуіне мол мүмкіндіктер жасайды.

Қазақ тілі сабағында оқушының өзіндік жұмысын белсендірудің тәсілдері ұйымдастырушылық және әдістемелік болып бөлінеді. Ол әдістемелік жағынан белсендіру қолданылған әдіс-тәсілдерге, оқушының өзіндік жұмысының формалары мен ұйымдастыру құралдарына байланысты.

Қорыты келе, өзіндік жұмыстың негізгі мақсаты оқушылардың танымдық міндеттерін қалыптастыру, шығармашылық қабілеттері мен қызығушылығын жетілдіру, білімге деген құштарлығын ояту. Ол қазақ тілі сабағында әртүрлі әдіс-тәсілдерді пайдалана отырып, оқушылардың өзіндік талдау, өз ойларын ұштауға және өздеріне деген сенімін арттыруға, талдау жасау мен салыстыру мүмкіндігін арттырады.

Пайдаланылған әдебиеттер тізімі:

1.Артықова Т.М. Қыстаубаева Ж. Қазақ тілі . Оқыту әдістемесі. – А., 2005

2.Бақзыбекова.Н. Саралап деңгейлеп оқыту технологиясы арқылы оқушылардың білім деңгейін арттыру. – А.: Қазақ тілі, №4, 2007.

3.Қуанышбаева А.Жаңа технологиялық әдіс-тәсілдерді пайдалану. - А: Қазақ тілі: Әдістеме. Республикалық ғылыми-әдістемелік журнал, №2. 2004.

Аннотация. Самостоятельная работа учеников - вид деятельности, при котором в условиях систематического уменьшения прямого контакта учителя с учениками выполняются учебные задания. К таким заданиям относятся контрольные работы, рефераты, эссе, позновательные задания и т.д.

Annotation. Independent work of students - an activity in which in a systematic reduction of the direct contact of the teacher with the students learning tasks are performed. These tasks include test papers, reports, essays, assignments, etc. Poznovatelnye.

ӘОЖ 376
Д64

КӨМЕКШІ МЕКТЕП ОҚУШЫЛАРЫНЫҢ ЖАЗУЫНДАҒЫ ҚАТЕЛЕРДІҢ СИПАТТЫ

Досмаханова Л.
Тараз мемлекеттік педагогикалық институты, Тараз қ.

Левина Р.Е., Садовникова И.Н., Спирова Л.Ф., Ястребова Г.Р., Корнев А.Н. т.б. авторлардың ғылыми жұмыстарында жазудың бұзылуының себептері, сипаттамасы, қателердің түрлері, түзету жолдары кеңінен қарастырлады. Жазуда кездесетін қателерді бірнеше топқа бөледі:

- дыбыстық құрамындағы қателер;
- сөздің лексико-грамматикалық жағындағы қателер;
- графикалық қателер;
- орфографиялық қателер.

Дыбыстық құрылуындағы қателерге келесі қате түрі жатады:

-Дыбыс алмастыру. Бұл қателер дыбысты дұрыс айыра алмауынан болады. Оған (п-б, т-д, к-г, ф-в, ш-ж, с-з) дыбыстары жатады. Сонымен қатар жиі ысқырық, ызың (с-ц, ж-з, щ-ц-ч-ц, т.б.) дыбыстарды алмастырулар жатады. Сонымен қатар «м» мен «н» дыбыстарын ажырата алмауы да кездеседі.

Лексико-грамматикалық қате түрлеріне:

- сөздерді алмастыру
- сөзді тастап кету
- сөз қосу
- сөздердің орнын ауыстыру жатады.

Бұл қателер 6-7 сынып оқушыларының грамматикалық құрылымдарды толық игермегендіктерінен, септіктерді дұрыс қолдана алмауына қателер 6-7 сынып оқушыларының грамматикалық құрылымдарды толық игермегендіктерінен, септіктерді дұрыс қолдана алмауынан болады.

Сөздерді алмастыру, қосу, тастап кету, қайталану қателерін жазуды жоспарлаудың бұзылуы ретінде қарастыруға болады. Бұндай қателер сау балаларда да кездеседі[1].

Ақыл ой кем балалардың зейінің тұрақсыздығынан, есте сақтауының нашарлығынан т.б. жағдайлардан екі есе қиындық жазуда туады. Кей уақытта бір сөздің жазылуында оқушылар ұзақ сенімсіз болып, келесі жазатын сөзін ұмытып, тек алғашқы сөздерін жазады.

Орфографиялық қателер. Ақыл ойы кем оқушыларда да қалыпты балаларда да кездеседі. Ақыл ойы кем оқушыларда механизмдердің тәсілі әріптің алмасуымен күрделенеді. Сонымен, сөздің құрылуы дыбыс айтудың бұзылу кезінде өтуіне, сөз қорының аздығына байланысты бұнда қате түрі жиі кездеседі.

Графикалық қателер түрі:

- оптикалық ұқсастығы бар дыбыстарды алмастыру
- кинестетикалық ұқсастығы бар дыбыстарды алмастыру.

Оптикалық ұқсас әріптерге: а-о, б-д, и-у, н-м, л-м, ч-в, н-ю, ч-р жатады.Оқушы әріптердің бірінші элементтерін жазып, ары қарай қолдың ұқсас саусақтарын ойлауы мен икемдей алмай, бала келесі элементтер санын қосып немесе басқа элемент жазып кетуі мүмкін. Жазу кезіндегі қолдың қимылын қадағалау, көру қабылдауы және қозғалыс кинестезиясының қызметімен атқарылады. Ал олардың дұрыс құрылмауынан бағыттауыш тірек болмай, әріп алмастыру пайда болады. Осында ақыл ойы кем оқушылардың жазу бұзылуының мінездемесі сипат алады[2].

Жазу процессінің негізгі операцияларының дамымауы негізіне (логопедия кафедрасында А.И.Герцен атындағы ЛГПИ да) сүйеніп құрылған классификация келесі дисграфия түрлерін бөледі: артикуляция-акустикалық, фонемді тануының бұзылу негізіндегі (фонеманың машықтандырылуы), тілдің талдау мен жинақтау бұзылуынан туған, аграмматикалық және оптикалық дисграфия.

Артикуляция-акустикалық дисграфия көбіне М.Е.Хватцевтің ауызша сөйлеудің бұзылуынан пайда болған дисграфиясына ұқсас. Оқушы айтылғаны бойынша жазады. Оның негізінде дұрыс айтпаудан туындаған жазуда дұрыс емес қайталаудың сүйенуінен пайда болатын бейне. Дыбысты дұрыс айтпағандықтан өзінің айтуындағы қатесін жазуда жібереді. Аритикулрды-акустикаық

дисграфия ауызша сөйлеуде дыбыстардың түсіп қалуы мен алмастыруында көрінеді. Көбінесе дизартрия, ринолалия, дислалия да кездеседі. Кейде ауызша сөйлеуде дыбыстарды алмастыру жойылса да, жазуда әріпті алмастыру қалып қалды[3].

Фонемдік танудың бұзылуы. Термин бойынша ол акустикалық дисграфия деп аталады.Фонетикалық дыбыстарға сәйкес әріптердің алмастыруында көрінеді. Бірақ та ауызша сөйлеуде дыбыстар дұрыс айтылады. Көбіне мынандай дыбыстар алмастырылады: ысқырық және ызың, ұяң-қатаң, африкаттар, олардың құрамына кіретін: (ч-т, ч-щ, ц-т, ц-с). Көбіне дауыстыларды алмастыру қателері жиі кездеседі. Мысалы: о-у, е-и фонемді тануының бұзылуынан болған дисграфия көбіне сенсорлы алалияда, афазияда кездеседі. Ең ауыр түрінде артикулярлы-акустикасы алыс дыбыстар да алмастырылады (л-к, б-в, п-н). Дисграфияның бұл түрінің механизіміне ортақ көзқарас жоқ.

Ол фонемді тану процессінің қиыншылығымен сипатталады.

И.А.Зимняя, Е.Ф.Собатович, Л.А.Чистович зерттеулері бойынша фонемді тануының көп деңгейлі процессі әр түрлі операцияларды құрайды:

- қабылдауда сөздің есту анализі іске асырылады
- акустикалық бейне артикулярлық шешімге ауысады
- шешімге келу үшін есту мен кинестетикалық бейнелер уақытша ұсталады
- дыбыс фонемамен сәйкестендіріледі, фонеманы таңдау операциясы жүреді
- есту және кинестетикалық қадағалаумен бейнемен бірігуі іске асырылып, аяққы шешім шығарылады. Жазу процесінде бұл процесстің функциялануы күрделенеді, фонема белгіленген көру әріп бейнелерімен сәйкестендіріледі[4].

Ал Е.Ф.Соботович, Е.М.Гопиченко әріптердің алмастыруын фонемді тануда балалар дыбыстың артикулярлық белгілеріне сүйеніп, есту қадағалауын қолданбайтынымен байланыстырады. Бұған қарама-қарсы зерттеулер Р.Беккер мен А.Коссовский әріпті алмастырудағы негізгі механизм, кинестетикалық талдаудың қиыншылығы дейді. Олардың зерттеулері бойынша балалар жазу барысында кинестетикалық сезінулерін толық қолданбайды[5].

Енді кейбір авторлар (Р.Е.Левман, Л.Ф.Спирова) жазуда әріпті алмастыру – (фонематикалық дамымауымен) фонеманы елестете алмауынан, фонемді таңдай алмауынан деп түсіндіреді.

Дұрыс жазуға фонемді таңдау мен ажырату процесстерінің барлық функциональды деңгейінің толық болуы қажет (есту, кинестетикалық талдау, фонемді таңдау операциясы, есту мен кинестетикалық бақылау). Осы себептермен дисграфия түрінің келесі түрлерін бөлуге болады: акустикалық, кинестетикалық, фонематикалық[6].

Тілдің талдау мен жинақтайдың бұзылуындағы дисграфия.

Оның негізінде бұзылулар жатыр: сөйлемдерді сөздерге бөлу, буындық және фонематикалық талдаулар мен жинақтау, фонематикалық талдау тілдік талдаудың күрделі түрі. Оған келесі қателер жатады: дауыссыздар қатар келген жағдайда тастау, дауыстыларды тастау, әріптерді алмастыру, әріп қосу, буындыларды алмастыру, қосу, тастап кету. Жазуды дұрыс меңгеруде оқушы фонематикалық талдауды ішкі жоспарында қалыптастыруы керек. Сөйлемдерді сөздерге бөлу кезінде сөздердің бірге жазылуы кездеседі, жалғауларды бөлек жазуы да кездеседі. Фонематикалық талдаудың бұзылуынан пайда болған жазудың бұзылуы туралы Р.Е.Левина, Н.А.Никашина, Д.И.Орлова, Г.В.Чиркиннің еңбектерінде көрсетілген.

Аграмматикалық дисграфия.Р.Е.Левина, И.К.Колпаковский, Р.И.Лалаева, С.Б.Яковлева еңбектерінде айтылған. Ол сөздің грамматикалық дамымауымен байланысты: морфологиялық, синтаксистік жалпылау. Бұндай дисграфия түрі сөз, сөйлем, текст деңгейінде көріне алады, соынмен қатар лексико-грамматикалық дамымауының құрамды бөлігі болып саналады. Олар көбіне дизартрия, алалия, ақыл ойы кем оқушыларда кездеседі. Байланыстырып жазу тілінде балаларда сөйлем арасында логикалық және тілдік байланысынан қиыншылықтары туады. Жағдайды бейнелеуде сөйлемдердің реттілігі кейде сәйкестендірілмейді, бөлек сөйлемдердің мағыналық және грамматикалық арасындағы байланыстары бұзылады.

Оптикалық дисграфия.Көру гнозисінің, талдау мен жинақтау, кеңістікте бағдарлаудың дамымауы жазуда әріптің алмасуы мен шатастыруымен байланысты. Көбінесе графикалық ұқсас қол жазбалық әріптер алмастырылады: бір элементтен тұратын, бірақ кеңістікте әр түрлі орналасатын (в-д, т-ш); бірдей элементті, қосымша элементтермен ажыратылатын (и-ш, п-т, х-ж, л-м): әріптердің айналық жазылу (с-« », э- « »), бірдей элементті құрайтын, әріптерді бір-біріне қосуда элементтерді тастап кету (ау- « »), артық (ш- « ») және элементтерді дұрыс орналастырмауы (х-«сс», т- « »).

Литералды дисграфияда әріптерді тануы мен тудырудың бұзылуы кездеседі. Вербальды дисграфияда әріптер дұрыс туындап, бірақ жазылуында сөзді жазуда бұзылыс, оптикалық (мінезде) сипатта әріпті алмастыру кездеседі. Дисграфия жазу процессіндегі тұрақты қателердің жіберілуінен шы,ады. Онда қайта-қайта әріптің алмасуы мен шатастырылуы, сөздің дыбыстық құрылымының бұзылуы, сөйлемде бөлек жазылатын сөздердің бірігіп жазылуы, жазудағы аграмматизм сипат алады.

6-7 сынып оқушыларының интеллектуальды дамуы мен сенсорлы дамуы немесе мектептегі тұрақты оқу бағдарламасын меңгеруіне мүлдем байланыссыз дисграфияда арнайы қателері бар. Арнайы қателер үш бөлімге бөлінеді:

- әріп және буын деңгейіндегі қателер
- сөз деңгейіндегі қателер
- сөйлем деңгейіндегі қателер.

Әріп және буын деңгейіндегі қателер. Бұл көп және әр түрлі типтегі қателер бөлімі. Бірінші фонематикалық (дыбыстың) талдаудың құрылуында көрінетін қателерін қарастырып, екінші фонематикалық қабылдауындағы (фонемаларды ажырату) қателерін қарастырайық. Одан әрі басқа қате түрлеріне көшеміз.

Дыбыстық талдаудағы қателер. Дыбыстық талдауды – сөздің құрамындағы дыбыстардың санын және кезектілігін анықтайтын іс-әрекет деп Д.Б.Эльконин анықтаған. В.Л.Орфинская фонематикалық талдаудың жәй және күрделі түрін бөліп алды, оның ішінде – дыбыстарды басқа фонемалардың ішінен тану және оны сөз ішінен бастапқы қалпынан бөлу, сонымен қатар сөздің толық дыбыстық талдауы. Талдаудың жәй түрі қалыпты мөлшерде аяқ астынан пайда болады, ал күрделі түрі сауатты ашу процессі кезінде құралады. Дыбыстық талдаудың қалыптасуы жазуда келесі қате түрлерімен сипатталады: тастап кету, орын ауыстыру, әріп және буын қосу. Тастап кету – оқушы сөз құрамындағы дыбыс компоненттерін анықтамайды. Мысалы: шна-шана, т.б. Бірнеше дыбысты тастау дыбыстық талдаудың терең бұзылуы, ол сөз құрамының қысқартылуына әкеледі. Мысалы: енсаулық-денсаулық, кт-кілт, т.б.

Орыс зерттеушілері бойынша әріпті және буынды тастап кетуіне келесі позициялық жағдайлар әсер етеді:

а) бір сөзбен екінші сөздің арасындағы әріптер бірдей болған жағдайда. Мысалы: кө(к) кол-көкол, көлемді іс көмдіс. Бірдей әріптерден тұратын буындардың көршілестігі, әдетте дауыстылар, кейде дауыссыздар.

Одан балалардың жазуды жазғанда, сөзді айтуды, жазу темпімен бірікпей сөз құрамында қайталанбалы дыбысты кездестіріп, сөздегі дыбыстар ретін бұзады. Орын ауытырулар әріппен буындарды сөзде дыбыстардың реттілігін талдаудағы қиыншылығымен айқындалады. Сонымен қатар сөздің буындық құрылымы бұзылусыз қалуы мүмкін. Мысалы: «қышыл» - қылыш. Бір буынды сөздер орын ауыстырылып жазылуы мүмкін. Мысалы: ол-ло, от-то т.б. Ал дауысты дыбыстарды жазу, әдетте дауыссыз дыбыстардың орнына жазылады.

Сонымен қатар оқушыда қойылған әріптің симметриялық орналасуы кездеседі. Мысалы: ңсаық – қасық. Кейінгі кездерде 6-7 сынып оқушыларында бас әріппен жазылатын сөзде бір әріпті екі рет қатар жазу кездеседі. Мысалы: Ккеше, Ббіз, т.б.

Фонематикалық қабылдауындағы қателер.Бұндай қаталердің негізінде акустико-артикуляциясы ұқсас фонемаларды машықтандырудағы қиыншылық жатыр. Бұндай жағдайда әріптерді шатастыру кездеседі. Әріпті шатастыру, жазушы сөз құрамында дыбысты анықтады, бірақ оған сәйкес емес әріпті таңдады. Ол мына жағдайдан орынды алар еді:

- фонеманың графемамен тұрақты сәйкеспегендігімен, әріптің мағынасы мен көру бейнесі сәйкеспеді;
- акустико-артикуляциясы ұқсастығы бар дыбыстардың нақты ажыратылмағандығы.

Акустико-артикуляциясы ұқсас келесі фонемаларды шатастыру жатады:

- жұп ұяң, қатаң дауыссыздар (д-т, з-с, б-п, ж-ш, к-г, в-ф);
- лабилденген дауыстылар (о-у, е-ю);
- тіл артқы (г-к-х);
- африкаттар (ч-щ, ч-ц, ч-т, ц-т, ц-с);
- ысқырық пен ызың (с-ш, з-ж, с-щ);
- сенсорлы (р-л, й-л).

Кинестетикалық ұқсас буындарды шатастыру.

Қолмен жазылған әріп шрифттері – берілген тілдің (жүйесіндегі) графикалық жүйесіне белгілі элементтердің әр түрлі комбинациялары.

Ұқсастығы бар әріптердің қолдық шрифттері:

- оптикалық (е-е, о-е, у-д-з, л-и, м-ш, в-д)
- кинестетикалық (о-а, б-д, и-у, у-ү, п-т, П-Т, л-м, Л-М, х-ж, ч-ъ, Г-Р, н-ю, и-ш, л-я, Н-К, а-д)[7].

Жазу кезіндегі қозғалыс актілерінің жүруін қадағалау көру қабылдауы мен кинестезияның арқасында өтеді. әріптің жазылуының дұрыс бейнесін бағалй алу, жазып отырған адамға қиымылына түзету жүргізуіне қате жазбай жатып, мүмкіндік береді. Кинестетикалық және динамикалық жағынан (қозғалыс актісінде) дұрыс қалыптаспауы төменгі сынып оқушыларында бағыттайтын мағына болмайды, сонды әріп шатастыру пайда болады. Байланыстырып жазу кезеңіне өтуде бұндай қателер саны жоғарлайды. Ол оқушыға берілетін тапсырма мөлшерінің көптігімен темптің тездігімен байланысты. Бұндай қателер жазуда ғана емес оқуда да әсерін тигізуі мүмкін. Сол бейнеден, кинестетикалық ұқсас әріптің шатасуы тұрақты сипатты алады және оқушының сөйлеу, ойлау жұмысының дамуын тежейді[8].

Пайдаланылған әдебиеттер тізімі:

1. Ананьев Б.Г. «Анализ трудностей в процессе овладения детьми чтением и письмом»-М., 1999г.
2. Беркан О. «О расстройствах речи и письма»-м.,2004г.
3. Бочарова «Опыт работы с дисграфиками» Харьков: 2003г.
4. Бурьянов Е.Б. «Психология обучения письму» -М., 2002г.
5. Гнездилов М.Ф.»Развитие письменной речи у умственно отсталого школьника» - М., 1970г.
6. Ефименко Л.Н. «Исправление и предупреждения дисграфия у детей» - М.,2000г.
7. Ефименко Л.Н., Садовникова И.Н. «исправление и предупреждение дисграфия у детей» М., 1972г.
8. Ефименко Л.Н. «Коррекция устной и письменной речи учащихся младших классов» М:»Просвещение» 1991г.

Аннотация. В данной статье рассматривается о характерных ошибках в правописании учеников школ.

Annotation. In this article examined about characteristic errors in spelling of students of schools.

УДК 372881.161.
К 28

НЕКОТОРЫЕ ВИДЫ РАБОТЫ ПО РАЗВИТИЮ РЕЧИ УЧАЩИХСЯ НА УРОКАХ РУССКОГО ЯЗЫКА

Касымбекова Д.Ш.
Гимназия № 8 им Толе би г.Тараз

Речь является неотъемлемым условием познавательной деятельности человека, благодаря речи человек усваивает, приобретает знания и передает их. Речь – средство удовлетворения личных потребностей человека в общении, в приобщении к определенной группе лиц. Можно сказать, что смысл человеческого существования во многом определяется взаимодействием, взаимопониманием, общением с окружающими людьми.

В работе, направленной на развитие разговорной и связной речи, нужно идти двумя путями:

1) приучать детей пользоваться готовыми фразеологическими оборотами в разных жизненных условиях;

2) вооружить их навыками творческого и правильного оперирования речью, обеспечивающими самостоятельность высказываний в различных жизненных ситуациях.

Для реализации этих путей существуют некоторые положения, которые необходимо поставить в основу методики формирования навыков самостоятельной речи:

1.Речь детей успешно развивается при условии правильной организации их личного опыта. Поэтому важное значение для её формирования приобретают такие методы учебной работы, как экскурсии, наблюдения за предметами и явлениями окружающего мира.

2. Формирование речи детей должно осуществляться на основе развития их мышления. В процессе овладения языком они должны научиться постигать как логическую, так и грамматическую его сущность, сознательно пользоваться формами слов в связной речи.

3. Виды упражнений по развитию разговорной и связной описательно-повествовательной речи даже на раннем этапе обучения языку должны выработать навыки, которые в старших классах будут способствовать работе над сочинениями, изложениями и деловой речью. Самостоятельность учеников при этом обеспечивается огромным разнообразием упражнений над словом, предложением и рассказом.

5. Самостоятельная работа учеников над всеми этими компонентами речи обеспечивается обучающей работой фронтального характера, в результате которой ученики творчески закрепляют навыки в упражнениях на аналогичном речевом материале.

6. Огромное значение для развития самостоятельной работы имеет дидактический материал, в работе с которым дети приучаются размышлять, воображать, развивать свои творческие способности.

Общими задачами курса русского языка в школе являются обучение языку как средству общения, развития речи учащихся, формирование у них навыков речевой деятельности.

Речевая деятельность может осуществляться в четырёх видах: слушание, говорение, чтение, письмо.

Формы и виды работ по развитию речи очень многообразны:

- Коллективное обсуждение предложенной темы, аргументирование своих высказываний, выражение отношения к словам собеседника;
- Использование в беседе реплики, объединяющие высказывание и вопрос.;
- Выяснять что-либо, задав вопрос или сформулировав поручение;
- Строить вопросительные предложения и отвечать на них при отсутствии вопросительного слова;
- Использовать в речи вариативные высказывания с одним и тем же содержанием;
- Написание писем, объявлений, записок, заявлений, объяснительных и т.д.;
- Описание предметов, явлений, событий в жизни, природы;
- Написание сочинения, где учащийся рассказывает о себе или о своих близких;
- Творческое изложение, где учащийся не только излагает текст, но и рассуждает о нём, делает из него вывод;
- Сочинение по картине, причём картины могут быть любых жанров;
- Упражнения с грамматическими заданиями.

Виды работ и упражнений, которые мы используем на уроках русского языка должны быть по преимуществу коммуникативными.

Коммуникация – акт общения, связь между двумя и больше индивидами, основанная на взаимопонимании, сообщение информации одним лицом другому или ряду лиц.

Коммуникативная компетенция включает знание необходимых языков, способов взаимодействия с окружающими людьми и событиями, навыки работы в группе, владение различными социальными ролями в коллективе. Ученик должен уметь представить себя, написать письмо, анкету, заявление, задать вопрос, вести дискуссию.

Именно языковая и коммуникативная компетенции способствуют формированию умений и навыков речевого общения. А для этого необходимо создавать на каждом уроке условия речевого общения.

Начиная работать над этой проблемой, предпочли , что:

1) необходимо сформировать у детей коммуникативную потребность: стремление пользоваться разнообразными речевыми средствами, понимание того, какие преимущества дают разнообразные речевые умения, как можно с их помощью воздействовать на других людей, мыслить, выражать себя;

2) работа по развитию речи носит не ознакомительный, а практический тренинговый характер: овладеть речевыми навыками и умениями – значит, довести их до автоматизма, с возможностью их сознательного контроля;

3) необходимо развивать навыки как устной, так и письменной речи, ориентируясь при этом на те реальные задачи, которые предстоит решать ученикам в жизни.

Сформировать мотивацию (коммуникативную потребность) возможно, если:

а) ребенок ощутит, что, овладев тем или иным речевым умением, он расширяет свои возможности общаться и воздействовать на других людей (вызывать у них какие-то эмоциональные переживания и пр.);

б) поймет, что владение речью необходимо для самовыражения, для утверждения своего бытия в мире;

в) почувствует радость творческого роста, самосовершенствования.

Цель уроков русского языка– сформировать у учащихся способность к самовыражению в речи, потребность в практическом владении навыками аргументированной, ясной, выразительной речи, выработать уважительное отношение к слову, бережное с ним обращение, наконец, потребность в разнообразных знаниях, в постоянном их пополнении.

Я стараюсь с помощью упражнений приблизить условия речевой тренировки к условиям естественной речевой коммуникации. Такие задания, как «допишите предложения», «впишите в текст пропущенные прилагательные в нужном падеже», « допишите в тексте окончания глаголов», «поставьте вопросы к словам в предложении» и многие другие могут только тренировать учащихся только овладением грамматикой языка.

Коммуникативные упражнения должны приблизить обучение речевой деятельности к жизни и пробуждать в обучающихся потребность в речи. Нужно формулировать коммуникативные упражнения на ситуативно-тематической основе. Внутри темы упражнения должны моделировать различные жизненные и соответственно речевые ситуации, в которых часто оказываются или могут оказаться обучающиеся. Эти упражнения формулируются так, чтобы по возможности точно соответствовать естественным целям речевого общения, например:

1. -Прочитай, как ученица и ученик поздравили учительницу с Днём учителя. А как бы ты поздравил учительницу с Днём учителя? Что бы ты ей пожелал?

- Расспроси товарища о том, что он будет делать в это воскресенье.

-Тебя пригласили в театр:

а)прими приглашение;

б) откажись от приглашения, объясни свой отказ.

2. Умениепредложить тему коллективного обсуждения, аргументировать свои высказывания. Выразить отношение к словам собеседника, продолжить или прервать беседу: Мне кажется, что это важно(интересно), потому что … . Я считаю, что надо поговорить о …

3. Умение использовать в беседе реплики, объединяющие высказывание и вопрос: Я считаю сделать это так, а как ты считаешь?

4 Умение использовать в речи вариативные высказывания с одним и тем же содержанием: Автор этого произведения Пушкин. Это произведение написано Пушкиным. Пушкин написал произведение … . Это произведение принадлежит перу Пушкина и т.д.

Формирование коммуникативных и языковых компетенций.

Коммуникативная компетенция:

- Устный диалог
- Конструирование ответа на вопрос.
- Самопрезентация в форме резюме.

Использую упражнения, которые можно использовать при обучении диалогической речи:

1. Составить диалог по заданному образцу и описанию ситуации.

Ты встретился с другом. Он только что приехал из Москвы.

Составь диалог с ним.

2. Прочитай диалог и продолжи его.

3. Прочитай диалог с косвенной речью и составь на его основе диалог.

Петя спросил Риту, чем она занималась в воскресенье. Рита сказала, что утром каталась на лыжах с папой, а вечером все были в театре.Она спросила Петю, что он делал в воскресенье. Петя ответил, что ездил с родителями в гости к бабушке. (Этот текст дети должны преобразовать в диалог Риты и Пети).

Конструирование ответа на вопрос:

1.Прочитать диалог и вставить подходящие по смыслу ответы:

-Ты ходишь на занятие бальных танцев?

- … .

- А где идут занятия?

-… .

- Кто ваш хореограф?

- … .

- Тебе нравятся бальные танцы?

-…

В 6 классе эти упражнения более усложняются, например:

- Продуцировать новые высказывания по образцу ранее отработанных;
- Вести диалог на актуальную тему, целенаправленно формулируя вопросы и побуждая собеседника высказывать необходимую информацию:
- Правильно ли я тебя понял, что … ; Мне показалось, что ты хочешь сказать …
- Употребление в речи различные обороты типа: Я придерживаюсь такого же мнения; У меня такая же (другая) точка зрения; Я отношусь с интересом к….

В 7 классе задания и упражнения становятся ещё более сложными:

- Умение участвовать в беседе, реагируя на предшествующие высказывания и дополняя информацию новыми фактами.
- Использование в беседе высказываний типа: Я хотел бы добавить , что … ; Я согласен с тобой, но мне кажется , что ты не сказал о … ; Маша рассказала о …, но она забыла (не вспомнила) о … ; из всего сказанного можно заключить, что … . и т.д.

Составление предложений по картинке приучает детей видеть главное, облегчает задачу составления предложений, оживляет занятия русским языком. При этом необходимо обращать особое внимание на точность в подборе слов и включение в предложения метких, образных выражений.

Работа протекает в такой последовательности: сначала ученики, рассматривая картинку, выделяют основное содержание картинки, затем то, что изображено на первом плане, потом – изображенное на втором плане. После анализа ученики составляют связной рассказ. Дается план составления рассказа и опорные слова.

Я считаю, что уроки развития речи помогают разбудить в обучающихся интерес к русскому языку, поэтому стремлюсь сделать уроки развития речи эмоционально привлекательными, заинтересовать ребят самим процессом работы над словом, научить осознанно относиться к сочинениям, изложениям.

Список использованной литературы:

1. *Архипова Е.В.* Русский язык и развитие речи [Текст] / Е.В. Архипова. – СПб.: издательский дом «Литература», 2005. – 235 с.
2. Коровин К.Г., Гилевич И.М., Донская Ю., Никитина М.И.и др.Обучение русскому языку, чтению, произношению, -М.: Просвещение, 1995.
3. Ладыженская Т.А. Система работы по развитию связной речи уч-ся. – М.: Просвещение, 1975.
4. Львов М.Р. Методика развития речи младших школьников. – М.: просвещение, 1985.
5. Никитина Е.И. Русская речь: Учеб. пособие по развитию связной речи для 5 – 7 кл. средней школы.
6. Пленкин Н.А. Уроки развития речи. 5 – 9 кл. – М.: Просвещение, 1996.
7. *Шмаков, С.А.* Игры для учащихся – феномен культуры [Текст] / С.А. Шмаков. – М.: Новая школа, 1994. – 234 с.
8. *Энциклопедия для детей* [Текст]. – Т.10. – Языкознание. Русский язык / Глав. Ред.Аксенова М. – М.: Аванта -1998. – 704 с.

Интернет ресурсы.

Аннотация. Мақалада оқушылар тілін дамыту жолдары мен жұмыс түрлері қарастырылған, сонымен қатар жаттығулар, мысалдар келтірілген.

Annotation. The article describes the types and ways of development of speech of pupils, as well as exercises, examples are given.

ПЕДАГОГИКА, ЭТНОПЕДАГОГИКА, ПСИХОЛОГИЯ, ДЕФЕКТОЛОГИЯ

УДК 37:001.8
А62

ИНКЛЮЗИВНОЕ ОБРАЗОВАНИЕ: ОПЫТ РАЗВИТИЯ В РЕГИОНЕ

Амиркенова Э.Ж., Онласынова Г.К.
Таразский государственный педагогический институт, г Тараз

Развитием инклюзивного образования, на сегодняшний день является, деятельность центров и служб психолого- педагогического сопровождения детей, медицинских работников, ТарГПИ (попечительский совет) нуждающихся в поддержке. Экспериментальная и проектная работа повыстраиванию условий для детей с ОВЗ в школах обеспечили возможность серьёзного эволюционного скачка в развитии и понимании инклюзии как реальной возможности для развития образовательной системы. Рассмотрение образования через призму инклюзии означает изменениепредставления о том, что проблемой является ребёнок и переход к пониманию того, что в изменениях нуждается не только система образования, но и представление данной государственной программы педагогами и родителями детей с ОВЗ.

Технология сопровождения ребенка выступает, как один из системообразующих компонентов целостной индивидуальной образовательной программы. Совершенно очевидно, что само психолого-педагогическое сопровождение, обладая общностью подходов, единой структурой, целью изадачами, фактически состоит из деятельностей отдельных специалистов сопровождения, объединенных в психолого-медико-педагогический консилиум. Также стоит отметить что вопрос инклюзии не оставляет равнодушным и наш Таразский государственный педагогический институт. Где и готовят специалистов, которым в будущем предстоит работать в рамках инклюзивного образования. С 2011 года учителя общеобразовательных учреждений проходят переподготовку и специальные курсы чтобы соответсвовать государственной программе образования. Таким образом, каждый специалист, реализуя единую цель и общие задачи по сопровождению «включенного» ребенка и других субъектов сопровождения, организует собственную профессиональную деятельность. Имеет смысл, структурировать деятельность каждого специалиста в соответствии с основными структурными элементами, представленными в удобном для регистрации виде. Конечным итогом деятельности каждого специалиста должнастать не только оценка эффективности собственной деятельности, но и конкретные рекомендации, а по возможности и непосредственное включение собственной профессиональной деятельности, ее элементов во фронтальную или индивидуально ориентированную деятельность педагога класса по обучению, воспитанию и социализации включенногоребенка.

Проводится широкомасштабная работа в которой долг каждого гражданина принять активное участие, проявить интерес к развитию и реализации данной программы, никто не должен оставаться в стороне так как основная идея инклюзивного образования состоит в том чтобы включить в развитие данной программы всех и каждого родителей, педагогов, сферы массой информации и.т.д только совместными усилиями можно прийти к гуманности и пониманию глобальности в решении данного вопроса. Весьма продуктивный показатель уровня знаний и подготовленности в нашем городе проделанной работе показал областной образовательный форум, организованный нашим институтом который, проводился 4 апреля 2014 года, в нем приняли участие студенты, бывшие выпускники нашего института, а также представители различных коррекционных учреждений джамбульской области в частности города Тараз. Образовательный форум проходил в весьма комфортной и приятной обстановке ведь согласитесь всегда приятно сравнить результаты проделанной работы. В рамках проделанной работы нами был составлен перечень положительных показателей развития инклюзивного образования, а также барьеры, с которыми мы столкнулись.

Плюсы инклюзивного образования	Барьеры в создании модели инклюзивного образования
-Создание в общеобразовательном учреждении специальных условий обучения для детей с	-Отсутствие гибких образовательных стандартов.

особыми образовательными потребностями. -Создание гибкой адаптивной образовательной среды, которая может соответствовать образовательным потребностям **всех** детей-учащихся данного образовательного учреждения. -Обучение в условиях общих классов массовой школы, с предоставлением ученику необходимой психолого-педагогической поддержки профильными специалистами. -Подготовка ученического, педагогического и родительского коллективов к принятию детей с ОВЗ и создание таких условий обучения, которые являлись бы комфортными для всех детей и детей с нарушениями слуха в частности и способствовали бы достижению максимального уровня развития, а также социальной реабилитации ребенка и его интеграции в общество. -Формирование в сообществе (класс, группа, школа) навыков толерантности, т.е. терпимости, милосердия, взаимоуважения.	-Несоответствие учебных планов и содержания обучения массовой школы особым образовательным потребностям ребенка. -Отсутствие специальной подготовки педагогического коллектива образовательного учреждения общего типа, незнание основ коррекционной педагогики и специальной психологии. -Отсутствие у педагогов массовых школ представлений об особенностях психофизического развития детей с ОВЗ, методиках и технологии организации образовательного и коррекционного процесса для таких детей. -Недостаточное материально-техническое оснащение общеобразовательного учреждения под нужды детей с ОВЗ (отсутствие пандусов, лифтов, специального учебного, реабилитационного, медицинского оборудования, специально оборудованных учебных мест и т.д.). -Отсутствие в штатном расписании образовательных учреждений общего типа дополнительных ставок педагогических (сурдопедагоги, логопеды, педагоги-психологи, тифлопедагоги) и медицинских работников.

Школа-будущего, которая выбрала для себя путь реализации инклюзивного процесса, прежде всего, должна изменить свою школьную культуру в соблюдение основных принципов инклюзивного образования.

Наш институт считает что для успешного достижения инклюзии как в нашем регионе так и в стране в целом важно осуществление ряда принципов, а именно:

1. Ценность человека не зависит от его способностей и достижений
2. Каждый человек способен чувствовать и думать
3. Каждый человек имеет право на общение и на то, чтобы быть услышанным
4. Все люди нуждаются друг в друге
5. Подлинное образование может осуществляться только в контексте реальных взаимоотношений
6. Все люди нуждаются в поддержке и дружбе ровесников
7. Для всех обучающихся достижение прогресса скорее может быть в том, что они могут делать, чем в том, что не могут
8. Разнообразие усиливает все стороны жизни человека

Можно назвать ряд основных трудностей, с которыми сталкиваются школы в нашем регионе, реализующие инклюзивный процесс:

1. Отсутствует механизм реализации специальных образовательныхусловий обучения детей с ОВЗ в учреждениях общего образования.
2. Профессиональная и психологическая неготовность педагогов кработе с детьми с ОВЗ (явно недостаточное владение специальнымиметодами, приемами, средствами обучения, недостаточный уровень академической подготовки, психологическая неготовность педагогов общеобразовательных школ).
3. Психологические «барьеры», связанные с общественным мнением(отношение к инвалидам со стороны родителей детей без инвалидности, общественности в широком смысле слова).
4. Недостаточная обеспеченность учебниками, учебно-методическими комплектами, методическими пособиями, программами для работы с детьми с ОВЗ.
5. Неготовность (неадаптированность) архитектурной и материально-технической среды образовательных услуг.

Сегодня инклюзивный процесс в образовании понимается нашим Таразским Государственным педагогическим институтом, как специально организованный образовательный процесс, обеспечивающийвключение и принятие ребенка с ограниченными возможностями здоровья в социальную среду сверстников в общеобразовательном учреждении, обучение по адаптированным или индивидуальным образовательным программам с учетом его особых образовательных потребностей.

Главное задача которую ставит перед собой наш институт — создания условий для получения качественного образовательного и социальногоопыта вместе со сверстниками. Основной критерий эффективности инклюзивного образования — успешность социализации, введение в культуру, развитие социального опыта всех детей, в том числе детей с особыми образовательными потребностями.Кроме того, ведётся борьба с дискриминацией в сфере образования для детей инвалидов и детей с ограниченными возможностями здоровья в случае нарушения их права на получение образовательных, психолого-педагогических и медицинских услуг.Инклюзивное образование — новое перспективное стратегическоенаправление образовательной политики и практики, в значительнойстепени затрагивающее основы общего образования. Поэтому на этапепроектирования инклюзивного процесса в наших региональных образовательных учреждениях необходимо рассмотреть и оценить сущностные и ситуативныепротиворечия и ограничения этого процесса, риски и ресурсы, дабы заложить основы по-настоящему действенного инклюзивного образования и избежать перекосов и срывов в его реализации.

С каждым годом инклюзивное образование набирает обороты, поэтому немаловажно подходить к вопросу реализации перехода к инклюзивному образованию очень внимательно. Так как этот проект должен проходить поэтапно и постепенно. Уже на сегодняшний день мы достигли больших результатов в реализации данной программы. В схеме мы представляем вам, как осуществятся реализация государственной программы развития образования РК на 2011-2020 годы.

Список использованной литературы:

1. Алехина С.В., Алексеева М.А., Агафонова Е.Л. Готовность педагогов как основной фактор успешности инклюзивного процесса в образовании //Психологическая наука и образование, 2011.
2. Екжанова Е.А От интеграции к инклюзии. Алматы, 2010.
3. Закон РК «Об Образовании» (с изменениями и дополнениями на 24.10.2011).
4. Труды Областного образовательного форума «Реализация государственной программы развития образования РК на 2011-2020 годы: теория и практика инклюзивного образования», 2014.

Аннотация. Берілген мақалада инклюзивтік білім беру мен аймақтағы даму тәжірибесі туралы айтылған.

Annotation. And this article says about the experience of inclusive education development in the region.

ӘОЖ 37:001.8
А83

ҚАЗАҚСТАНДА ИНКЛЮЗИВТІ БІЛІМ БЕРУДІ ЕНГІЗУ

Архабаева Б.Д., Боранбаева С.Т.
Тараз мемлекеттік педагогикалық институты, Тараз қ.

2020 жылға дейінгі Қазақстанда білім берудің дамуының мемлекеттік бағдарламасының бір міндеті мектепте инклюзивті білім беруді дамыту болып табылады.

Бұл бағдарламаның 2020 жылға дейінгі дамуында мүмкіндігі шектеулі балалардың жалпы санынан инклюзивті білім беруді меңгерген балалардың 50% құрады. Мамандар инклюзиві білім беруді тек мемлекеттің инклюзивті саясатының компоненті ретінде қарастырады. Инклюзивті білім берудің негізгі міндеті қоғамда дені сау тұлғааралық қарым-қатынасты орнату болып табылады. Замануи азаматтық қоғам түрлі іс-әрекетке өзінің барлық мүшелерін белсенді түрде

енгізу мүмкін емес, жеке адамның құқығы мен еркіндігін құрметтеу, қауіпсіздік, еркіндік және теңсіздік қажеттілігін қамтамасыз ету.

Инклюзивтің басты мақсаты-мүмкіндігі шектеулі балаларды жалпы білім беретін ортаға кіріктіру ғана емес, ол «барлығы үшін бір мектеп» мақсатын көздейді.

Инклюзивті оқыту мүмкіндігі шектеулі баланың жалпы білім беретін ортада әлеуметтенуі мен оның дамуына және оқыту процесінде баланың жетістіктерге жетуіне мүмкіндік туғызады.

Инклюзивті білім беру оқыту процесінде балаға жеке көмек көрсету мен психологиялық-педагогикалық қолдауды қамтамасыз етеді.

Инклюзивті білім беру жайлы айтқанда жалпы білім беретін мектепте мүмкіндігі шектеулі балаларға кедергісіз аймақ құру ғана емес, баланың психофизикалық мүмкіндіктерін ескере отырып құрылатын оқу-тәрбие процесінің ерекшелігін де ескерген жөн. Ал бұл процесті жүзеге асыру үшін мектепте баланы психологиялық- педагогикалық қолдау қызметі ұйымдастырылуы қажет, сонымен қатар, баланың дамуына жағдай тудыратын балаға көмек қолын созуға дайын, кездескен мәселені дұрыс түсінуге негізделген педагогикалық және балалар ұжымында моральды-психологиялық климат орнауы қажет.

Қазіргі таңда біз қоғамымызда білім беру саласында жиі-жиі жолығатын ұғым ол – инклюзивті білім беру. Бұл ұғымды ұғынар жандар көптеп кездеседі дей алмаймын. Себебі, «инклюзив» сөзі біріне таныс, енді біріне таңсық. Сондықтан, қарапайым құлаққа қонымды болуы үшін, «инклюзив» сөзін тілге тиек етіп тоқталып өтсем.

«Инклюзив» сөзі – ағылшын тілінен аударғанда «араластырамын», ал латын тілінен аударғанда «өзімді қосқанда» деген мағынаға ие. Бұл ерте кезеңде Еуропа елдерінде енгізілгенімен егемен елімізге енді-енді кіріктіріле бастады. Түп тамыры инклюзив сөзінен тарамдалып, тұғырлы тарихымыздың бір тармағына «инклюзивті білім беру» атты жаңалық енгізілді.

Инклюзивті білім беру дегеніміз не? Ол – барлық балаға бірдей қарап, тең құқылы қоғамға бастайтын даңғыл жол. Яғни, адамзаттың шығу тегіне, діні мен діліне, жынысы мен мүмкіндігіне қарап бөлместен, тең құқық беріп, мүмкіндігі шектеулі балаларды қалыпты дамушы балалармен бір шатыр астында білім беруге бағыттау. Мүмкіндігі шектеулі балаларға оқытып – үйретумен қатар өзін қоршаған қоғамға үрейсіз үйренуіне үлес қосу. Бұл оқыту түрінің бағыты басым, мақсаты айқын. Барлық адам білім алуға құқылы. Егемен еліміздің 2002 жылғы «Кемтар балаларды әлеуметтік және медициналық – педагогикалық түзету арқылы қолдау туралы» заңында даму мүмкіндігі шектелген барлық балалар психологиялық -медициналық-педагогикалық кеңестің қорытындысына сәйкес арнайы түзету мекемелерінде және мемлекеттік жалпы білім беретін мектептерде тегін оқуға құқылы делінген. Қоғам үшін бұл ұғым таңсық болмауға тиіс. Елбасымыз Н.Назарбаев халыққа жолдауында даму мүмкіндігі шектеулі адамдарға қолдау мен көмек көрсету мәселесіне арнайы тоқталғаны баршамызға мәлім. Ол өз сөзінде, «....мүмкіндігі шектеулі азаматтарымызға көбірек көңіл бөлу керек. Олар үшін Қазақстан кедергісіз аймаққа айналуға тиіс. Бізде аз емес, ондай адамдарға қамқорлық көрсетілуге тиіс – бұл өзіміздің және қоғам алдындағы біздің парызымыз. Бүкіл әлем осымен айналысады» - деген болатын.

Болашақ – бүгіннен басталады. Инклюзивті білім беру мүмкіндігі шектеулі балаларға оқуда, да ортада өз ерекшліктерімен жетістіктерге жетуге себепші болады. Олардың және біздердің қоғамға, адамға деген көзқарасымыздың қалыптасуына жол ашады.

Мүмкіндігі шектеулі бала ерекше қамқорлық пен жылуды сезініп өсуі тиіс. Қалыпты дамудағы баламен бірге білім алып, тең құқылы қоғамға бейімделіп өскен баланың талпынысы сезіне алған еркіндігінің нәтижесінде бойындағы жеке талантыныңда танылуына себепші бола алады. Ол тек ортаға бейімделіп ғана қоймайды, ол қалыпты өмір сүруге, өзінің толыққанды қоғам мүшесі екендігіне, жеке тұлға екендігіне көз жеткізіп әлеуметтік ортаға оңай орнығып кете алады. Инклюзивті білім беру барысында «ерекше» балалармен бірге білім алушылардың да адамзатқа деген көзқарасы өзгеріп, өз бойына өзгеге деген қамқорлық, қайырымдылық пен қажет сәтте қол ұшын беруге деген талпынысқа «ерекше» жандарды жатырқамай жақын тұтуға кішіпейілдік пен көркем мінезділікке үйретеді.

Мүмкіндігі шектеулі жандардың қозғалыс мүмкіндігі шектеліп, көп нәрсені меңгеруден шектелгеніменде, жан дүниесінің күңірене күйзеліске түсіп, ішкі әлемінің әлсіреуіне жол бермеуіміз қажет. Бұл белгілі бір ұйымдардың міндеті деп ұғыну жаңсақ пікір.

Қорыта айтқанда, қазақ қоғамына енген бұл жаңашылдық жат пікір қалыптастырмауы қажет. Инклюзивті білім беру мүмкіндігі шектеулі балалардың тең құқығын анықтайды және ұжым іс-әрекетіне қатысуға, адамдармен қарым-қатынасына қажетті қабілеттілікті дамытуға мүмкіндік береді. Жұмыла көтерген жүк жеңіл. Білім беретін ұйымдар мен бала, ата-ана, педагог, отбасы

арасындағы сабақтастықты дұрыс ұйымдастырып, жүзеге асуына жол ашу әрбір тұлғаның міндеті. Бұл әрекетпен біздер мүмкіндігі шектеулі тұлғаның білім алуымен қатар қоғамда қалыптасуына себепші бола аламыз.

Пайдаланылған әдебиеттер тізімі:

1. Бут, Т. Показатели инклюзии. Практическое пособие / Т. Бут, М. Эйнскоу; под ред. М. Вогана; пер. с англ. И. Аникеев. – М.: РООИ «Перспектива», 2011. – 124 с.
2. Змушко А.М. Интегрированное обучение и воспитание – приоритет развития специального образования / А. М. Змушко // – 2010. – №8. – С. 3-10.
3. Инклюзивное образование: Стратегии ОДВ для всех детей / Петерс Сьюзен Дж. ; под ред. Т. В. Марченко, В. В. Митрофаненко, В. С. Ткаченко; пер. с англ. Ю. В. Мельник. – Ставрополь : ГОУВПО «СевКавГТУ», 2013. – 124 с.
4. Интегрированное обучение детей с особенностями психофизического развития : хрестоматия / М-во образования Респ. Беларусь, УО «Витеб. гос. ун-т им. П.М. Машерова»; авт.-сост. М.В. Швед. – Витебск: Изд-во ВГУ, 2012. – С. 57-58, 61-74.

Аннотация. В данной статье рассматривается о внедрение инклюзивной образовании в Казахстане.

Annotation. In this article examined at introduction of инклюзивного education in Kazakhstan.

ӘӨЖ 159.9226
Р94

БІЛІМГЕРЛЕРДІҢ БІЛІМ САПАСЫН ИНТЕРБЕЛСЕНДІ ОҚЫТУ ӘДІСТЕМЕСІН ҚОЛДАНУ АРҚЫЛЫ АРТТЫРУ

Болтаев А.Д.
Тараз мемлекеттік педагогикалық институты, Тараз қ.

Елімізде болып жатқан саяси, әлеуметтік, экономикалық және т.б. өзгерістер білім беру жүйесіне де әсер етуде. Қоғамдағы әлеуметтік өзгерістерге сай оқытудың сапасын арттыру мәселесі жаңа оқыту технологияларын өз дәрежесіне сай қолдануға тікелей тәуелді. Мұны Қазақстан Республикасының білім беруді дамытудың 2015 жылға арналған тұжырымдамасы мен Қазақстан Республикасының Президенті –Елбасы Н.Ә.Назарбаевтың «Қазақстан-2050» Стратегиясы қалыптасқан мемлекеттің жаңа саяси бағыты» атты Қазақстан халқына Жолдауында «...білім беруді дамыту үшін оқытудың озық жүйелері мен технологияларын әзірлеу мен енгізу» деген жолдар талап етіп отыр. [1]

Әлемдік деңгейдегі білім берудің қазіргі парадигмасы білім беруде нәтижеге бағдарлану, оқытуды білімгердің жеке тұлғасына бағытталу, ал оқыту әдістерін тұлғааралық қарым-қатынастарға бейімдеу болып отыр.Демек, білімгер білімді дайын күйде мұғалім түсіндірмесінен алмай, өзінің өмірлік тәжірибесіне сүйену арқылы танымдық «жаңалық» ашуы, шығармашылық тарпсырмаларды орындау негізінде әр түрлі өнімдер жасауы тиіс. Нәтижесінде білімгердің дүниетанымы кеңейіп, өзіндік пікірі мен көзқарасы қалыптасуы керек.

Қандай салада болмасын, ондағы істелінген жұмыстың қорытындысы сапасымен өлшенеді. Колледждегі сан-салалы жұмыстың құйылатын арнасы да білімнің сапасында болатыны даусыз. Ал білімнің сапалы болуы тікелей оқытушыға, оның білім дәрежесіне ізденушілігіне байланысты.

Ұстаз - тікелей оқытумен тәрбиелеу үдерісіне жаңалықты енгізуші, шәкіртпен бірге бірігіп жұмыс жасайтын белсенді әрекет иесі. Сондықтан да ол сабаққа жаңалық енгізуде шешуші рөл атқарады. Сапалы оқыту, сонымен қатар өздігімен оқып білім алуға баулу негізінде ғана білімгерлерден білімді, жан-жақты тұлға тәрбиелеп шығаруға болады.

Білімгердің шығармашылық ойлауын табысты дамыту үшін оқу-тәрбие үдерісі барысында оның жүйелі түрде белсенді зияткерлік ізденіске түсуіне мүмкіндік жасау қажет. Білімгер осы уақытта туындаған оқу проблемасын салмақтап, негізделген және жан-жақты тексерілген шешім қабылдайды, оны практикада жүзеге асырады.

Өмір, тәжірибе көрсетіп отырғандай, «өте жақсы» оқыған білімгер аса шығармашыл және тәрбиелі болып, кейде керісінше эрудициясы төмен білімгерлер қай кезде шығармашыл және тәрбиелі болды?

Білімгер шығармашылығы дегеніміз ой еркіндігі мен еріктілік болған жағдайда ойлау үдерісін бір сарындылықтан шығарып, логикалық ойлауды талдағыштық тұрғыға жетелеп, өзін-өзі дамытатын белсенді еңбек. Осындай ой еңбегіне баулуда, оқи білуге тәрбиелеу, білім беру үрдісінің негізіне айналса, баланың жан-жақты дамып, шығармашыл адам болып жетілуінің діңгегі болар еді. [2]

Сонымен қатар қазіргі алға дамып бара жатқан XXI ғасыр қоғамы ұстаздарға қат-қабат міндеттер қойып отыр. Солардың бірі – білім саласында білімгерлерге осы заманғы талаптарға сай әдістермен сабақ беру. Бұл – колледжде кез-келген пәндерден сабақ беруде қазіргі ең тиімді, нәтижелі әдістердің бірі – интербелсенді оқыту әдістемесін қолдану деген мағына.

Колледжде оқу-тәрбие үдерісін білімгерлердің өзара іс-әрекеті мен оқытушы мен оқушының өзара қарым-қатынасын дұрыс ұйымдастыру арқылы оқушының ойлау белсенділігін арттыруға, сабақта интербелсенді әдістемені тиімді пайдалануға болады. Мұнда негізгі және жетекші үрдіс-іс-әрекетті ұйымдастыру. Бұл технологияның ерекшелігі білімгерлердің өздері ақпараттар жинап, өздері жаңалық ашуға ұмтылып, ізденіп, жауабын тауып, өзінің көзқарасын логикалық түрде дәлелдейді.

Ол өз пікірін бір-біріне, топ алдында айта алады. [3]

Интербелсенді әдістемені қолдану кезінде білімгерлер түсіну процесіне толыққанды қатысушылар болады, оның тәжірибесі оқу-танымының негізгі қайнар көзі қызметін атқарады. Оқытушы дайын білімді бермейді, бірақ білімгерлерді өз бетімен ізденуге үйретеді. Білім берудің дәстүрлі нысандарымен салыстырғанда, интербелсенді оқытуда оқытушы мен білімгердің өзара әрекеттестігі ауысады: педагогтің белсенділігі білімгердің белсенділігіне орын береді, ал педагогтің тапсырмалары олардың білімге деген ынтасын оятуға жағдай жасаушы болады.

Педагог өзі арқылы оқу ақпаратын жіберетін, өзіне тән сүзгіш рөлінен бас тартады және жұмыста ақпарат көздерінің біреуінің көмекші рөлін атқарады.

Интербелсенді оқыту әдістемесін тиімді пайдаланып, алға қойған мақсатқа жету үшін белсенді оқытудың өзіндік талаптарын есепке алып, алғы шарттарын қанағаттандыру керек.

Психологиялық тұрғыдан алғанда, интербелсенді оқытудың тиімділігінің сыртқы көрсеткіштері ретінде оқушылардың бірлескен әрекет ережелерін мойындай отырып, өзара әрекеттесуге ұмтылуын, топтық рефлексияның дамып, ұжымдық ынтымақтастықтың қалыптасуын, ал әсерлілігінің ішкі көрсеткіштері ретінде білімгерлердің өз міндеттері мен құқықтарын түсіне отырып, өзара әрекет дағдыларын меңгеріп, топтық жұмысқа дайын болуын, оқу әрекетінің субъектісіне айнала отырып, өзіндік рефлексиясының дамуын айтуға болады.

Сонымен қатар, интербелсенді оқытудың нәтижелілігінің сыртқы көрсеткіштері ретінде білімгерлердің топтық жұмыс ережелерін қабылдай отырып, нақты мақсаттар қоюға үйренуін, оқу топтарының жасақталып, қажетті оқу кеңістігінің қалыптасуын, ал табыстылығының ішкі көрсеткіштері ретінде білімгерлердің таным белсенділігі артып, жаңаша оқуға дайындықтарының жетіліп, өзара әрекеттесу дағдыларының дамып, ынтымақтастық ұжымының қалыптасуын айтуға болады. Жалпы алғанда, интербелсенді оқытудың басты шарттары қауымдастық пен бәсекелестік болып табылады.

Психолог-ғалымдардың айтуынша, бала білімді төрт түрлі жағдайда алады екен: дайын білімді қабылдап алу, зерттеу барысында жаңалық ашу, әр түрлі жағдайда әсерді сезіну және синтез арқылы бұйым құрастыру немесе өнім жасау. Интербелсенді оқыту әдістемесі оқушыларға рөлдік ойындар арқылы әр түрлі жағдайда әсерді сезінуге жол ашады, әр түрлі білімдерді синтездеу кезінде шығармашылық өнім жасауға жағдай жасайды, дегенмен түрлі жағдаяттар мен мәліметтерді талдап, сараптап, зерттеу барысында жаңалық ашуға көбірек мүмкіндік береді.

Топтың сандық құрамы оқыту немесе өзара әрекеттестіктің сапасын анықтамайды. «Өзара әрекеттестік» әдісінің өзекті ерекшелігі – ол ашу үрдісін білдіреді, оның мәні – білімгерлердің оқыту дағдыларын өзара әрекеттестік арқылы меңгеруі.

Сонымен жаңа оқу үрдісі технологиясы төмендегі мақсатқа жетуі тиіс.

1. Білімгерді илеуге көне қоятын объект деп қарамай, табиғат берген қасиетін,күш-қуатын шыңдайтын, қабілетін дамытатын жеке тұлға деп мойындау.

2. Жеке тұлғаның мемлекеттік және жергілікті жердің мүддесін ұштастыруы.

Білімгерлердің танымдық мүмкіндіктеріне, бейімділігіне, қабілетіне қарай білім мазмұнын міндетті түрде игеретін және өз еркімен игеретін деңгейлерін анықтау қажет.

Білімгерге «Білім туралы » Заңға сәйкес өз бағасын таңдауға мүмкіндік беру ләзім.

Жалпы білім беру мекемелерінің көп түрлілігін қамтамасыз ететін білім мазмұнының құрылымын нақтылау да – үлкен міндет.

Сонда ғана өткен ХХ ғасырда үстем болып келген «ғылым-өндіріс-білім» мәдени макромоделі «мәдениет-білім-тарих» макромоделімен ауыспақ. [2]

Білімгердің шығармашылық қабілеті практикалық әрекеттері ізденімпаздығы арқылы дамиды. Шығармашылыққа үйретететін сабақтар – жаңа технологияларды қолдану болып табылады. Мұндай сабақтарда оқушыға ерекше ахуал, оқытушы мен білімгер арасында ынтымақтастық қатынас қалыптасады. Оқытушы бұл жағдайда білімді түсіндіріп қоюшы, бақылаушы емес, бағалаушы емес, танымдық іс-әрекетін ұйымдастыратын ұжымдық шығармашылық істердің ұйытқысы. Тек осындай оқыту ғана білімгер интеллектісінің көзін ашып, шығармашылығын дамытады. [4]

Заман ағымы, уақыт талабы жаңаша шешім қабылдауды, оны зерттеудің жаңа шыңына көтерілуді талап етеді. Демек, білім берудің мазмұнын жаңарту, үздіксіз білім беру жүйесін дамыту және жастарды бүгінгі күн талабына қарай икемдеп, өз заманының озық өнегесін оның санасына сіңіре білу, оларды шығармашылық бағытта жан-жақты дамыту- бүгінгі күннің басты талабы.

Сонымен, интербелсенді оқыту әдістемесін оқу-тәрбие үдерісінде тиімді қолдану ұстаздар жұмысын өнімді, нәтижелі, ал білімгерлердің білім алу әрекетін мәнді, қызықты, пайдалы етеді.

Пайдаланылған әдебиеттер тізімі:

1. Қазақстан Республикасының Президенті –Елбасы Н.Ә.Назарбаевтың «Қазақстан-2050» Стратегиясы қалыптасқан мемлекеттің жаңа саяси бағыты» атты Қазақстан халқына Жолдауы.14.12.2012.
2. Аюбаеава Т.П. Интербелсенді оқыту әдістерін пайдалану арқылы бастауыш сынып оқушыларының білім сапасын арттырудың кейбір мәселелері.-Білім,2007,№6, - 18б.
3. Акиева А.Б. Білімгерлерге сапалы білім берудегі жаңа технологиялардың тиімділігі – Ғаламтор. «» мәліметтерінен.
4. Ералиева М. Оқытудың қазіргі технологиялары.Бастауыш мектеп, 2006,№5, - 5б.

Аннотация. Применение интерактивных методов обучения, как одно из условий повышения эффективности качества образования. Интерактивные методы обучения позволяют решать следующие задачи: активное включение каждого ученика в процесс усвоения учебного материала повышение познавательной мотивации, обучение навыкам успешного общения, развитие навыков самостоятельной учебной деятельности, воспитание лидерских качеств.

Annotation. Application of interactive methods of educating, as one of terms of increase of efficiency of quality of education. The interactive methods of educating allow to decide next tasks: active plugging of every student in the process of mastering of educational material increase of cognitive motivation, educating to skills of successful communication, development of skills of independent educational activity, education of leader qualities

ӘӨЖ 159.9226
Р94

СУИЦИДТІҢ ӘЛЕУМЕТТІК – ПСИХОЛОГИЯЛЫҚ СЕБЕПТЕРІН АНЫҚТАУ

Болтаев А.Д. Болтаева А.Б
Тараз мемлекеттік педагогикалық институты, Тараз техника және бизнес колледжі, Тараз қ.

Адам жарық дүниеге не үшін келеді? Өмірдің мәні неде? Адам не үшін және кім үшін өмір сүреді? Жастар арасында осындай сан алуан сұрақтарға жауап іздеушілер қаншама. Себебі буыны бекіп, өмір туралы өзіндік дүниетанымы қалыптасып келе жатқан жастардың осындай сұрақтар желкесінен алары сөзсіз. Ал толысып – қалыптасып бітпеген ой-парасат әлемі мұндай күрделі

сауалдардың жауабын беруге қауқарсыз екенін білдіріп, ми ғаламшарында бұл сұрақ көп нүкте күйінше қалады.

Жеткіншек шақта өмірдің «басталуы» байқалады деп айтуға болады. Қазіргі кезде өмірдің мәнін жоғалтқан көптеген жеткіншектерімізде сенімсіздік пен көмексіздік пайда болады. Олар жан күйзелісінен арылу үшін ішімдік, темекі, нашақорлық заттарды пайдалануға дейін барады. Бұрын түсінбей жүрген мәселелер қазіргі кезде үлкен жауапкершілікпен қарауды талап етеді. Бұл жаққа қоғам мүшелерінің барлығы жауапты болу керек.

Суицид дегеніміз – өз-өзіне әдейі жарақаттану арқылы өлім себебіне алып келетін жағдай. Тек адамзатта болатын, суицид барлық мәдениетте кездеседі. Негізінен өз-өзіне қол жұмсайтындар күшті жан ауруымен ауыратындар және стресс жағдайындағы адамдар. Олар көбіне жүйке ауруына (психикалық), әсіресе депрессияға ұшырағандар болып келеді, яғни олар келешек өмірге үмітсіздікпен қарайды.

«Суицид» латын тілінен аударғанда «өзін-өзі өлтіру» дегенді білдіреді. Бұл ұғымға XIX ғасырда француз Э.Дюркгейм анықтама берген. XIX ғасырда Батыстың философтары А.Шопенгауер, Ф.Ницше, Ж.П. Сартр т.б. «өмір философиясына» назар аударып, жұртшылыққа өмірдің мәнін ұғындыру мақсатында біраз тұжырым –пікірлерін қалдырып кеткен.

Өзін өлтіруге түрлі көзқарастар бар. Өзін-өзі өлтіру мәселесі Англияда 1961 жылға дейін заңға қайшы деп табылды. Бірақ, соңында заң арқылы шешудің мүмкін еместігі еріксіз мойындалды. Көне Норвегиясотында оған «абыройсыз өлім» деп баға берілді. Финляндияда 1442 жылғы заң бойынша өз-өзіне қол жұмсау мемлекетке қарсы жасалған қылмыс деп есептеліп, шіркеу құқықтары бойынша емес, азаматтық құқықтар бойынша жауапқа тартылды. 1808 жылғы Голландия заңында өз өмірін қиюға әрекет жасағанды қудалау тоқтатылды. Басқа Еуропа мемлекеттеріне қарағанда Италияда өз-өзін өлтіруге қатаң көзқарас қалыптасқан. Онда өз-өзіне қол салу – Құдайдың ең қымбат сыйынан қол үзу, яғни, ауыр күнәға бару болып саналады. Тіпті, өз-өзін өлтірген адамның абыройсыздығы жақындарын жерге қаратады. Қытайда тарихи дәстүр бойынша өз-өзіне қол жұмсайтындарды қолдамаса да, ондайлардың ізіне түсіп қудаламау керек деген пікір жақталады. Қытай еркектері көбіне қоғамдағы келеңсіздіктерге шыдамаса, әйелдері көбіне үйдегі араздыққа төзбейді. Үндістанда өзін-өзі өлтіру өмір салтының нышаны күйінде қалып қойған. Үнділіктер Құдайға деген ең үлкен құрбан адамның өз жаны деп біледі. Оның негізі өзін құрбан еткен жандарға мәңгілік өмір есігі ашылады деген сенімде жатыр.

Дүниежүзілік денсаулық сақтау ұйымы өзін-өзі өлтірудің 800-дей себебін анықтап отыр. Олардың ең негізгілері мыналар: жеке өмірдегі кикілжіңдер, үмітсіздік, махабаттағы ыза, айналасындағылармен түсініспеушілік, жұмыстағы келеңсіздіктер, түртпекке тап болу, қорлық-зомбылық, кемсітушілікке ұшырау, кедейлік, қаражат тапшылығы, жазылмайтын ауру не мүгедектік, секталарда кездесетін фанатизм, психикалық аурулар, рухани азғындық, өзін ешкімге керексіз сезіну, өмірден түңілу, жақын адамынан айрылу, оқшаулану, жалғыздық, жазадан қорқу, жақындарымен сыйыса алмау, торығу, өмірге деген қызығушылықтың жоғалуы, үнемі жолы болмаушылық т.б. Ал, дінге сенетін адам үшін бұл аталғандар өлімге себеп емес, пәни дүниеде әр адамға кезігетін әдепкі жағдай ғана.

Ислам діні өзін-өзі өлтіруді ең үлкен күнә қатарына жатқызады. Өйткені, жан- Құдайдың адам баласына берген ең қасиетті аманаты. Өз өмірін қию – сол аманатқа жасалған қиянат. Дінге сенімі бар адам өмірдің қиындықтарын сынақ деп біледі, өткінші деп қарайды. Әрбір қиындықтан кейін жеңілдіктің келетініне сенеді. Құдайдан үмітін еш үзбейді. Сабыр етеді. Ең қиын сәттерде де өзін өлтіруге бармайды. Ендеше, өзін-өзі өлтірудің себептерін өмірдің қиындықтарынан іздеу дұрыс емес. Бұл жөнінде Пайғамбарымыз (с.ғ.с.): «Кім өзін темірмен жарып өлтірсе, темір ішінде қадалған күйі тозаққа кіреді. Ал кім у ішіп өлсе, жәһаннамда сол суды мәңгі ішеді, кім өзін жардан тастап жан тапсырса, тозақтың түбіне мәңгілікке тасталады»- дейді. Мұндағы басты себеп – сенім болып тұр. Иманы толық адамдарда қандай да бір қайғыны жабыла көтеру, қиыншылыққа ортақтасу бар. Ал, өзімшіл адамдарда бауырмалдық пен жанашырлық атымен болмайды. Сол себепті, қиналған кезде қайғысы еселеніп, бұл дүниеден безуден басқа жолы қалмайды. Өйткені, о дүниеге деген сенім жоқ. Сөйтіп, онсыз да қызығы қашқан өмірден өліп құтыла салғанды жөн көреді.

Жасөспірім жастағы ұл-қыздарды суицидке итермелейтін басты фактор – ата-аналарымен жағымсыз түсініспеушілік қарым-қатынас, екінші орында – мектепке байланысты мәселелер, үшінші – жолдастарымен, әсіресе, қарама-қарсы жыныстағы адамдармен қарым-қатынас мәселелері.

Қазіргі кезде суицидті мінез-құлықтың төрт себебі анықталып отыр, онда 17 жағдай топтастырылады, бұл жағдайлар жеткіншектер үшін шешілмейді:

- жанұялық мәселелер – ата-аналардың түсінбеуі, ажырасу, ата-ананың біреуінің қайтыс болуы;
- тұлғалық мәселелер – жалғыздық, қабілетсіздік, дұшпандарының болуы, емтиханнан өте алмау, ауру мүгедектік;
- экономикалық мәселелер – ақшасыздық, үйінің болмауы, жұмыссыздық.
- махаббат мәселесі - сүйіктісінен айырылу, ерте жүктілік, жақсы көретін адамның шарасыздығы, зорлау.

Өзіне-өзі қол жұмсау негізгі үш топқа бөлінеді: шынайы, демонстративтік және жасырын.

Шын суицид – бұл шын, әдейі, біржола өмірден кетуге шешім қабылдау.

Өзін-өзі өлтіру терең қайғы кезінде жүзеге асады. Шынайы суицид – қашанда жабырқау дағдарыстық жағдай немесе өмірден баз кешу жайлы ой, өмір сүрудің мәні жайлы ойланып күйзелу және өз өмірін қиюды армандау жатады. Суицид бойынша «тәуекел топқа» әдетте қарт адамдар мен жеткіншектерді жатқызады.

Жастардың көптеген суицидтері бақытсыз махаббаттан болмайды. Әдетте, өмір туралы ойланатын ер бала немесе қыз бала «өмірдің мәні неде?» деген сұраққа жауап таба алмағандықтан болады. Ал жастар максимализмге сай «өмір сүру не үшін керек» деген жауап қанағаттанарлық болмайды. Балалардағы ғашықтық біреуге керек болу, ата-аналарына немесе сүйікті адамына маңызды болуы.

Демонстративті суицид – даулы жағдайды қолайлы жаққа өзгерту мақстаында өз өмірінің құндылығын сақтап қалу мен бірақ өмірге қауіпті іс-әрекеттерді түсініп, өзіне көндіру іс-әрекеті аяушылық туғызу, қиыншылықтардан құтылу. Мысалы, «егер сен осыны істемесең, онда мен 9-қабаттан секіремін». Демонстративті суицидтердің соққысы кездейсоқтық. Мысалы, кездейсоқ орындықтан аяғы тайғанап кетуі, кездейсоқ мылтық атып жіберуі. Суицидтердің қиындығы олар өзін қоршаған адамдармен «жабық», «саңырау» болады.

Жасырын суицид – бұл қатты әсері бар, суицидтың іс-әрекеті, ол кенеттен қатты психожарақаттанатын жағдайдың нәтижесінде немесе созылмалы психожарақаттың функциясы нәтижесінде туындайды. Көп жағдайда бұл мінез-құлық тәуекелге негізделіп өмірден өтуден гөрі өліммен ойнауға көбірек ұқсайды. Бұндай жағдайда өмірден өтудің ашық түрін таңдамай суициалдық шартты мінез-құлықты қалайды. Яғни суицидент өзін ашық өлтірмейді, кездейсоқ апат іздейді. Бұларға автомобиль жүргізудің қауіпті түрі, ерікті түрде ыстық нүктелерге барумен, ішімдікті қолданумен, сондай-ақ өзін-өзі оқшаулау жатады.

Көптеген жастар өмір сүру мен өлімге ұмтылысы арасында екіге айырылады. Суицидтік мінез-құлық жеткіншек жаста көп жағдайда демонстративті сипат, сонымен қатар байбаламдық сипат алады. А.Е. Личка көрсеткендей, тек қана жеткіншектердің 10 пайызы көмекті шақырған айқайын адамдар естімейді.

Суицидті болдырмау іс- шаралардың ең негізгі звеносы – анонимді телефондық қызмет («сенім телефоны») болып келеді. Телефонды қызметтің мақсаты – кризистік жағдайдағы телефонды қарым-қатынас ұсыну. Телефон арқылы қызметкер адамды жолдас ретінде тыңдап, бұл жағдайды жеңуге көмек береді.

Соңғы 15 жылда жеткіншектердің өзін-өзі өлтіру көбейіп отыр. Өзін-өзі өлтірудің ең үлкен жиілігі 15-24 жаста болады. Бұл жастағы өлім деңгейінен қарағанда өзін-өзі өлтіру 12%-ін құрайды. Қыздарға қарағанда ер балалар өздеріне көп қол жұмсайды. Ұлдар көбіне атылатын құралдар пайдаланып немесе өзін-өзі асатын болса, қыздар уланады немесе жоғарыдан секіреді. Жастардың суицидті мінез-құлқына теледидардан көрсетілетін өзін-өзі өлтіру туралы қойылымдар немесе фильмдер әсер етеді.

Ал жұртшылық өкілдерінің пікірінше, бұған телеарналарда көрсетілетін кинофильмдердің әсері де бар. Және ата-аалары тарапынан тәрбиені күшейте түсу қажет. Мамандардың айтуынша, көптеген жайттар адамның өз-өзіне қол жұмсауына апарып соғады. Сондықтан, кез-келген адам жылына 1 немесе екі рет медициналық тексерістен өтіп, мамандармен әңгіме жүргізіп тұрулары қажет. Ал Қазақстанда 15 пен 20 жас аралығындағы әрбір 100 мың адамның 21-і өзіне- өзі қол салып, о дүниелік болатын көрінеді. Бұл Орталық Азиядағы орташа көрсеткіштен әлдеқайда көп.

Өмірде болатын мысалдарды келтіретін болсақ, бір мектепте көп жылдар аралығында суицид дегенді тек қана анда-санда валеология сабақтарында айтатын делік. Бірақ мектепте (мектеп оқушысымен) осындай прецедент пайда болғаннан кейін, бұл басқа оқушыларға әсер етуі мүмкін.

Олар енді бұны өмірде жоқ нәрсе емес екенін түсінеді және кейбіреулері өмірінде қиын жағдайға қарсы тұра алмай, осыны қайталауы мүмкін.

Пайдаланылған әдебиеттер тізімі:

1. «Суицид отбасының ғана қайғысы ма?». Ақ жол.- 2009 ж. 25 сәуір №74-75 4 б.
2. «Суицид – әлемдік індет. Өмірден түңілудің сыры неде?». Заң газеті .-2007 ж. 5 қыркүйек №135 2 б.
3. «Ауруын жасырғанды өлім әшекелейді немесе оқушылардың қазасы шамадан тыс». Жамбыл-Тараз.- 2007 ж. №79 3 қазан 5 б.
4. «Өзін-өзі өлтірді. Кім не дейді?». Денсаулық.- 2008 ж. №6 2-3 б.
5. «Асылу арқылы өз-өзіне қол жұмсаудың жиілігі мен себептері». Мектеп.- 2007 ж. №11 22-23 б.
6. «Суицид – әлемдік індет». Қазақстан тарих әдістемесі.- 2009 ж. №4 63-70 б.
7. «Өлім жазасы әлем алдында керек әлде жойылсын». Нұр.- 2001 ж. №12 14-16 б.

Аннотация. В подростковом возрасте возникает повышенная склонность к самоанализу, склонность к колебаниям настроения, импульсивность в принятии решения, эмоциональная нестабильность. Суицидом он пытается избавиться от переживаний, уйти из травмирующих условий, вызвать жалость и сострадание, добиться помощи и участия, привлечь внимания к своим проблемам. Для предотвращения суицида суицидента необходимо убедить в том, что тяжелое эмоциональное состояние явление временное, что его жизнь нужна родным, близким друзьям.

Annotation. In adolescence,there isan increased tendencyto introspection, a tendency to mood swings, impulsiveness in makingdecisions, emotional instability. Suicide, he tries toget rid of thefeelings, to leave thetraumaticconditions, to evoke pityand compassionto achievesupport andparticipation, to drawattention to theirproblems. To preventsuicidesuitsidentovmust be convincedthat the difficultemotional stateis a temporary phenomenon, that hislife is necessaryrelatives, close friends.

УДК 001.37.04

ПРОФИЛЬНАЯ И УРОВНЕВАЯ ДИФФЕРЕНЦИАЦИЯ В СОДЕРЖАНИИ ОБРАЗОВАНИЯ

Ботамкулова А.Б.
Таразский государственный педагогический институт, г. Тараз

Дифференциация обучения является одним из ключевых направлений модернизации школы. Это определяется основой, которой играет дифференциация в реализации многообразия образовательных систем, развития индивидуализации обучения, нормализации их учебной нагрузки, осуществлении преемственности в обучении. Дифференциация содержания образования и образовательного процесса становится «определяющим фактором ее демократизации и гуманизации, средством установления оптимальных соотношений между потребностями общества в образовательном потенциале его членов и личностной ориентацией каждого отдельного человека». [1, 118].

Е.А. Певцова, И.Унт и др. рассматривают дифференциацию обучения, как процесс, направленный на развитие способностей, интересов школьников, на деятельности человека. И.М.Чередов видит в дифференциации обучения способ оптимального сочетания фронтальной, групповой и индивидуальной организации учебного процесса. Е.А.Бондаревская, О.Е.Лебедев, К.Н.Мешалкина, В.И.Панов, И.С. Якиманская и др. подчеркивают, что ведущей функцией дифференциации обучения является обеспечение каждого ученика максимальными возможными условиями гармоничного развития на основе выбора содержания образования и создания благоприятных условий в социальном окружении.

В психолого - педагогической литературе можно встретить разнообразные подходы к классифи- кации видов дифференциации.

Такие виды дифференциации, как внешняя и внутренняя, выделяются многими исследователи.

И. Э. Унт, говоря о внешней дифференциации, отмечает, что последняя затрагивает саму структуру обучения и предполагает учет особенностей учащихся посредством их объединения в отдельные группы. Внешняя дифференциация, по ее мнению, может быть реализована в различных формах:

- перераспределение обычных классов в соответствии с уровнем успеваемости учащихся и характером требований к обучению;
- организация специальных классов и школ для обучения детей, имеющих глубокий интерес и способности к определенной области знаний;
- организация групп, для которых учебный план приспособлен к интересам и потребностям учащихся;

выявление их творческих возможностей. При этом происходит разделение учебных планов, программ по различным направлениям научного знания и - обучение по выбору (обязательному или добровольному), при котором возможно углубленное изучение обязательных предметов, изучение дополнительных предметов, элективное изучение предметов.

Под внутренней дифференциацией (дифференциацией на микроуровне) многие ученые понимают использование на занятиях с детьми одного класса различных методов и средств, обеспечивающих максимальное развитие способностей, склонностей, удовлетворение познавательных потребностей и интересов каждого ученика. Рассматривая внутреннюю дифференциацию, принято учитывать, что при этом происходит «учет индивидуальных особенностей, присущих группам учеников, и организация вариативного учебного процесса в этих группах». Если же учебный процесс строится с учетом особенностей каждого учащегося (а не групп), то следует говорить об индивидуализации - предельном варианте дифференциации. Распределение учащихся по учебным группам может происходить на основе различных признаков: по общим способностям, по индивидуальным психофизиологическим особенностям, по интересам или проектируемой профессии.

В педагогической практике очень часто основой для реализации внутренней дифференциации является теория оптимизации обучения Ю.К. Бабанского.

В соответствии с указанной теорией разделение учащихся на группы может осуществляться по такому показателю, как «реальные учебные возможности» учащихся. При этом Ю.К. Бабанский выделяет внутреннюю и внешнюю основу реальных учебных возможностей. К внутренней основе он относит обучаемость личности (развитость основных процессов и свойств мышления); специальные знания, умения и навыки; умения и навыки учебного труда; элементы физического развития (особенно влияющие на учебную работоспособность); отношение личности к учению; элементы воспитанности личности, в наибольшей степени влияющие на учение.

Однако главным видом дифференциации содержания образования следует считать профильную и уровневую дифференциацию. В этом случае большее внимание уделяют не организационному аспекту обучения, а его содержанию.

В Концепции дифференциации обучения сформулированы основные цели дифференциации образования, определяемые с трех позиций:

С психолого - педагогических позиций цель дифференциации - индивидуализация обучения, основанная на создании оптимальных условий для выявления и учета в обучении склонностей, развития интересов, потребностей и способностей каждого школьника.

Цели индивидуализации:

- учет индивидуальных различий для лучшей реализации общих, единых для всех целей обучения;
- воспитание индивидуальности с целью противодействия нивелирования личности. Важнейшим средством для достижения второй цели является предоставление учащимся возможности выбора.

С профессиональной точки зрения цель дифференциации - целенаправленное воздействие на формирование творческого, интеллектуального, профессионального потенциала общества, вызываемого на современном этапе развития общества стремлением к наиболее полному и рациональному использованию возможностей каждого члена общества в его взаимоотношениях с социумом.

С дидактической точки зрения цель дифференциации - решение назревших проблем школы путем создания новой методической системы дифференцированного обучения учащихся, основанной на принципиально иной мотивационной основе.

В психолого-педагогической, дидактической и методической литературе различают два основных типа дифференциации содержания обучения:

уровневую

профильную.

Уровневая дифференциация - это такая организация обучения, при которой школьники имеют возможность и право усваивать содержание обучения на различных уровнях глубины и сложности. Частным случаем уровневой дифференциации является углубленное изучение отдельных предметов. Указанный вид дифференциации осуществляется при разделении учебного коллектива на группы на основе разных показателей: имеющегося уровня знаний, умений и навыков (уровень успеваемости); уровня интеллектуального развития; интересов, склонностей и способностей; эмоциональных и волевых качеств (в том числе - отношения к учению).

Таким образом, многие специалисты фактически отождествляют уровневую дифференциацию с дифференциацией внутренней (внутриклассной), предполагающей учет индивидуальных особенностей учащихся посредством эффективного сочетания различных методов, организационных форм и средств обучения. Однако заметим, что в последнее время уровневую дифференциацию рассматривают в более широком смысле, связывая ее с реализацией учебных программ различного уровня. Появились и разноуровневые требования обязательного минимума содержания обучения - уровень "А" и уровень "В", обсуждаются вопросы выделения трех уровней: уровень "А" - общеобразовательный; уровень "В" - повышенный, "С" - углубленный.

Представляется важным определить, каково соотношение понятий «углубленное обучение» и «дифференцированное обучение». При этом отметим еще раз, что в психолого-педагогической литературе термин « углубленное обучение», как правило, не используется: говорят о различных аспектах обучения в школах и классах с углубленным изучением предметов. [2, 148].

Все сказанное выше позволяет определить соотношение профильного, уровневого и углубленного обучения в средней общеобразовательной школе.

Профильное обучение может строиться либо на основе лишь профильной дифференциации или на основе сочетания профильной и уровневой дифференциации; при этом оно должно реализоваться на старшей ступени школы, а с точки зрения организации - должно основываться на внешней дифференциации (организация профильных классов и школ).

Углубленное обучение строится на основе уровневой дифференциации, понимаемой в широком смысле, может реализовываться на различных ступенях общего среднего образования, а сточки зрения организации может реализовываться как на основе внешней, так и внутренней дифференциации.

Профильная дифференциация связана с целенаправленной специализацией содержания образования на основе интересов, склонностей школьников, их жизненных планов и намерений.

Стремительный рост объема информации в современном мире, постоянное расширение сферы человеческой деятельности делают невозможным усвоение ее в полном объеме каждым человеком. Это приводит к необходимости его специализации в определенной сфере, и, поэтому, специализации его подготовки теперь уже и на уровне общего образования. Профильная дифференциация содержания образования обращена на реализацию этой задачи.

В современной педагогике цель профильной дифференциации содержания обучения определяется «в направленной специализации образования области устойчивых интересов, склонностей и способностей обучаемых с целью максимального их развития в избранном направлении». [5].

С профильной дифференциацией содержания образования связывают возможности максимального раскрытия индивидуальности, творческих способностей и склонностей личности учащегося, более эффективной и целенаправленной подготовки их к продолжению образования в избранной области, предполагаемой профессиональной деятельности.

Профильная дифференциация предусматривает осознанный, добровольный выбор учащимися направления специализации содержания обучения, познавательных потребностей, способностей, а также достигнутого уровня на основе знаний и умений и профессиональных намерений. Она тесно связана с осуществлением индивидуального подхода по отношению к отдельным группам учащихся.

Поэтому решение проблемы дифференциации содержания обучения играет большую роль в реализации личностно-ориентированной модели обучения.

Личностно-ориентированная модель обучения, разрабатываемая в настоящее время в целом ряде психолого-педагогических, дидактических и методических исследованиях направлена на развитие умственных способностей школьников на основе максимального учета и использования индивидуальных особенностей их познавательной деятельности и мышления. Для этого можно использовать: а) выбор содержания обучения соответствующего уровня, но не ниже обязательного, заданного государственным стандартом; б) обоснованное сочетание дифференциации и интеграции, разработку структуры учебной деятельности учащихся, максимально развивающей их способности,

мотивацию, устремления; присвоение школьникам опыта деятельности различного типа - коммуникативной, когнитивной, трудовой, эстетической и др., учитывая, что в этом случае происходит воздействие на все сферы личности: когнитивную, волевую, социально-психологическую, деятельностно-практическую; в) создание благоприятных условий в социальном окружении. Таким образом, развитие личности осуществляется при реализации активности ученика, его самостоятельности, инициативности.

Профильная дифференциация в организационном аспекте предполагает объединение учащихся в относительно стабильные группы, где учебный процесс идет по образовательным программам, различающимся содержанием, требованиями к уровню школьников.

Важнейшим направлением профильной дифференциации содержания образования являются предметы изучения научных дисциплин, основы которых представлены в школьном образовании, иначе говоря, "предметный" подход к дифференциации.

Профильная дифференциация содержания образования по предметным областям в настоящее время уже получила достаточно широкое распространение в практике школы разных регионов страны.

Вместе с тем, предлагаются и другие подходы к профильной дифференциации содержания образования, в частности, проектируемая профессия. В этом случае осуществляется объединение обучаемых по интересу, склонности к тому или иному виду деятельности.

Важнейшим фактором развития способностей учащихся является формирование устойчивых специальных интересов. Это интересы к определенной сфере человеческой деятельности, которые затем перерастают в устремления профессионально заниматься этим видом деятельности. Аналогично, возникновение интереса, мотивации к той или иной учебной деятельности тесно связано с пробуждением определенных способностей к ней и инициирует их развитие.

Профильная дифференциация содержания образования в школе, показывает, что:

- профильная дифференциация содержания образования является одним из эффективных средств повышения качества образования, развития способностей, склонностей, интересов школьников; активности их познавательной деятельности;
- профильное, углубленное изучение ряда дисциплин в старших классах, носящие предпрофессиональный характер, позволяет обеспечить достаточную подготовку выпускников школы к успешному продолжению образования, а сама такая подготовка рассматривается в настоящее время как одна из основных задач старшей ступени школы;
- профильная дифференциация содержания обучения является для старшеклассников средством самореализации, возможностью реально оценить свои познавательные способности, профессиональные намерения, наметить пути дальнейшего образования и профессионального самоопределения;
- основаниями для профильной дифференциации содержания образования являются основные предметные области знания и профессиональные намерения учащихся.

Список использованной литературы:

1. Педагогика профессионального образования: Учебное пособие для студентов высших педагогических учебных заведений. Под ред. В.А.Сластенина. – М.; 2011
2. Ж.А. Караев Дифференцированная технология обучения. –Алматы: 1999.
3. А.Е.Абылкасымова., Е.У.Ушуров., Р.С.Омарова. Развития системы общего среднего образования в современном мире. –Алматы, 2003
4. В.К. Омарова., А.К. Нургалиева Проблемы перехода к 12 летнему образованию. –Алматы: «Отан», 2014
5. www.profil-edu.ru

Аннотация. Мақалада оқытудың жеке тұлғаға бағдарланған моделі педагогикалық-психологиялық, дидактикалық әдістемелік жағынан зерттеліп қарастырылған.

Annotation. In the article of расматривается there is the personality-oriented model of educating, developed presently in quite a few психолого-педагогических, didactic and methodical researches.

УДК: 1.7:11.331

ПОДГОТОВКА БУДУЩИХ ПЕДАГОГОВ К ПРОФИЛЬЮ ОРИЕНТИРА УЧИТЕЛЯ В ВУЗЕ

Ботамкулова А.Б.
Таразский государственный педагогический институт, г.Тараз

Все развитые страны мира рассматривают высшее образование как приоритетную сферу в своей инвестиционной политике, так как качественное образование становится одним из главных геополитических и геоэкономических факторов развития не только государства в целом, но и развития отдельно взятой личности. Образование есть главный канал социальных перемещений, движения каждого человека к более сложным видам труда, большим доходам, престижу. От него в большей степени зависит социализация и персонализация специалиста. Социализация специалиста подразумевает его вхождение в культуру организаций, которая зависит от двух компетенций, приобретенных в процессе общего и профессионального образования - надежное выполнение своих задач, умелое взаимодействие и сотрудничество с другими. Большое внимание уделяется ключевым компетенциям, физическому, эмоциональному, духовному развитию будущего специалиста.

Образование играет решающую роль в расширении возможностей каждого человека. Являясь ведущим фактором становления личности, оно готовит ее к выполнению следующего реестра жизненных ролей: [4].

- реализовавшаяся личность;
- личность со стремлением к поддержке других людей;
- непрерывно обучающаяся личность;
- деятельный участник культурного развития;
- высококвалифицированный работник;
- информированный гражданин с активной жизненной позицией;
- защитник окружающей среды.

Республика Казахстан, определившая для себя рыночный путь развития экономики и выход на международную арену, также придает огромное значение системе образования, стратегическими задачами которой выступают:

- повышение качества образования;
- создание высоконаучной, конкурентноспособной системы образования, способной дать кадровое сопровождение и стимулы развитию рыночной экономики, культуры, науки и техники;
- рационализация сети вузов;
- вхождение высшей школы в мировую образовательную систему с учетом национальных и исторических особенностей страны;
- переход на новую модель формирования студенческого контингента.

В современных условиях обществу требуются специалисты, способные к творческой самореализации, гибкому мышлению, понимающие тенденции развития государства в целом. Им необходимы системное видение задач профессиональной деятельности, умение выдвигать цели и стремление к высоким результатам труда. Этому способствует высокопрофессиональная работа учителей школ и преподавателей вузов. В связи с чем, огромное значение следует уделять подготовке педагогических кадров.

Современный будущий специалист-педагог должен обладать широкими общими и специальными знаниями, способный принимать решения и нести за них ответственность, быстро реагировать на изменения в технике и науке, соответствующие требованиям новых технологий, которые сегодня повседневно внедряются во все сферы жизнедеятельности человека. Также, ему необходимы социально-психологическая компетентность, аксиологические устремления, идеалы,

ценности, человеческие и гуманные побуждения, аналитическое мышление, высокий уровень культуры, знание законов межличностного общения, самоорганизация и саморегулирование.

Учитывая всерастущий спрос общества в высококвалифицированных педагогических кадрах, система образования начала осуществлять многовекторное развитие профессиональной подготовки учителей в Казахстане. Оно должно совершенствоваться на основе научно-обоснованной сравнительно-педагогической характеристики современного состояния и тенденций развития государственной политики в области педагогического образования, диалектической взаимосвязи теоретических и педагогических направлений профессиональной подготовки учителей с философией и психологией; систем непрерывного педагогического образования за рубежом.

В последнее время огромное внимание уделяется профессиограмме учителей, которая находится на стыке деятельности психологов, работодателей и педагогов. Профессиограмма представляет собой краткую характеристику условий и видов будущей работы, критерии и нормативы профессиональной пригодности, психограмму, предназначенную для описания особенностей функционирования психических процессов в течение профессиональной деятельности, шкалу для оценки, выстроенную на выборе молодых специалистов.

Современный учитель в своей работе должен стремиться к формированию целостной личности как субъекта культуры, создавать условия для реализации ее потенциальных возможностей. [4]. К тому же, подрастающее поколение должно быть готово:

- к жизни в быстроменяющихся условиях рыночной экономики;
- к свободному выбору условий существования;
- к демократическому развитию общества;
- к расширению масштабов межкультурного взаимодействия;
- к проявлению коммуникабельности и толерантности;
- к межличностному, межкультурному, международному сотрудничеству для решения глобальных проблем;
- к постоянному повышению и кардинальным сменам профессиональной квалификации и места в социальной структуре;
- к жизнедеятельности в условиях динамичного развития экономики;
- к переходу к постиндустриальному информационному обществу.

Особую актуальность в современное время имеет профессиональная ориентация школьников на педагогические специальности. Чем раньше школьник определится в выборе своей будущей профессии, тем осознаннее будет его выбор в дальнейшем и быстрее сформируются интерес, ценностные установки, склонность к выбранной сфере деятельности. Для профессиональной ориентации на педагогические специальности необходимы:

- целенаправленная работа учителей-предметников и классных руководителей по профориентации, начиная с первого класса;
- проведение семинаров и встреч с преподавателями педагогических вузов;
- посещение «Дня открытых дверей» вузов не только выпускными классами;
- объединить в единую компьютерную сеть школы и вузы (как в Англии и США) с целью ознакомления с каждым учеником: его интересов, ценностей, способностей, вкусов, уровня успеваемости, особенностей характера, состояния здоровья и т.п.

Профессиональная подготовка ориентира учителя включает его общую и специальную подготовку. Общая подготовка ориентира будущего учителя предполагает овладение основами наук: философии, социологии, культурологии, политологии, религиоведения и др., способствующих общекультурному развитию и становлению личности.

Специальная подготовка включает в себя теоретическое и практическое овладение будущей специальностью. Теоретическая подготовка связана с изучением специальных дисциплин психолого-педагогического цикла. Практическая часть включает выработку профессиональных умений, организованных на педагогической практике в образовательных учреждениях, семинарах, конференциях и при самостоятельной работе студентов.

Подготовка будущего ориантира учителя нового тысячелетия требует пересмотра учебных планов, программ, разработки современного учебно-методического комплекса, внедрения новых технологий преподавания и диагностики профессиональной деятельности, оценки и контроля знаний студентов, повышения квалификации самого преподавателя, увеличения спонсорских грантов, стипендий и кредитов.

Изменение учебных планов и программ должно осуществляться с учетом главного требования профессиональной подготовки учителя, а именно, систематичности и последовательности изучения психолого-педагогических дисциплин на протяжении всего периода обучения в вузе. Это будет способствовать глубокому усвоению специальных предметов. Однако, с внедрением кредитной технологии в педагогических вузах произошло сокращение часов изучения психолого-педагогического цикла, «свертывание» отдельно читаемых предметов, «Теория и методика воспитательной работы», «Этнопедагогика», «Основы семейного воспитания», «История педагогики» в один – «Педагогика» (который изучается один учебный год, а на некоторых специальностях только семестр), что, по нашему глубокому убеждению, крайне недопустимо и ошибочно, так как это приведет к снижению профессионально-теоретической подготовки ориентира будущего учителя.

Разработкой учебно-методического комплекса по изучаемым дисциплинам должны заниматься отдельные специалисты: теоретики и практики в организованных при вузах и Академиях образования лабораториях. Учебно-методический комплекс должен быть доступен студенту через библиотечный фонд, либо в виде электронного учебника в Центрах компьютерных технологий. Для этого необходимо в каждом вузе открыть многочисленные компьютерные классы для самостоятельной работы студентов и преподавателей, имеющих к ним свободный доступ.

Для повышения уровня профессиональной деятельности преподавателей важное значение приобретает сотрудничество с зарубежными вузами с целью обмена опытом. Оно предполагает проведение Мастер - классов ведущих преподавателей, приглашение зарубежных коллег для чтения лекций, посещение открытых занятий доцентов, профессоров, учителей-новаторов, дистанционное обучение под руководством тьюторов, прохождение стажировок на кафедрах престижных Учебных заведении мира, участие на Международных конференциях. Это будет способствовать не только совершенствованию будущих педагогов для ориентира преподавателя и его самообразования, но и приведет к более качественной подготовке специалистов по избранной профессии, что, в целом, повысит качество высшего образования.

Список использованной литературы:

1. Ausubel, D.P. 1999 Educational pedagog: A cognitive view. New York: Holt, Rinehart and Winston..
2. Berthoff, A.2011. The making of meaning: Metaphors, models, and maxims for writing teashers. Portsmouth, NH: Boynton/Cook.
3. Дьюи Дж. 2002. Демократия и образование. М.: Педагогика-Пресс
4. www.cpm.com.kz

Аннотация. Мақалада Қазақстандағы жоғары оқу орындарында педагогикалық мамандарды кәсіби даярлаудың болашағы қарастырылған.

Annotation. The article discusses the prospects of professional training of pedagogical staff in higher educational institutions.

УДК 87. 21.88. 74. 105

ДУАЛЬНАЯ ФОРМА ПРОФЕССИОНАЛЬНОГО ОБРАЗОВАНИЯ КАК ПРОДУКТ СОЦИАЛЬНОГО ПАРТНЕРСТВА

Далиева Ф.Т.
Таразский государственный педагогический институт, г.Тараз

Дуальное образование – одна из самых эффективных систем подготовки специалистов, когда теоретические знания студенты приобретают в аудиториях, а практические - непосредственно на будущем рабочем месте. Дуальное обучение является инновационной формой организации высшего профессионального образования, которая осуществляет социально-культурную ориентации студентов, удовлетворение потребности граждан, общества и рынка труда в

качественном образовании. Она предполагает согласованное взаимодействие образовательной и творческо-производственной сфер в подготовке кадров определенного профиля.

Обучение специалиста строится на единстве трёх методологических оснований: аксиологического (паритетность гуманистических и культурных ценностей); онтологического (компетентностный подход); технологического (организация процесса развития профессиональной социально-культурной деятельности, социально-профессиональных отношений). Данные интегративные основания отражают общность целей, ценностей, содержания, деятельности, реализуемых в условиях дуальной системы профессионального обучения.

Исследованию технологии дуального обучения уделяется внимание учёных, педагогов, специалистов-практиков. В публикациях последнего времени эта технология рассматривается как успешно адаптированный к условиям рыночной экономики образовательный феномен [5; 9; 10; 12]. Однако в большинстве исследований преимущественно освещается зарубежный опыт использования технологии дуального обучения, а так же отечественная образовательная практика подготовки специалистов профессий технической направленности. Для профессионального образования подобный опыт является актуальным и представляет значительный интерес, о чём свидетельствуют выходящие в свет публикации, затрагивающие вопросы подготовки специалистов для сферы образования с применением дуального обучениям [1; 4].

В целях реализации Послания Лидера Нации Н.А. Назарбаева народу Казахстана от 17 января 2014 года «Казахстанский путь – 2050» Правительства РК от 11 мая 2014 года № 471 утвердила Дорожную карту дуальной системы образования, предусматривающей создание учебных центров повышения квалификации и переквалификации при производственных предприятиях и их участие в подготовке ВУЗами и колледжами специалистов. Дуальное обучение внедряется в более чем 100 организациях технического и профессионального образования Казахстана, сообщает пресс-служба Министерства образования и науки РК. При этом в настоящее время ведется разработка профстандартов по 5 педагогическим специальностям ТиПО: «Дошкольное воспитание и обучение», «Профессиональное обучение», «Начальное образование», «Основное среднее образование», «Технология».

С целью эффективной организации дуального обучения на базе дошкольных образовательных учреждений и реализация Концепции дуального образования были намечены пути сотрудничества по совершенствованию деятельности, определены перечень базовых ДОУ, готовых стать партнерами по внедрению дуальной модели образования, достигнуты предварительные договорённости по совместной работе над формированием интегрированных программ профессиональной подготовки, отвечающих республиканским и европейским стандартам.

Совместно с департаментом образования разработали рекомендации для ДОУ по внедрению дуальной модели обучения выработали требования к дошкольным учреждениям, имеющим возможность внедрения дуальной системы обучения. Управлениям образования заключить договора с детскими садами по обеспечению до 60-70% учебного времени на практику, подготовить будущих педагогов профессионального образования к организации и методике преподавания дуального образования.

Изучение перспектив развития системы дуального образования по результатам исследований, осознавая сложившуюся ситуацию в образовательной среде, кафедра «Дошкольное обучение и воспитание» педагогического факультета ТарГПИ выстраивает свою образовательную программу, учитывая требования времени. Это реализуется как в приоритетных целях обучения студентов, так и в подходах к осуществлению данных целей в деловом партнёрстве с региональными структурами, занимающимися вопросами обеспечения отрасли образования кадрами и участвующими в инновационно-образовательной деятельности. Данная программа реализует комплексные профессиональные функции педагога, специалиста в области дошкольного образования. Суть преобразований сводится к тому, что дуальные знания студенты получают в двух различных образовательных заведениях: практическое обучение проходит в дошкольном образовательном учреждении, теоретические знания – в пединституте. Чередование практики и теорий продолжается в течение всего процесса обучения. Дуальная система отличается более высоким содержанием знаний и навыков.

Для более успешного осуществления реализации дуального обучения осуществляется разработка системного проекта «Подготовка педагогических кадров, соответствующих требованиям современного образования на основе дуального образования». Согласно данного проекта кафедра «Дошкольное обучение и воспитание» разработала модель системы дуального

обучения, рассчитанный на 3 года, где обучение завершается экзаменом. Принимает экзамен комиссия, в составе которого присутствуют представители ДОУ. Успешно сдавшие экзамен выпускники получают свидетельство о дополнительной специализации.

На первом этапе, была развернута информационно-разъяснительная работа, привлекались к совместной деятельности социальные партнеры; разрабатывались модели системы дуального образования, готовилась нормативно-правовая база.

На втором этапе, кафедра «Дошкольного обучения и воспитания» реализовывали экспериментальные программы, обновляла и, по мере необходимости, создавала материально-техническую базу дошкольных учреждений системы дуального образования.

И на третьем этапе, мы ставили задачу охватить не менее 70% студентов дуальной формой образования.

Надо отметить, что дуальное обучение востребовано, о чем свидетельствует созданная сеть базовых дошкольных учреждений. С внедрением программы заведующая кафедрой «Дошкольного обучения и воспитания» совместно с завпедрактикой и преподавателями посетили ряд детских садов: №7, №9, №12, №14, №16, №22, № 33, № 35. В ходе проведения переговоров обсуждению были подвергнуты вопросы, касающиеся положения о внедрении программы дуального обучения, годовых и календарных графиков реализации программ, плана совместных мероприятий, создание условий проведения лабораторных и практических занятий, практик в реальном учебно-воспитательном процессе, проведения совместных вебинаров, подготовки семинаров для повышения квалификации педагогов-воспитателей дошкольного обучения; руководителей ДОУ; программы стажировки для студентов по различной тематике.

Анализ документов в ДУ подтверждает понимание образовательными учреждениями основных принципов дуального образования. Практически все перечисленные дошкольные учреждения имеют договоры с кафедрой «Дошкольное обучение и воспитание», используется как база предприятий для организации производственного обучения. Дуальное обучение, реализуемое в реальных условиях учебно-воспитательного процесса в дошкольных учреждениях под руководством наставников организаций – работодателей и методистов кафедры, включают в себя:

– программу дуального обучения и практики по специальности: теоретические знания получают в институте, практические фазы обучения проходят в ДУ.

– положение о порядке организации и проведения дуального обучения, годовой календарный график реализации программы и плана совместных мероприятий с дошкольными учреждениями;

– методические материалы, используемые в практико-ориентированном обучении.

– формирование совместно с работодателем условий в реальном учебно-воспитательном процессе для проведения лабораторно-практических работ и практических занятий, прохождения практик;

– лабораторно-практические работы и практические занятия.

С начала 2015-2016 учебного года лабораторные занятия по ФЭМП (ДОВ 14– 1,2, ДОВус 14 - методике развития речи (ДОВ 13 – 1,3), методике физического воспитания (ДОВус 14) - проводятся на базе детского сада №35. Данный детский сад был выбран неслучайно, так как наиболее соответствующий требованиям по материально-технической базе, организации учебно-воспитательной и методической работе. Занятия проводит заведующая детским садом А.С. Ережепбаева, педагог с большим стажем работы.

– учебную, производственную (педагогическую) практики в базовых детских садах: №7, №9, №12, №14, №16, №22, № 33, № 35, частное ДУ «Солнышко Тараза».

– внеаудиторную работу (семинары-практикумы, круглые столы, тренинги).

Дуальное обучение студентов проводится на кафедре «Дошкольное обучение и воспитание» с 2014-2015 учебного года. С этой целью были определены базовые детские сады №7, №9, №12, №14, №16, №22, № 33 «Айсауле», № 35 «Ер Тостик», частное дошкольное учреждение «Солнышко Тараза». Согласно утвержденным графикам, отслеживается посещение практики студентами, осуществляется контроль качества реализации программ по всем видам практики.

В рамках подготовки бакалавра по специальности «Дошкольное обучение и воспитание» одной из приоритетных форм дуального обучения является непрерывная производственная практика. К основным видам практики студентов, обучающихся по основной образовательной программе, относятся: учебная, производственная, преддипломная. Внедряемая нами модель системы дуального обучения, рассчитана на все 4 года обучения. В соответствии с ГОСО раздел основной образовательной программы «Учебная и производственная практики» является обязательным и представляет собой вид учебных занятий, непосредственно ориентированных на

профессионально-практическую подготовку обучающихся. Практики закрепляют знания и умения, приобретаемые студентами в результате освоения теоретических курсов, вырабатывают практические навыки и способствуют комплексному формированию общекультурных и профессиональных компетенций обучающихся. Содержание производственной практики студентов во внешней социально-культурной среде, нацеленной на формирование профессиональных компетенций, складывается из следующих компонентов:

– первый год практического обучения предполагает ознакомление с содержанием деятельности ДОУ, изучение содержательных, организационных правовых и экономических основ деятельности дошкольных учреждений. Практика осуществляется концентрированно и носит ознакомительный характер;

– на втором году обучения производственная практика направлена на закрепление, расширение, углубление и систематизацию знаний, полученных в условиях аудиторного и лабораторно-практического цикла. Практика реализуется на базе конкретного дошкольного учреждения;

– третий год практики предполагает активное участие студентов в планировании социально-культурной деятельности с различными группами детей. Практиканты имеют возможность участвовать в анализе деятельности детского сада, вносить предложения по использованию элементов инновационного обучения;

– на четвёртом году обучения реализуется преддипломная практика, которая завершает профессиональную подготовку бакалавров, является комплексной и предполагает выход на самостоятельную деятельность в сфере дошкольного образования. В рамках практики обучающиеся демонстрирует владение приобретёнными профессиональными навыками. Практиканты активно участвуют в подготовке и проведении различных учебно-воспитательных мероприятиях на уровне города, области на основе социальных творческих заказов, где в полной мере можно проявить уровень готовности к деятельности в сфере образования.

Вышеуказанные виды практической деятельности проходят в реальных условиях творческо-производственного процесса на базе детских садов Жамбылской области, что позволяет актуализировать региональный компонент основной образовательной программы. Процесс погружения в профессию в ходе практического обучения происходит постепенно, от выполнения простых ознакомительных задач к активному участию в творческо-производственной, научно-методической, проектной, управленческой деятельности.

Сквозная практика активизирует процесс адаптации личности в профессии, что позволяет студентам накапливать опыт в проектировании перспективных направлений развития отрасли культуры и прогнозировать успех административно-хозяйственной, финансовой деятельности. Будущим специалистам социально-культурной сферы предоставляется хорошая возможность для освоения эффективных методов контроля качества социально-культурной деятельности.

Решение руководства института о переводе студентов на дуальную систему обучения только с 3 курса объясняется тем, что к этому времени студенты полностью изучают цикл общеобразовательных дисциплин, приобретают базовые знания по специальности и приступают к изучению профилирующих дисциплин, формирующих основополагающие профессиональные знания, навыки и умения. В этом случае дуальная система становится для студентов полигоном, на котором проверяется качество полученных знаний, закрепляется теоретический материал, формируются практические навыки и умения, что очень важно в контексте требований компетентностной модели подготовки специалистов [4].

Осваивая основную образовательную программу с использованием дуального обучения, студент постепенно проходит процесс профессиональной адаптации, постепенно входит в трудовой режим – с минимальным эмоционально-психологическим дискомфортом. Во время практики в дошкольных учреждениях происходит взаимодействие с коллективом в рамках профессионального пространства, где формируются социальная компетентность, ответственность за общий результат.

Определяя в общем виде суть дуальной системы подготовки, следует отметить, что она усиливает практическую направленность подготовки специалистов путем интеграции в учебный процесс большого объема производственной практики, что значительно повышает профессиональную мобильность выпускников. Вместе с тем, внедрение дуальной системы предусматривает принципиальное изменение организации учебного процесса, в основе которого рациональное сочетание в течение всего учебного года теоретической подготовки и расширенной производственной практики на предприятиях и в организациях.

Для успешной социальной адаптации выпускников специальности «Дошкольное обучение и воспитание» нужно их раннее самоопределение, выявление их профессиональной направленности. Успешная реализация выпускника в будущей профессии осуществима, если он, еще находясь в стенах ВУЗа, начнет приобщаться к деятельности педагога дошкольного учреждения. Правильно выбранная профессия является путем полноценной реализации личности в обществе. Предоставление студентам таких возможностей, представляется через интеграцию дошкольного учреждения и педагогического института.

Идея дуального обучения приобретает свои реальные практические контуры. Взаимодействие образования с субъектами рынками труда – это одна из составляющих современной модели, которая востребована обществом на всех его уровнях. Преимуществом дуального обучения является обеспечение высокого процента трудоустройства выпускников, так как они полностью отвечают требованиям работодателя. Обучение максимально приближено к запросам производства. Работодатель в свою очередь имеет возможность оценить уровень подготовки студента для решения производственно-творческих задач, что позволит подготовить для себя кадры. Попутно для работодателя решается проблема экономии на расходах по поиску и подбору сотрудников, их переквалификации и профессиональной адаптации.

Поэтому сразу после окончания вуза выпускник может предъявить потенциальному работодателю опыт работы по специальности. Внедрение дуальной системы образования будет способствовать улучшению инвестиционного климата в ДУ, переподготовки кадров в пользу государственной системы образования, повышению престижа профессии педагога-воспитателя.

Выпускники, получающие квалификацию бакалавра по специальности «5В010100-Дошкольное и обучение воспитание», могут работать в будущем только воспитателями детских садов, в связи с этим студенты данной специальности заинтересованы в приобретении дополнительной специализации. В целях достижения дополнительных компетенций, необходимых для педагога дошкольного образования с учетом спроса рынка труда, предлагается будущим специалистам получить дополнительную специализацию: «воспитатель—психолог», «воспитатель-методист», «менеджмент дошкольного образования».

Мы убеждены, что дуальных студентов отличает от других высокая мотивация и самостоятельность в работе. Многие хвалят также профессиональные навыки и умение работать в команде. И в завершение, три четверти опрошенных руководителей детских садов признают дуальную систему образования наиболее качественной и эффективной по сравнению с классической формой обучения.

Таким образом, дуальное образование рассматривается нами как сочетание обучения в образовательном учреждении с практической подготовкой на производстве, по заказу и с помощью работодателей. Дуальная система обучения способствует развитию социального партнерства и механизмов взаимодействия института и работодателя, осуществление социально-культурной ориентации студентов, удовлетворение потребности граждан, общества и рынка труда в качественном образовании.

Основу содержательной части учебных планов специальностей, переведенных на дуальную систему подготовки определили два фактора:

— содержание государственного стандарта РК по специальностям, определяющее уровень обязательной подготовки и основные требования к качеству подготовки по каждой специальности;

— специфика содержания труда современных специалистов, определяющая состав знаний, умений и навыков, которыми должен владеть конкретный специалист.

Преимущества дуальной системы подготовки специалистов стали очевидны уже при первом выпуске студентов, обучавшихся по данной системе: более высокие результаты по итогам государственной аттестации, итогам защиты дипломных работ и расширение диапазонов трудоустройства.

Опрос руководителей практики от дошкольных учреждений показал, что они оценивают дуальную систему подготовки выше традиционной. При приеме на работу предпочтение отдают выпускнику, обучавшемуся по дуальной системе. В условиях становления рыночной экономики и подготовки кадров новой формации дуальная система стала гибким, эффективным механизмом подготовки специалистов в новых условиях хозяйствования.

Таким образом, для развития системы образования Казахстана в дуальном формате необходимо решать следующие задачи:

— четко определить перечень специальностей, по которым возможно применение дуальной системы обучения;

— необходимо определить перечень базовых предприятий, готовых стать партнерами по внедрению дуальной модели образования, выработать требования к предприятиям, имеющим возможность внедрения дуальной системы обучения;
— разработать совместно с отраслевыми советами, объединениями работодателей рекомендации для предприятий по внедрению дуальной модели обучения;
— обеспечить создание или выделение мест, учебно-профессиональных баз для обучения по дуальной системе.
— управлениям образования заключить договора с ДОУ по обеспечению до 60-70% учебного времени на практику в дошкольных учреждениях.
— ввести обязательную (один раз в год) стажировку преподавателей на курсы повышения по дуальной системе профессионального образования.
— подготовка будущих педагогов профессионального образования к организации и методике преподавания дуального образования.

Список использованной литературы:

1. Постановление Правительства Республики Казахстан от 15 октября 2014 года № 1093. Об утверждении Дорожной карты дуальной системы образования, предусматривающей создание учебных центров повышения квалификации и переквалификации при производственных предприятиях и их участие в подготовке ВУЗами и колледжами специалистов *(с изменениями от 05.02.2015 г.)*
2. Ашимова Д. А. Актуальность внедрения дуальной системы образования для творческих специальностей в Казахстане // Педагогика и психология: проблемы и решения: матер. Междунар. заоч. науч.-практ. конф. (29 апреля 2013 г.). – Новосибирск: Изд-во «СибАК», 2013. – 176 с. – С. 71–77.
3. Еслямова А. К. Дуальная форма профессионального образования как продукт социального партнёрства. URL: http:// pt0008. kokshetau. akmoedu.kz (10.03.14).
4. Родиков А. С. Некоторые аспекты профилизации образовательных услуг дуальной системы европейского образования // Вестник Военного университета. – 2010. – № 3 (23). – С. 41–46.
5. Татур Ю. Г. Компетентность в структуре модели качества подготовки специалиста // Высшее образование сегодня. – 2004. – № 5. – С. 20–27.
6. Шерстнева Н. В. Дуальное обучение – перспективная система обучения в ТиПО Костанайский современный многопрофильный колледж, г. Костанай. URL: http://pedagog.kz (16.03.14).
7. Полянин В.А. «Образовательная система дуального формата и профессиональное самоопределение педагога»// Журнал «Образовательные технологии», № 2, 2010 г., стр.68-96.

Аннотация. Берілген мақалада автор дуалды оқытудың инновациялық формасын жоғары кәсіби білім беру мен студенттердің қажеттіліктерін қарай әлеуметтік-мәдени бағдарын, азаматтардың қолдануын қанағаттандыруын , қоғамның және еңбек нарығының сапалы білімін жүзеге асыруын қарастырады.

Annotation. In the article an author examines the dual educating, that is the innovative form of organization of higher professional education and carries out sociocultural orientations of students, satisfaction of necessity of citizens, society and labour-market in quality education.

УДК 74. 04. 83. 74.105

ОРГАНИЗАЦИЯ ИННОВАЦИОННОЙ ДЕЯТЕЛЬНОСТИ В ДОШКОЛЬНЫХ ОБРАЗОВАТЕЛЬНЫХ УЧРЕЖДЕНИЯХ

Далиева Ф.Т.
Таразский государственный педагогический пнститут, г.Тараз

В период глубоких социально-экономических изменений в Республике Казахстан, когда происходит переоценка всей системы общественных отношений, существенные изменения

претерпевает и система образования. Кризисное время рождает в нашей педагогической системе не только ожидание «перемен сверху», но и ощущение необходимости собственных изменений. Происходит смена образовательной парадигмы: предлагается новое содержание, иные подходы, иной педагогический менталитет. Все это свидетельствует о развертывании инновационных процессов в системе образования. На сегодняшний день ключевым вопросом модернизации образования является повышение его качества, приведение в соответствие с мировыми стандартами.

В документах, определяющих развитие системы образования в РК, отмечается потребность усиления внимания государства и общества к такой важной подсистеме, как дошкольное образование. Реформирование дошкольного образования с целью более полного удовлетворения запросов родителей и интересов детей предъявляет новые требования к ДОУ и управлению им. Теоретическая проработка проблемы инноваций служит основой обновления образования, его осмысления и обновления с целью преодолеть стихийность этого процесса, эффективно управлять им. Обращение к анализу проблем инноваций педагогической деятельности с неизбежностью выдвигает задачу оценки и разработки теоретических основ формирования инновационной деятельности заведующих детских садов, педагогов-воспитателей. Эта задача имеет глубокий социально-педагогический смысл, так как от ее решения зависит успех преобразований в системе образования, перспективы развития дошкольного учреждения.

Однако педагогическая практика свидетельствует о том, что дошкольные образовательные учреждения недостаточно готовы к отбору и оцениванию позитивных инноваций в дошкольное образование, к разработке и внедрению инновационных программ и технологий, к качественной реализации их в работе с детьми. Это обстоятельство вполне убедительно свидетельствует о том, что имеет место противоречие между социально-обусловленной потребностью в повышении профессиональной компетентности педагогов инновационных ДОУ и реальным состоянием инновационной деятельности, призванной обеспечить готовность педагогов к инновациям. Инновационное развитие в настоящее время встречает ряд трудностей. Сюда можно отнести увеличение сложности труда, расширение круга должностных обязанностей, недостаточное ресурсное обеспечение для внедрения инноваций, слабые материальное и моральное стимулирование, для детей – учебная перегрузка.

Несмотря на то, что проблемы инновационной педагогической деятельности широко и прочно вошли в жизнь дошкольных образовательных учреждений, нормативного и инструктивно-управленческого обеспечения процессов обновления управленческой деятельности и методической работы, повышение их эффективности в условиях реализации инноваций явно недостаточно. Существующие подходы к организации методической работы не сориентированы на процесс обновления дошкольного образования, то есть система методической работы на сегодняшний день является неадекватной тем инновационным процессам, в которые вовлечены педагоги. Практика инноваций требует перевода управленческой деятельности и методической работы ДОУ в ее новое состояние – инновационное пространство.

Необходимость новшества изначально оформляется в сознании как проблема, связанная с наличием противоречия между действительностью и ее возможным состоянием. Нововведение в контексте деятельности отдельного дошкольного образовательного учреждения — это переход на новый более совершенный уровень функционирования, обеспечивающий рост педагогического потенциала учреждения. Инновационные процессы являются закономерностью в развитии дошкольного образования и сопровождаются изменениями в работе детских садов, в образе деятельности и стиле мышления педагогов-воспитателей, вносят в среду внедрения новые элементов, вызывающие переход системы из одного состояния в другое.

Но наряду с трудностями выделяются и позитивные факторы. Сегодня у нас в республике происходит становление науки о педагогических нововведениях. Выделение этой науки в самостоятельную отрасль началось с общественно-педагогического движения, с возникновения противоречия между имеющейся потребностью в быстром развитии школы и неумением педагогов ее реализовать. Возрос массовый характер применения нового. В связи с этим обострилась потребность в новом знании, в осмыслении новых понятий «новшество», «новое», «инновационный процесс» и др. Одной из тенденций развития инновационных технологий является также включение в учебный процесс не только познавательной, но и эмоционально-личностной сферы человека. Инновационная деятельность изменяет традиционную управленческую пирамиду и во главу угла ставит педагога и воспитанников, руководителей образовательных учреждений, старших воспитателей, научно-методических помощников, их

профессиональные запросы и потребности. Для педагога – рост профессионального мастерства, формирование способности к профессиональной рефлексии, умение осуществлять исследовательскую деятельность, для детей – повышение качества обученности. Не административная воля и нажим становятся движущей силой развития образовательного учреждения, а реальный творческий потенциал педагогов: их профессиональный рост, отношение к работе, способности раскрыть потенциальные возможности своих воспитанников.

И сегодня в сфере дошкольного образования выделяется большое число инноваций различного характера, направленности и значимости, проводятся государственные реформы, внедряются новшества в содержание, методику и технологию преподавания в детских садах. Развитие ДОУ (переход в новое качественное состояние) не может осуществляться иначе, чем через освоение новшеств и нововведений. В настоящее время педагогические коллективы ДОУ интенсивно внедряют в работу инновационные технологии, среди которых можно выделить ряд общественных тенденций, способных привести к рождению инноваций:

- Требования гуманизации образовательного процесса.
- Высокий уровень к качеству образования и развитию детей в связи с внедрением ГОСО.
- Ориентация на культурно-нравственные ценности.
- Конкурентные отношения между образовательными учреждениями.
- Активное реагирование на многообразие интересов и потребностей детей и их родителей.
- Большие потенциальные возможности, выражающиеся в инновационной образовательной инициативе педагогов.

Поэтому основная задача педагогов дошкольного учреждения — выбрать методы и формы организации работы с детьми, инновационные педагогические технологии, которые оптимально соответствуют поставленной цели развития личности. Общая цель инновационной деятельности — улучшение способности педагогической системы ОУ достигать качественно более высоких результатов образования и воспитания детей. В целом есть основания утверждать, что развитие инновационной деятельности – одно из стратегических направлений в дошкольном образовании.

В современной науке и практике существуют критерии классификации инноваций, которые имеют место в образовательном процессе ДОУ:

1. Одним из самых важных критериев является философия образовательного учреждения. Это нововведения в содержании образования, методике и технологии обучения и воспитания, организации учебно-воспитательного процесса и системе управления.
2. Второй критерий - способ возникновения новаторского процесса.
3. Третий критерий - широта и глубина новаторских мероприятий.
4. Четвертый критерий - основа на которой возникают инновации.

По этим критериям можно проанализировать любое нововведение в ДОУ, чтобы лучше понять его природу, глубину происхождения и спрогнозировать развитие. Успех внедрения инноваций в любое образовательное учреждение зависит от многих условий:

1. Высокий профессиональный и личностный потенциал руководителя ДОУ.
2. Мотивационная готовность руководителя, каждого педагога и всего педагогического коллектива к освоению инноваций;
3. Информированность педагогического коллектива о нововведениях.
4. Наличие достаточной материальной, финансовой и информационной базы ДОУ, обеспеченность современными техническими средствами (компьютер, мультимедийный проектор и др.)
5. Резервные ресурсы: финансовые, кадровые, материальные возможность повышения квалификации.

Современные педагогические технологии в дошкольном образовании направлены на реализацию государственных стандартов дошкольного образования и требований к структуре основной общеобразовательной программы дошкольного образования. Поэтому возникла необходимость обновления и повышения качества дошкольного образования, введения программно-методического обеспечения дошкольного образования нового поколения, направленное на выявление и развитие творческих и познавательных способностей детей, а так же выравнивание стартовых возможностей выпускников дошкольных образовательных учреждений при переходе на новый возрастной этап систематического обучения в школе. Инновационные процессы в сфере дошкольного образования определяют сущность формирования образовательного учреждения, повышают профессиональный уровень педагогов, создают лучшие

условия для духовного развития детей, позволяют реализовать личностно-ориентированный подход к ним.

В настоящее время педагогические коллективы ДОУ интенсивно внедряют в работу инновационные технологии. Педагоги дошкольных образовательных учреждений всегда отличались восприимчивостью ко всему новому. Развитие общеобразовательной практики способствует проявлению творческого, инновационного потенциала всех работников системы дошкольного образования, а так же организацию инновационной методической работы с педагогическими кадрами. В этой ситуации особенно важна профессиональная компетентность, в основе которой лежит личностное и профессиональное развитие педагогов и управленцев. Следовательно, его проектирование, запуск и поддержка будут тем эффективней, в какой мере организаторы инновационной деятельности опираются на достижения науки и потребности общества.

В настоящее время в сферу инновационной деятельности включены уже не отдельные дошкольные учреждения и педагоги-новаторы, а практически каждое дошкольное учреждение, инновационные преобразования приобретают системный характер. Созданы новые типы, виды и профили дошкольных учреждений, новые образовательные программы, позволяющие обеспечить вариативность воспитательно-образовательного процесса, ориентированного на индивидуальность ребенка и запросы его семьи. Развитие дошкольного образования, совершенствование профессионализма его педагогов и управленцев, развитие инновационного стиля мышления и деятельности невозможны без качественного изменения системы повышения квалификации. Потребность в инновациях возникает тогда, когда появляется необходимость разрешить какую-то проблему, создается противоречие между желанием и реальным результатом. О дошкольных учреждениях, занимающихся нововведениями, обычно говорят, что они работают в режиме развития.

Следовательно, изменения в развивающемся дошкольном учреждении происходят не хаотично, а прогнозируются руководителем на основе закономерностей и направлены на достижение конкретных целей. Например, коллектив хочет изменить организацию работы с детьми, используя новую технологию, ориентированную на индивидуальные особенности ребенка. Для этого руководитель приобретает литературу по данной проблеме; организует ее изучение с педагогами или делает заявку институту повышения квалификации на обучение своих педагогов и т.д. Однако нередко дошкольные учреждения берутся за введение новых технологий, не отдавая себе отчета в том, насколько педагоги подготовлены к их восприятию.

Каждый педагогический коллектив имеет право на инновационную деятельность. Но в этом случае он должен взять на себя определенные обязательства по подготовке и организации нововведения, так как объектом любой педагогической инициативы становятся дети. Заведующий должен определить перспективу развития своего учреждения с учетом социального заказа общества и четко сформулировать цель инновационной деятельности. Цель должна быть понятна и принята всеми участниками педагогического процесса. Поэтому важно определить конкретные задачи для каждого направления: «Что мы хотим изменить в содержании педагогического процесса?», «Какую цель мы ставили при организации методической работы в ДОУ?», «Как изменим предметно-развивающую среду?» и т.д. Руководитель выстраивает «дерево целей». Важно, чтобы цели, которые ставит руководитель ДОУ, позволяли получить более высокие результаты при тех же или меньших затратах физических, моральных сил, материальных, финансовых средств или времени.

Нововведение может считаться успешным, если оно позволило решить те или иные конкретные задачи дошкольного образовательного учреждения. Руководитель должен учитывать индивидуальные качества участников инновационного процесса, их профессиональный уровень, организаторские навыки, умения, психологическую готовность к новым видам деятельности, к дополнительной педагогической нагрузке. Знание руководителем своего коллектива, его сильных и слабых сторон, всегда оценивалось высоко. И хотя, руководствуясь нормативными документами, заведующий определяет функциональные обязанности каждого педагога, в жизни он опирается на личностные, деловые, ведущие (лидерские) или ведомые (исполнительские) качества человека.

Самое важное заключается в умении руководителя выделить проблемы, актуальные для его учреждения, увидеть разницу между желаемым и действительным. Для этого нужно четко сформулировать ответы на следующие вопросы:

- что мы имеем, каких результатов достигли;

- что нас не удовлетворяет в работе;
- что мы хотим изменить в соответствии с новыми требованиями и какие результаты хотим получить.

В развивающемся ДУ все изменения (в системе работы с кадрами, в построении воспитательно-образовательного процесса с детьми, во взаимодействии с родителями и т.д.) направлены на достижение конкретных целей и должны приводить к качественно новым результатам работы. Планирование и организацию необходимо сделать более гибкими и позволяющими приобщить к делу каждого сотрудника, активно включить в педагогический процесс Педагогам, родителям предлагается внести свои предложения в планируемый проект. Вводится режим самоконтроля, самооценки и профессиональный контроль специалистов за конечными результатами. Помимо традиционных форм работы с семьей (родительские собрания, конференции, педагогические чтения, День открытых дверей, утренники) вводились новые методики: дистанционное консультирование родителей, составление портфолио ребенка “Мои достижения”, общение по “Телефону доверия”, сказкотерапия, фотожурналы, фотовыставки, посещение объектов православной культуры.

Развитие охватывает все стороны деятельности учреждения, а изменения касаются каждого ребенка, воспитателя, руководителя и дошкольного учреждения в целом. При этом основная функция современного детского сада — целенаправленная социализация личности ребенка: введение его в мир природных и человеческих связей и отношений, передача ему лучших образцов, способов и норм поведения.

Обобщая сказанное, можно определить основополагающие требования к развивающемуся дошкольному учреждению. Это детский сад, в котором ребенок реализует свое право на индивидуальное развитие в соответствии со своими потребностями, способностями и возможностями; педагог развивает свои профессиональные и личные качества; руководитель обеспечивает успех деятельности детей и педагогов; коллектив работает в творческом поисковом режиме. Между сотрудниками складываются гуманные партнерские отношения; уважение и доверие становятся нормой жизни членов коллектива. Педагог обеспечивает условия для перевода ребенка из объекта в субъект воспитания, дает ребенку возможность быть самим собой, организует разнообразную учебно-познавательную деятельность, создает условия для сохранения здоровья детей.

Приведем основные направления развития дошкольного образования**,** являющиеся своеобразным ориентиром в инновационной деятельности.

1. Ориентация системы дошкольного образования на интересы личности ребенка. Максимальный учет индивидуальных особенностей детей. Создание педагогических систем для детей, требующих специализированных форм обучения и воспитания. Развитие системы этнокультурного образования в лошкольных учреждениях, создание условий для диалога культур, учет разных конфессий. Переосмысление роли и дальнейшее развитие дополнительного образования, выполняющего важные функции обучения и воспитания.

2. Решение комплекса проблем воспитания детей, рассмотрение их как приоритетных и первоочередных. Консолидация сообщества в интересах детства. Объединение усилий учреждений общего среднего, профессионального и дополнительного образования, науки, культуры и здравоохранения, физкультуры и спорта, творческих союзов, средств массовой информации и широкой общественности с целью разработки новых, более эффективных воспитательных технологий.

3. Обновление содержания дошкольного образования. Тщательный отбор минимально необходи-мого содержания образования. Уделение особого внимания эстетическому, нравственному воспитанию, проблемам готовности детей к школьному обучению. Разработка принципиально новых методов оценки готовности детей к школе. Создание групп кратковременного пребывания детей в ДОУ разной направленности.

4. Введение комплекса социальных, экономических, правовых и организационно-управленческих мер по поддержке развития дошкольного образования, в том числе инновационной и экспериментальной деятельности. Возрождение республиканской индустрии материально-технического обеспечения образования, создание системы разработки, производства и распространения средств обучения (учебно-методическая литература, наглядные пособия, технические средства обучения, компьютеры и т.д.). Широкое вовлечение общественности в управление дошкольным образованием, создание ассоциаций работников ДОУ, культуры и образования, внебюджетных фондов развития образования, попечительских советов и т.д.

5. Существенное повышение роли педагогической науки. Активное сотрудничество с НИИ им. И. Алтынсарина, педагогическими вузами. Разработка методов диагностики, коррекции и реабилитации различных групп детей, их социальной адаптации. Подготовка профессиональных кадров для ДОУ. Повышение психологической квалификации педагогов и управленцев.

6. Создание условий для расширения внедрения информационных технологий в учебный процесс, формирование у нового поколения педагогов способности к самостоятельному поиску, сбору, организации и передаче информации.

7. Многоуровневое изучение образовательных запросов населения. Проведение регулярных социологических опросов основных категорий потребителей образовательных услуг (учащихся, выпускников, родителей, работодателей) с целью оптимизации, совершенствования работы ДОУ.

8. Совершенствование работы методической службы дошкольных учреждений. Оказание педагогам-воспитателям постоянной методической поддержки. Анализ и прогнозирование многоуровневой образовательной системы. Поддержка, стимулирование главного внутреннего источника развития системы дошкольного образования — инновационной активности педагога.

Руководители ДОУ, педагоги должны ориентироваться в широком спектре инновационных технологий, чтобы не тратить времени на открытие уже известного. Большой класс современных технологий определяется содержанием модернизаций и модификаций, которым подвергается существующая в них традиционная система. Это технологии на основе: гуманизации и демократизации педагогических отношений, активизации и интенсификации деятельности педагогов-воспитателей, эффективности организации и управления процессом обучения и воспитания, методического усовершенствования и дидактического реконструирования учебного материала для ДОУ.

Подготовка заведующих, старших воспитателей к инновационной деятельности эффективна, если она разворачивается в адекватных учебных формах и решает две взаимосвязанные задачи: формирование инновационной готовности к восприятию новшества и обучение умениям действовать по-новому. Введение инновационных проектов в дошкольных учреждениях помогает воспитывать и обучать воспитанников в духе времени. Помогает подготовить детей к дальнейшим трудностям связанных с их образовательным уровнем. Каждый педагог должен идти в ногу со временем, чтобы не отстать от своих воспитанников. Именно поэтому он должен находиться в постоянном поиске новых и интересных способов обучения и воспитания.

Список использованной литературы:

1. Белая К.Ю. Инновационная деятельность в ДОУ: Методическое пособие.- М.: ТЦ Сфера, 2005.
2. Волобуева Л.М. Работа старшего воспитателя ДОУ с педагогами. – М.: ТЦ Сфера, 2003.

Аннотация. Инновациялық процестер мектепке дейінгі білім беруді дамытудың заңдылығы болып табылады және балабақша жұмысының өзгерістерін қосалқы алып жүріп, педагог-тәрбиешілердің ойлау стилі күйінде ортаға жаңа элементтерін туындатып, бір жүйеден екінші жүйеге көшіп енгізеді.

Annotation Innovative processes are conformity to law in development of preschool education and accompanied by changes in-process kindergartens, in character activity and style of thinking of teachers-educators, bring in on Wednesday introductions new elements, defiant a transition systems from one state in other.

ӘОЖ 159.9
Д 37

ҚАЗІРГІ КЕЗЕҢДЕГІ ҚИЫН БАЛАЛАРМЕН ЖҰМЫС ЖҮРГІЗУДІҢ НЕГІЗГІ ЖОЛДАРЫ

Джумабаева А.К.
Тараз мемлекеттік педагогикалық институты, Тараз қ.

Бүгінгі таңда қоғамның өзекті мәселелерінің бірі – қиын балалардың тәрбиесі. Өсіп келе жатқан баланың бойында түрлі қасиеттер пайда болатындығы мәлім. Педагогтар, тәрбиешілер балаларды оқытып-тәрбиелеу барысында, сабақтан көп қалатын, тәртібі нашар, білім деңгейі төмен, тіл табыса алмайтын, ашуланшақ, бұзақылық жасайтын балаларды жиі кездестіреді.

«Қиын» оқушы ұғымына ғылыми әдебиеттерде түрлі анықтама берілген: «ата-анасының қамқорлығын көрмеген балалар», «қауіпті әлеуметтік жағдайдағы балалар», «мемлекеттік көмекті қажет ететін балалар», «қоғамдық тәрбиені қажет ететін балалар» және т.б. Қиын балалардың пайда болуына себепті болатын, жағымсыз жағдай туғызатын –отбасы тәрбиесі. Белгілі бір жұмысы жоқ, жағдайлары төмен немесе жұмыстан қолы тимейтін, баласына қарауға уақыты жоқ, қызметтегі ата-ана отбасынан шығады. «Тәрбиесі қиын бала» педагогикалық, әлеуметтік назардан тыс қалған, адамгершілік дамуында ауытқушылығы бар бала. Демек, тәрбиенің осалдығынан мінез ерекшеліктеріне қарай қиын бала туындайды.

Адамзат тарихында жас ұрпаққа адамгершілік тәрбие берудің педагогикалық-психологиялық негіздері ойшылдар, ғұламалардың назарында болған. Жалпы, “қиын” балалар ұғымы 1920-1930 жылдары пайда бола бастады. Психолог-педагог ғалымдар А.Макаренко, С.Шацкий, А.Выготский, П.Блонский “қиын” балалар мәселелерін жан-жақты зерттеді. Бұл ғалымдардың зерттеу жұмыстарының зерттеуінше, «қиын» балалардың пайда болуына себепші факторлар:

- отбасы тәрбиесінің дұрыс ұйымдастырылмауы, яғни тұрмыстағы ұрыс-талас, дау-жанжал баланың психологиялық ерекшеліктерін ескермеу, маскүнемдік, ата-ананың біреуінің болмауы ;
- мектептегі оқу – тәрбие жұмыстарын ұйымдастыруда кеткен кемшіліктер, яғни жекелеген оқушылардың мінез-құлық ерекшеліктерін, ынта-ықыласын, қызығушылығы мен талап-тілегін ескермеу мүмкіндік берген;
- жұртшылықтың тәрбие процесіне толық көңіл аудармауынан, яғни балалардың тұратын ықшамаудандарында әр түрлі үйірме жұмыстары мен спорт секцияларына тиянақты тартылмауы, бос уақыттарын дұрыс ұйымдастырылмау салдары да негіз болған.

Сонымен қатар қиын балаларды тәрбиелеу мәселесімен айналысқан қазақстандық белгілі ғалым Л.Керімов «Қиын» балалар қатарына психикалық дамуы уақытша баяулаған, тез ашуланшақ, уайымшыл, өзін төмен санайтын, мінез-құлқында психопатиялық формалар кездесетін, дәрі-дәрмек беру арқылы қозу күйін тежейтін балаларды жатқызады. Л.Керімов өз зерттеу жұмыстарында қиын оқушылардың адамгершілік сапаларының төмендеуіне отбасы тәрбиесінде кеткен қателіктермен қатар, мұғалім мен олардың арасындағы қарым-қатынастар жүйесіндегі кемшіліктерді де бөліп көрсетті:

1. Мораль белгілері мен заң ережелерін ұстамауға бейімділігі бар оқушыларды алдын-ала айқындай алмау.
2. Қиын оқушылармен тіл табыса алмай, яғни жеке психологиялық ықпалдар жасай алмаудан барып, этикаға жатпайтын тәсілдерді: ұрысу, әрбір «қылықтарын» талдауға алу, орынсыз жазалау т.б қолданған. Дұрыс қолданылмаған шара жас өспірімнің ыза-кегін туғызып, қарсылық көрсетеді.

Тәрбие отбасынан басталады. Демек, қиын балалардың отбасындағы беріктігі және өнегелі отбасында өнегелі ұрпақ тәрбиеленетіні сөзсіз. Қиындықты шешудің негізгі жолы-отбасында қарым-қатынастарды орнату. В.Сухомлинский тәрбиені отбасы жағдайын зерттеуден бастайды. Ол баланың сабақ үлгерімінің жақсаруымен қоса денсаулығының мықты болуына ,ой-өрісінің кеңеюіне көңіл бөлді және балалардың 3-4 сыныптарға деиін бірқалыпты ,тәртіпті болып келіп, 4-сыныптан кейін бастайтындығын түсіндірді. Ересек кезең – бала тәрбиелеудегі ең қиын кезең екендігін айта келіп, ата-аналарды балалармен сырласуға шақырады. Отбасының қоғам мен мемлекет, тіпті күллі адамзат алдындағы атқаратын қажеті сан қырлы . «Отан отбасынан басталады» десек, адам тәрбиесі –Отанды сүю, өмірге құштарлық , сұлулықты тану бала бала кезден жанұяда басталатыны баршаға аян.

Ата-ананың бала тәрбиелеудегі рөлі ерекше. Баланың айтайын деген өтінішін, ақылдасқысы келген мәселесін ата-анасы тыңдап, ақыл-кеңес беруі керек.

Өкінішке орай, кейбір ата-аналар тарпынан жасөспірімдерді тәрбиелеуде қателіктер жіберіп отырады. Олар:

Әлеуметтік жағдайда: бақылаусыздық, баланың назардан тыс қалуы, ата-ананың бос уақытының болмауы, отбасының толық болмауынан туындайды.

Ал психологиялық жағдайда: балалардың жас кезінде тәрбиемен жете қамтылуы балаға балдырған кезінде қатал болып, жеткіншек кезінде айтқанын орындата алмауы, оларға жасынан толық еркіндік беру. Сондықтан да ата-ана отбасындағы үлкендерді сыйлап, құрметтесе, кішілерге қамқор болса, бала да сондай болуға ұмтылады. Баланың тәрбиелі болып өсуіне берекелі отбасының әсері мол екені айдан анық. Қиын баланы сыныпқа, мектепке, оның оқу тәрбиелік жүйеге тез бейімделуіне мұғалім балаға қызықтырек ойын түрлерін пайдалану қажет. Қазіргі таңдағы «Интенсивті оқытуға арналған ойындар» еңбегін айтып өтсек болады. Ойын мазмұны оқушылардың қарым-қатнасын, психологиялық күйін жақсарту, эмоцианалды дамыту, өзін -өзі басқару қаблеттерін дамытуға арналған.

Тәрбиесі «қиын» балалармен жұмыс жүргізу әдісінің бірі - *бақылау әдісі*. Баланың іс-қимылын, сөзін әр түрлі іс-шаралардан байқау. Жүйелі және нәтижелі жұмыстар арқылы ол баланың мінезінде ауытқушылық боса, сөзінде береке болмаса ол баламен жеке жұмыстар ұйымдастыру керек. Бақылауды қалыпты жағдайларда жүргізу өте тиімді: ойын кезінде, сабақта, әр түрлі іс-шараларлда үнемі көңіл аударып, жүйелі жұмыстар жүргізу керек.

Әңгімелесу әдісі- бұл баламен сөйлесу арқылы оның ішкі жан дүниесіне ену, проблемасын білу, түсіну және оны шешуге бағыт-бағдар сілтеу.

Сауалнама- жазу арқылы бала туралы ақпараттар жинау.

Сұхбаттасу әдісі — алдын-ала дайындалған сұрақтарға жауап алу. Бұл әдісте қарапайым жағдайда сөйлеу, баланың үнемі болатын ортасында сұхбаттасу, жауап беру мүмкіндігін ескру қажет.

Тест әдісі — стандартты тапсырмалар арқылы зерттеу. Дамыту, графикалық, ассоциациялық тестер болуы мүмкін. Жауаптарды белгілі бір жүйе арқылы сараптау, талдау қажет.

Құжаттарды тексеру — бұл әдісті үнемі қолдануға болады. Құжаттар мынандай түрде кездеседі: жеке, жанұялық және сыныптық т.б.

Бұл әдісті қолдану бала туралы ақпараттарды тез арада жинауға көмектеседі, бірақ

ақпараттың кейбір түрлері белгілі бір уақытқа қана жарамды болады, оны жаңартып отыру қажеттігі туындайды.

Осы орайда қиын балалардың мінез құлқын тәртіпке келтірудегі жұмыс жүргізу бағыттарына тоқталсақ:

- Баланың отбасылық тәрбиемен жете қамтылуы
- Балаға ілтипатпен, ізгі тілектестікпен қарау;
- Балалар әр түрлі жағдайда өзін-өзі ұстай алуы
- Баланың жақсы қасиеттеріне сүйену;
- Өзін-өзі басқару әдісіне үйрету
- Баланың бейім қабілетіне, мінез - құлқына сай онды шығармашылық қасиеттерін ұйымдастыру
- Шиеленіскен жағдайларда сөйлесу дағдыларын қалыптастыру
- Адамдарға сену, жаны ашу сияқты қасиеттерді қалыптастыру
- Оның бойында қоғамдық қызметке бейімділігі бар екенін дәлелдеу.

Жағымсыз жолдастарымен байланыс үзу.

«Әр адамның бойында ояту және жетілдіру ғана керек сан-алуан қабілет болады» деген А.Бебельдің керемет сөзін есте ұстап, әр оқушының жақсы жақтарын табу және оны дамыту, қалыптастыру керек.

Қ. Мырзалиев «Елдің көркі тіл десек, тілдің көркі сәби ме деп қаласың», -деп тегін айтпаған. Сондықтан отбасы мүшелері арасында жақсы қарым-қатыныс қалыптасқан болса, олар өз анна тілінде сөйлесе, ұлттық тәрбие алған бала болса, еліміздің ертеңі болатын жас ұрпақ өсіп шығатыны сөзсіз.

Қорыта келгенде жалпы білім беретін мектептерде психологиялық қызметті ұйымдастыруды жүйелі түрде жолға қойса, мектеп психологы ата - аналармен және мектеп инспекторлармен етене жұмыс жүргізсе, қиын бала мәселесі біршама орнымен шешілуі мүмкін болар еді. Педагог және психолог мамандар «Қиын» балалармен жұмыс жүргізу жолдарын жетілдіре отырып,

оқушылардың ішкі қасиеттерін анықтауға, дарынын шыңдауға, мектеп пен отбасы арасындағы тығыз байланысты орнықтыруға жағдай жасау қажет. Жас шыбықтың шорт сынбай, қайырылса да қайта орнына келгенінің жақсы болатыны секілді, қиюы келіспесе де қиын баланы тәрбиелеу қажырлы, қайратты еңбекті талап етеді.

Пайдаланылған әдебиеттер тізімі:

1. Керімов Л.К. «Қиын» оқушылар және оларды қайта тәрбиелеу мәселелері.-Алматы,1991.
2. Воспитание трудного ребенка. Учебно-метод. Пособие. М.И.Рожкова.М., 2001
3. Мектептегі сыныптан тыс жұмыстары .2007 ж. №5
4. Қазақстан мектебі 2013 ж.№3
5. Жолмұханова Б. Қиын оқушыны тәрбиелеу // Оқушы тәрбиесі №1, 2009.

Аннотация. В данной статье рассматривается об основных путях проведения работы с трудными детьми.

Annotation. In this article examined about the basic ways of realization of work with difficult children.

ӘОЖ 7.03

АРТ ТЕРАПИЯНЫ ҚОЛДАНУ АРҚЫЛЫ ОҚУШЫЛАРДЫҢ ШЫҒАРМАШЫЛЫҚ ҚАБІЛЕТІН ДАМЫТУ

Жумакулова М.Б.
Дихан тірек мектебі (ресурстық орталық), Байзақ ауданы, Жамбыл облысы

Кез келген іс-әрекет күрделі де сан қырлы болып келеді. Ол адамның психикалық және физикалық қуатына әр алуан талап қояды. Қандай да болмасын бір нәрсеге қабілеті жоқ адам болмайды. Ол біреуде күшті, біреуде шамалы болып келуі мүмкін. Тәжірибе мен парасат адамдардың қабілет саласында тең емес екендігін дәлелдейді. Қабілеттің ойдағыдай дамуы адамда тиісті білім жүйесінің, икемділік пен дағдының болуына байланысты болады.

Шығармашылық ой-өрісті, дамыту, сол арқылы қоршаған ортаға әсемдік пен сұлулық енгізуге деген құштарлық негізінен көркемдік білім беру жүйесі арқылы қалыптасатыны белгілі. Көркемдік білім беру – түрлері өнерге баулу, олардың қыры мен сырын игеру, өнер түрлерінің адам, қоғам өміріндегі атқаратын қызыметін толық мәнде танып білудің барысын қамтиды. Соған байланысты, көркемдік білім берудің жан-жақты формалары, түрлері, әдіс-тәсілдері жас ұрпақты шығармашылыққа баулудың негізгі тәлім-тәрбиелік құралы болуы тиіс.

Оқушыларды қоршаған ортаның сұлулығымен қауыштыруға, олардың әсемдік туралы алғашқы түсініктерін қалыптастыруға, сан-алуан көркем бейнелеу іс-әрекеттер арқылы әсемдікті оқушының өз қолымен жасауға деген ықыластылығын, шығармашылық ойлау қиялын дамытатын эстетикалық пәндердің бірі – «Бейнелеу өнері» болса, жеткіншекті жастағы балалардың мінез-құлқын, қарым-қатынасын, осы жаста болатын өтпелі кезеңнің ерекшеліктері қандай психотерапия арқылы коррекцияланады.

Қызығушылық пен шығармамен терапия жасаудың нақты тәсілдері (ойындық терапия, музыкотерапия, арттерапия және т.б.), адамға шығармашылық пен мәдениеттің тигізетін ықпалын клиникалық-терапиялық, емдік-психологиялық зертеуден пайда болған.

Арттерапия табиғатына қарай, адамның ішкі күшін ашуға бағытталған. Адам бейнелеу өнерімен айналыса отырып, өздерінің шығармашылығын шыңдайды. Сондықтанда арт-терапияны альтернативті тәжірибеге жатқызуға болады. Бейнелеу жұмысы барысында ішкі қақтығысты және уайымдарды жетік көруге болады

Арт-терапия кезінде сапалы зерттеулер қазіргі кезде өте құнды деп саналады. Кез-келген арт-терапияның эмоционалды реттелуге көп жақты ықпалы бақылауға болады. Арттерапияның негізгі мақсаты тұлға дамуын, өзін таныту мен өзін тану қабілеттерін дамыту арқылы үндестіру (гармонизация) болып табылады. Бейнелеу өнері арқылы, оқушының, әр жастағы кезеңдердегі, эстетикалық тәрбиенің сапасын, олардың шығармашылық ой-өрістерінің даму сатыларының

ерекшелік көптеген педагогтар мен психологтар зерттеп келеді. Зерттеушілердің тұжырымдауынша, шығармашылық тұлғаны қалыптастыру, қысқа мерзімде жүзеге асырылмайтыны, ол балабақшадан бастау алып, бастауыш, орта мектеп бойына жалғаса дамып, одан әрі жеке тұлғаның бүкіл өмір бойы өтіп жататын, ұзақта күрделі құбылыс екенін дәлелдейді.

Алғаш арттерапияны оқу, талдау, қолдану XX ғасырдың 20-шы жылдарында Принцхорнның, Германия, Австрия, Щвейцария, Жапония ауруханаларында жан ауруына ұшырағандардың творчестволық жұмыстарына анализ жасауға негізделген фундаментальды жұмыстарынан басталады (Prinzhorn, H.,1922). Кейін келе Крепелин, Блейлер, Бумке, Кречмер сияқты атақты психиатрлар психикалық ауруға ұшырағандардың творчестволық еңбектеріне талдау жасай бастады. 1926 жылы Ресейде осы тақырыпқа орай Карповтың кітабы, алғаш монографиясы шықты, ол "Жан ауруына ұшырағандардың шығармашылықтары және оның ғылым мен техника дамуына тигізер әсері"- деп аталды. Карпов сурет салудың емдік әсері бар екендігін көргендердің алғашқыларының бірі болды.

Бейнелеу өнерінің көмегімен терапия жүргізудің теоритикалық негізі – Зигмунд Фрейдтің психоаналитикалық көзқарасынан шығады, бірақ Фрейдтің өзі арттерапияның психотерапиялық мүмкіндіктеріне қызығып, айналыспаған; Юнгтың аналитикалық психологиясынан, ол өзінің суреттерін жеке және әмбебап символдардың идеясын нақтылауға қолданған. Сонымен қатар, Наумбургтың терапиялық көмек көрсетуде өзін-өзі графикалық бейнелеудің динамикалық теориясынан, оны АҚШ-та арттерапияның пионері деп санайды. Кейін келе арттерапияның дамуына гуманистік бағыттағы психотерапевтердің үлестері де тиді.

«Арттерапия» – термині (art – өнер, artterapy – өнер арқылы терапия жүргізу) көбіне ағылшын тілді халықтар қоныстанған елдерде кеңінен тараған. Арттерапия – ауру адамның психоэмоциональды халіне творчество арқылы ем жүргізу және әсер етуді білдіреді.

Арттерапия өнерге негізделген, бірінші орында творчество мен өзіндік өнерін көрсететін психотерапияның мамандандырылған бөлімі, формасы.

Арт терапия бағытының топтамасы төмендегідей:

1. Изотерапия: сурет, кескіндеме (живопись);

2. Саз балшық (глина терапия) Юнгтік құм терапиясы.

3. Коллаж - өзіне ұнаған суреттерді жұрналдан іріктете отырып, «кеше, бүгін және ертең» деңгейінде жоспар жасату.

4. Видеоарт терапия- видеодан үзінді көрсете отырып, талдату қандай жолдарды көреді.

5. Би-қимыл терапиясы. Түрлі қимылдар арқылы өзіндік босаңсуға әкелу.

6. Драма терапия. Денедегі қысымды драматизация деңгейінде қайта сана мен бейсанадан өткізе отырып, шығару.

7. Ертегі терапиясы: Диагностикалық және психокоррекциялық және психотерапевтік жаттығуларды ертегі арқылы жүргізу.Метафралық ойындар арқылы талдату.

8. Әуен терапиясы. Музыка әуенін тыңдата, оған беріле алуға, босаңсу процесіне әкелу.

9. Түйме терапиясы: түрлі –түстер мен көлемдегі түймелердің көмегімен отбасы немесе топ қарым-қатынасын анықтау және саналы өзіне талдата отырып, шешімге келтіру тәсілдері.

10. Құм терапиясы. Адам санына қарай (3 кг) құм даярланып, жеке және топтық жұмыстар жүргіздіру. Адамның қазіргі қысымының бастауы мен түсіру жолдпрын меңгерту.

Изотерапия әдістерінің біріне ерекше назар аударғым келеді – ол проективті сурет болып табылады. Бұл әдіс екі жақты мағыналы болғандықтан, қызықты келеді. Бір жағынан бұл керемет диагностикалық әдістеме, ал екінші жағынан бұл психокоррекциялық жұмыс жасау үшін, барлық қажетті техникаларға ие болып табылады.

Сурет салу – бұл өзін сезініп, түсінуге, өз ойлары мен сезімдерін еркін түрде айта білуге, шиеленістер мен күшті уайымдардан босануға, армандары мен үміттерін білдіруге мүмкіндік беретін шығармашыл акт болып табылады. Бұл тек адам санасында қоршаған және әлеуметтік болмысты бейнелеу ғана емес, сонымен қатар оны модельдеу мен оған деген қатынасын көрсету болып табылады. Кейбір ғалымдар сурет салуды ағзаның кемелге жету бағдарламасын орындаудың бір жолы ғана деп қарастыруға бейім.

Сурет салу сезімдік-қимылдық координацияны (үйлестікті) дамытады. Оның артықшылығы, көптеген психикалық функциялардың сәйкестеніп қатысуын талап етуінде болып табылады.

Сурет сала отырып бала, өз сезімдерін, ниеттерін, армандарын шығарады, түрлі жағдайларда өз қатынастарын қайта құрады және кейбір өзіне қорқынышты, жағымсыз, зақым келтіруші бейнелерге жақындайды. Осылайша, сурет салу қоршаған орта мен өз мүмкіндіктерін түсіну құралы, өзара қатынастарды модельдеу тәсілі мен сан қилы эмоцияларды, соның ішінде

жағымсызын да бақылап, оны шығару болып табылады. Сондықтан да сурет салуды психикалық қысымды, стресстік күйлерді шешу үшін, невроздар мен қорқынышты түзеу тұсында кең қолданады.

«Көркемдік өзін таныту» азды-көпті адамның, әсіресе балада психикалық денсаулығын бекітумен байланысты, сол себепті маңызды психологиялық және коррекционды фактор ретінде қарастырылады. Изотерапияны қолдану, балаға өз психологиялық мәселелерін шешуге және оның эмоционалды тепе-теңдігін орнатуға не оның бойындағы мінез-құлық бұзылыстарын анықтау мен жоюға көмек бере отырып, көп жағдайда психотерапевтикалық функцияны атқарады.

Арттерапияның мақсаты барлық адамды суретші немесе мүсіншіге айналдыру емес, оның мақсаты индивидтің творчестволық мүмкіндіктерін пайдалана отырып, ішкі көңіл-күйлерін ашып көрсетуге белсенділігін арттыру. Терапиядағы табандылық клиенттің өз қабілеттілігіне сай жеке творчестволық белсенділігін арттыруына көмектеседі, өзінің бір туынды жасап шығаруына бағыт-бағдар береді.

Арттерапиялық жаттығулардың бастапқы ұстанымдары

Арттерапия жаттығулары адамдардың сезімдерін, ойлары мен оқиғаларын, жеке адамдардың әдістері мен қарым-қатынастары, өзіне деген сенімі мен өзін-өзі бағалауын арттыратын қызмет атқарады.

Арттерапияның ерекшеліктерін атап өтейік:

- барлық жұмыстардың бағаланбауы: яғни арттерапияда "дұрыс"немесе "дұрыс емес" деген нәрсе жоқ екенін түсіндіру керек. Бұдан балалар өздерін қауіпсіз сезінеді. Бейнелер жасау - бұл әдіс-тәсілдерін біреуге беруге, өз ойларымен, сезімдерімен бөлісу және оларды ешкім бағаламайды деп ойлайды.
- балалар сарапшы сияқты: әр баланың тәсілін зерттеу үшін жаттығулар құрастырылған. Бұл жағдайдда балалар өз жұмыстарының сарапшысы болып саналады.
- әр баланың үлесі маңызды: әр бала маңызды әрі ерекше үлес қосады. Олардың профессионадығына қарамастан әр жұмысты теңдей қарастыру керек.
- құпияның сақталуы: жаттығулар балалардың жеке өміріне қатысты болғандықтан олардың құпиялары сақталуы тиіс.
- өз жұмысы жайында әңгіме: балалардың әңгімесі, талабы, жұмысы жайындағы ойы шектеулі болмау керек. Балалардың жұмысын өзгертуге болмайды және балаларды өз шамаларынан тыс жұмыс істеуге қинауға болмайды.
- бастапқы ереже: жұппен, топпен және бүкіл сыныппен жұмыс істегенде негізгі ережелерді бекітіп алған дұрыс. Бұл ережелерді әркімге деген құрметпен, әркімнің еңбегін елеп, қоршаған орта қауіпсіз сезінетіндей, әрі барлық бала өзін жақсы сезіну үшін аса зор ынтамен орындау қажет.

Негізгі ереженің түрлері:

- бір-бірін мұқият тыңдау керек;
- сөйлеп жатқан адамды бөлуге болмайды;
- бір-бірінің ойын құрметтеу;
- қаламасаң сабаққа міндетті түрде қатысудың керегі жоқ;
- әркім өзін жайлы сезіну керек;
- сабақта айтылғандардың бәрі құпия түрінде қалу керек;
- арттерапияның әдістері балалар өздерін сенімді ұстауға жетелейді;
- жұмыс әдістері: жаттығуларды әртүрлі құрастыруға болады. Олар жоғары немесе төмен жүйелі жағдайда болуы мүмкін. Жұмыстың түрлері балалардың сенімділігі мен қарым-қатынасына байланысты, алайда алға қойған мақсатта маңызды. Мысалы, сынып бойынша жұмыла жұмыс істегенде әр бала өзінің не істеуі арқылы елге көмектесетінін білуі керек.
- жұмысты сақтаудың түрлері: бала өз жұмысын мақтан тұтатындықтан, олардың жұмысын сақтаудың түрін табу керек. Мысалы, арнайы папкалар, кітап, журналдар, көрмелер ашу.

Әр сабақ алдында балаларға өз ойларын сезімдерін, идеяларын жеткізудің түрлі жолдары бар екенін айтып отыру керек:

- түрлі формалар мен түстер, мәтіндер арқылы;
- заттың бейнесі арқылы;
- символдардың көмегімен;
- фигураларды, таяқшаларды, дайын суреттерді қолдану арқылы;
- барлық осы тәсілдерді біріктіру арқылы;

Арт-терапевтік техникалар (тақырыптық жоспар, коллаж, ертегі құрастыру және т.б) білім беру процесінде қызықты әрі тиімді. Арттерапияны қолдануда тұлға өзінің әр түрлі тақырыпта өзіне сенімділікті, шығармашылық қабілетін, өзінің эмоциясын басқара алуды және қоршаған ортамен үйлесімді қарым-қатынас орната білу деңгейін арттырады.

Сонымен, балалармен жұмыста арттерапияның икемді формаларын қолдану өте маңызды. Бұл мәселелерді өзара ұштастыра жүзеге асыру, ең алдымен бейнелеу өнерінің білімдік, танымдық, белсенді шығармашылық қасиеттерін, оның негізгі атқаратын қызметі мен көркемдік заңдылықтарын толық түсіне, меңгере отырып, бейнелеу өнерінің түрлерінің, жанрларының көркем-шығармашылықты қалыптастырудағы алатын орнын, мәнін, білімдік мазмұн аясын әр жастағы балалардың даму ерекшеліктеріне сәйкес белгіленіп алу басты педагогикалық және әдістемелік жұмыс болып табылады.

Пайдаланылған әдебиеттер тізімі:

1. Дж. Кори, М. Кори, Дж. М. Рассел. Техники групповой арт-терапий. -Питер, 2001
2. Копытин А.И. Руководство по групповой арт- терапий. СПб.: Речь, 2003.
3. Копытин А.И. Арт – терапия (хрестоматия) СПб.: Питер, 2007.

Аннотация. Статья посвящена на развитие творческих способностей школьников с помощью арт-терапии. Преимущества арт-терапии заключаются в том, что она подходит практически всем людям, вне зависимости от их возраста и не требует специальных творческих навыков и умений.

Annotation. The article is devoted to the development of creative abilities of pupils by means of art therapy. The benefits of art therapy lies in the fact that it is suitable for almost all people, regardless of their age and requires no special artistic skills.

ӘОЖ 37.01
К15

ЕРЕКШЕ БІЛІМ АЛУ ҚАЖЕТТІЛІКТЕРДЕН ШЕКТЕЛМЕГЕН БІЛІМ АЛУ МҮМКІНДІКТЕРІНЕ

Калматаева А., Бекембетова Л.
Тараз мемлекеттік педагогикалық институты, Тараз қ.

«Егер педагогика адамды жан-жақты тәрбиелегісі
келсе, онда ол оны барлық жағынан тануы тиіс»
К.Д.Ушинский

Денсаулығының мүмкіндігі шектеулі балалардың инклюзивті білім алу моделін қалыптастыру дегеніміз – олар үшін кедергісіз білім алу ортаны құру, ортаны олардың қажеттіліктеріне сай бейімдеу және денсауылығының мүмкіндігі шектеулі балалар мен ешқандай қиындықтары жоқ балаларды біріктіріп оқыту мен тәрбиелеу мақсатымен тиісті қолдауды қамту. Әрбір адамның маңызды құқықтары мен еркіндіктері жүйесіндегі негіз қалаушы фактор болып білім алу құқығы табылады. Қазақстан Республикасында, барлық дамыған мемлекеттерде сияқты, аталған құқыққа, әлеуметтік немесе материалдық деңгейге, жынысы мен діни көзқарастарға, денсаулық қалпына және т.б. ерекшеліктерге қарамастан, барша адамдар ие.

Біздің мемлекетімізде бірде бір бала дамуындағы интеллектуалдық немесе физикалық бұзылыстар себебінен бұл құқықтан айырылмайды. Барлық балалардың білім алуға құқығы біздің мемлекетіміздің басты заңы - Қазақстан Республикасының Конституциясымен кепілденген. 1994 жылы біздің мемлекетіміз БҰҰ-ның бала құқықтары жайлы Конвенциясын ратификациялай отырып, денсаулық және даму бұзылыстары бар балаларды «білім беру саласындағы қызметтерге нәтижелі қол жеткізу», баланы, мүмкіндігінше, әлеуметтік өмірге қосу арқылы жеке тұлға ретінде, мәдени және рухани дамуын қоса алғанда, дамыту міндеттерін алды. Осы сәттен бастап ҚР-да денсаулық және даму бұзылыстары бар балаларды толыққанды өмір сүруге сапалы білім алуға қолжеткізу арқылы дайындау міндеті негізгі мәселелердің бірі болып табылады. Мемлекетімізде

барлық балаларға келешекте қалыпты деңгейдегі адамдар мен олардың ортасында өзіндік және толыққанды өмір сүруге, еңбекте, шығармашылықта және жеке өмірде максималды жетістіктерге жетуге негіз болатын бірдей мүмкіндіктер жасау басты бағыттардың бірі. Осындай бағыттардың бірі болып инклюзивті білім беру табылады: даму бұзылыстары бар балаларға білім алуда басқалармен тең құқылы болып, кез-келген шеттетудің алдын алып, ерекше жағдайларды (материалдық-техникалық, кадрлық, психологиялық-педагогикалық, сауықтыру және т.б.) қарастыратын жалпыға білім беруді дамыту үрдісі.

Сонымен бірге, инклюзивті білім беру барлық балаларға мақсатты, нәтижелі және сапалы білім беруге бағытталған бірқатар құндылықтар, принциптер және әдістердің жиынтығы екенін ұмытпау қажет. Бұл процестің шеңберінде, бірінші кезекте, тек денсаулығының мүмкіндігі шектеулі балалардың ғана емес, барлық оқушылардың білім алу қажеттіліктерін ескеріп, түрлі білім алу жағдайларында инклюзивті мектептердің санын арттыруға бағытталған мемлекеттің білім беру жүйесі назарға алынады.

Инклюзивті білім беру мамандарының жұмысы нәтижелі болуы олардан интеллектуалдық және адамгершілік потенциалын, жекетұлғалық пікірлері, құндылықтары, іс-әрекеттері мен қатынастылығын және, міндетті түрде, жан-дүниесінің толық ашылуын қажет етеді. Сондықтан кәсіби педагогикалық ұстаным жаңа тұрпатты педагогты – арнайы психология, психофизиология салаларында, тіпті медицинада, егер инклюзивті білім беру процесін қарастыратын болсақ, жаңа білімдерді меңгерген әмбебап педагогты қалыптастыруда маңызды категория болып табылады.

Б.М.Бим-Бад заманауи педагогқа келесідей мінездеме береді: «Педагогтың шығармашылығы, мінсіз интуициясы, педагогикалық әдептілігі – мұның барлығы адамның педагогикалық ойлауға қабілеттілігі, - тәжірибенің ғана емес, сонымен қатар ауқымдды, терең білімділіктің нәтижелері. Педагогикалық ойлау – педагог үшін жаңа, нақты міндеттерді шеше алу, педагогикалық диагноз қойып, балаларға қиындықтарын шешуге, күрделі күтілмеген жағдайлардан шығудың дұрыс жолын табуға көмек беру».

Инклюзивті мектепте білім беру ортасын заман талаптарына сай модельдеу мәселесі бүгінгі күнде аса маңызды мәселелердің бірі. В.А.Ясвиннің ойынша, жеке тұлғаның психологиялық мінездемесі (А.Маслоу бойынша), «педагогтар қолынан шығарылатын», «сапалы затты» модельдеу мен жобалаудың нақты нысанасы болуы мүмкін: қоршаған ортаны белсенді қабылдау және онда жақсы бағдарлана алу; өзін және басқа адамдарды ерекшеліктеріне сай қабылдау; өз ой-пікірлерін және сезімдерін ашық білдіріп, іс-әрекеттерінде еркін болу; өзінің ішкі өміріне (сезімдері, уайымдары) ғана емес, «сыртта» болып жатқан жағдайларға назар аудару; көңілді, әзілкеш болу; дамыған шығармашылық қабілеттер; ережелерді қабылдай алу; тек өзімен ғана айналыспау, басқаларды да уайымдау; өмірді түсінуге ұмтылу; қоршаған адамдармен (барлығымен болмаса да) жақсы қарым-қатынаста болу; өмір сүруде жаңа, қызықты жолдар іздеуге ұмтылу.

Инклюзивті білім берудің концепциясы - барлық балалар, олардың мәдени және әлеуметтік деңгейлеріне, қабілеттері мен мүмкіндіктеріне қарамастан, - бірдей мектептерге баруы керек, оқуда түрлі қажеттіліктері бар балалар индивидум болып табылады, - деген пікірлерге негізделеді. Бүгінгі күнде қарастырылатын нормативті-әдістемелік құжаттармен нақты анықталған - даму мүмкіндігі шектеулі балалар өзінің мекен-жайына жақын орналасқан, балаға қажетті түзету көмегін көрсетуге тиісті, кез-келген жалпыға білім беру мекемесінде оқи алады. Мұндай оқыту процесі балаға отбасынан, үйінен, туыстары мен жақындарынан, достарынан ажырамай білім алуға, қоғамға қосылып әлеуметтену мәселелерін нәтижелі шешуге көмек береді. Есейе келе балалар өзіндік ерекшеліктерін қабылдап, басқа адамдардың ерекшеліктерін ескеруге үйренеді. Әлеуметтік–философиялық мағынада инклюзивті білім беру қоғам мен білім беру институттар жүйесі қолдап, дамытатын қалыпты балалар мен мүмкіндігі шектеулі балалардың бірге өмір сүруінің түрі (формасы). Бұл контекстте инклюзивті білім беру -әрбір оқушы білім алу орнын, тәсілі мен тілін таңдауға құқылы, білім беру мекемесінде мүмкіндігі шектеулі балалардың нәтижелі білім алуы мен дамуына қажетті жағдай жасау, оларды жалпыға білім беру мекемесінің оқу процесіне толық қосу, – деп қарастырылады.

Жауабын үнемі іздеуді қажет маңызды сұрақтардың бірі – «инклюзивті мектепте жұмыс атқаратын мұғалімнің, дәстүрлі мектептің мұғалімімен салыстырғанда, ұстанымдарының өзгеруінің мағынасы неде?» Инклюзивті білім беруде бүкіл педагогикалық ұжым, оның әр қатысушысы ерекше білім алу қажеттіліктері бар бала үшін тьютор болып табылады, ал идеалды жағдайда білім беру мекемесінің әр оқушысына. Инклюзивті білім беруде кәсіби педагогикалық ұстанымның қалыптасуының ерекше психологиялық мәселесі болып қазіргі таңдағы негізгі кәсіби

құндылықтар мен мағыналар аймағының трансформациясы табылады. Сондықтан, инклюзивті білім беруде жаңаша педагогикалық ұстанымның қалыптасуына негіз болатын психологиялық-педагогикалық жағдайлар жасау қажет: мұғалімдердің біліктіліктерін курстар арқылы жоғарылату, тәжірибемен алмасу, өзіндік білімін жетілдіру және өзіндік дамыту, мамандармен топтық бірлестікте жұмыс істеу. Мұның барлығы маңызды, себебі мұғалім инклюзивті білім беру мәселелерімен бірге бір қалуға қорқады, ал жаңаша педагогикалық ұстанымның қалыптасуына қажетті психологиялық-педагогикалық жағдайларды құру арқылы білім алу процесіне қатысушылармен, ата-аналармен құзыретті, кешенді жұмыс жүргізе алатын, шығармашылық өзара байланысқа қабілетті педагогтарды сапалы дайындауға мүмкіндік аламыз.

Ерекше білім алу қажеттіліктері бар балаға үнемі қолдау көрсетілу тиіс, сондықтан оны білім беру кеңістігіне интеграциялау үшін процеске қатысушылардың өзара байланыстарының моделін құрастыру керек (мамандар тобының жұмысын жоспарлау, топтың әр мүшесінің қызметтік міндеттерін нақтылау, ерекше білім алу қажеттіліктері бар балалармен жүргізілетін жұмыстың заманауи психологиялық-педагогикалық әдістерін меңгеру).

Қазіргі уақытта педагогикалық іс-әрекетті дәстүрлі технологиялармен қатар инновациялық технологияларды қолданусыз іске асыру мүмкін емес.

Инклюзивті білім беруді іске асыруда келесі технологияларды қолдануға болады: денсаулықты сақтау, жеке тұлғаға бағытталған, ақпараттық-коммуникативтік, ойындық, лего-технологиялар, арт-педагогика, арт-терапия (сурет салу, музыка тыңдау, музыкалық театр, логоритмика, ертегі терапиясы, драмматерапиясы), проекттік технологиялар (қоршаған орта, музыка, қағаздан пластикалық өнімдер жасау, тоқу, авиамодельдеу, бисермен тоқу, көркем еңбек).

Интеграциялау процесін іске асыруда мұғалімдер мен инклюзивті білім беруде жетекшілік жасайтын мамандардың оқуын ұйымдастыру өте маңызды: семинарлар, тренингтер, конференциялар.

Инклюзивті білім берудің қалыптасуында басты рольді келесі міндеттерді атқаратын Ресурстық орталықтар орындауы тиіс:

- білім беру процесіне қатысушылардың барлығына кешенді жетекшілік жасау («бала - ата-ана - мұғалім»);
- диагностикалық, түзете-дамыту ресурстары, жүйелері мен технологиялары бойынша көмек көрсету;
- инклюзивті білім беруге қатысушылар арасындағы өзара байланысты орталықтық басқару;
- әдістемелік ұсыныстар, оқулықтар мен оқу материалдарын баспадан шығару;
- ата-аналар мен балаларға психологиялық-медициналық-педагогикалық кеңестен өтуге жайлы жағдай жасау;
- мұғалімдердің, педагог-психологтардың, мұғалім-логопедтердің, ата-аналардың және т.б. үздік мамандардан кеңес алуын қамту.

Инклюзия процесіне нәтижелі психологиялық-педагогикалық жетекшілік жасаудың критерийлері келесідей: ерекше баланың білім беру кеңістігіне нәтижелі бейімделуі; ерекше білім алу қажеттіліктері бар баланы жалпы мектептік іс-шараларға қосу; ерекше баланың ата-аналарымен өзара байланыста болу; нәтижелі ағарту жұмысы; оқушылар, ата-аналар, қызметкерлер арасында толеранттылықты қалыптастыру.

Инклюзия аймағында келесі бағыттар перспективті болып табылуы тиіс: ретінде жалпыға білім беру мекемелерінде ерекше балалардың санының үнемі артуы; инклюзивті білім беру бағдарламаларының құрастырылуы; инклюзивті білім беру идеяларының ауқымы әлеуметтік ортада өсуіне әсер ететін PR-акцияларын өткізу.

Инклюзивті білім беру кедергісіз қарым-қатынасқа түсуге, білім алуға, қамқорлық көрсетуге, қамқорлықты сезінуге, нәтижесінде өмірлік құндылықтарды қайта қарастырып, түсінуге, бірінші кезекте үлкендердің, мүмкіндік береді.

Конфуций сказал следующие слова: «Ұлы адам өз уақытынан озып жүреді, ақылды адам - уақытпен бірге, қу адам уақытты өз пайдасына жұмсауға тырысады, ақымақ адам уақыттың жолына тұрады. Заманауи мұғалім қай ұстанымды дұрыс деп қабылдауы тиіс?

Пайдаланылған әдебиеттер тізімі:

1. Сабельникова С.И. Развитие инклюзивного образования //Справочник руководителя образов ательного учреждения. - 2010, № 1.

2. Шумиловская Ю.В. Подготовка будущего учителя к работе с учащимися в условиях инклюзивного образования: Автореф. дисс. канд. педагогических наук [Текст] /Ю.В.Шумиловская – 2011.
3. Кобрина Л.М. Система специального образования – фундамент инклюзивного обучения и воспитания/ Л.М. Кобрина //Дефектология. – 2012. – № 3.
4. На пути к инклюзивной школе. Пособие для учителей.USAID, 2007.
5. Розум С.И. Психология социализации и социальной адаптации человека /С.И.Розум. – СПб.: Речь, 2012.

Аннотация. В данной статье рассматривается от особых возможностей получения образования до не ограниченной степени образовании.

Annotation. In this article examined from the special possibilities of receipt of education to the unreserved degree education.

ӘОЖ373.31

БАСТАУЫШ МЕКТЕП ОҚУШЫЛАРЫН КОМПЬЮТЕРЛІК САУАТТЫЛЫҚҚА ҮЙРЕТУГЕ ҚОЙЫЛАТЫН НЕГІЗГІ ПЕДАГОГИКАЛЫҚ-ПСИХОЛОГИЯЛЫҚ ТАЛАПТАР

Кошербаева Ж.С.
«Өрлеу» БАҰО» АҚ Жамбыл облысы бойынша педагог қызметкерлердің біліктілігін арттыру институты, Тараз қ.

Елбасы Н.Ә. Назарбаевтың тапсырмасы бойынша үстіміздегі жылы оқушылардың функционалдық сауаттылығын дамыту жөніндегі 2012-2016 жылдарға арналған ұлттық жоспар қабылданды. Бұл – Н.Ә. Назарбаевтың білім саласын жаңарту туралы бастамаларын іске асырудағы маңызды қадам болып табылады.

Елбасының «Әлеуметтік-экономикалық жаңғырту - Қазақстан дамуының басты бағыты». Жолдауындағы маңызды тапсырмасы бес жылға арналған Оқушылардың функционалдық сауаттылығын дамыту жөніндегі Ұлттық іс-қимыл жоспарын әзірлеу болып табылады. Осыған байланысты Оқушылардың функционалдық сауаттылығын дамыту жөніндегі ұлттық іс-қимыл жоспары әзірленді, аталған жоспар шеңберінде функционалдық сауаттылық бойынша шетелдердің адыңғы қатарлы тәжірибелерін зерделеу және Қазақстан Республикасының орта білім беру мазмұнының ерекшеліктерін ескере отырып, функционалдық сауаттылықты қалыптастырудың жолдарын әзірлеу міндеттері қойылды.

Функционалдық сауаттылық оқушылардың сыртқы ортамен қарым-қатынас жасау қабілеті, оқушылардың өзгермелі өмірге бейімделуінің шарты, оқушылардың жеке бас қабілеттерін дамытудың тетігі, оқушылардың әлеуметтік дағдыларын дамытудың негізі, әлеуметтік-мәдени дамуының өлшемі, білім, білік, дағдыларының құзыреттілікке ұласу жолы.

Соңғы кезде компьютерлік сауаттылық негізін қалайтын информатика пәнін қай сыныптан бастап оқытылуы қажеттілігі туралы түрлі пікірлер туындауда. Осының негізінде оқытуды төменгі сыныпқа көшіру тиімділігі практика жүзінде дәлелденген. Себебі кез-келген мектеп жасына дейінгі баланың танып-білуге, оқуға қатысты қызығушылығының өте жоғары болатыны белгілі. Ал психологтардың айтуы бойынша, баланың негізгі логикалық ойлауы 5-11 жаста қалыптасады екен. Сондықтан балаларды ақпараттық қоғамда өмір сүруге дайындау үшін бастауыш сыныптан-ақ оларды логикалық ойлауға, талдау жасай білуге, ақпараттық технологиялардың негізіне, ақпараттық сауаттылық пен мәдениетке тәрбиелеу қажет.

Компьютерді оқу үрдісінде қолдану проблемаларының ішінен екі бағытты бөліп алуға болады, олардың біріншісі - компьютерлік сауаттылықты қамтамасыз ету, бұл жағдайда компьютер зерттеу объектісі болып табылады, екіншісі - компьютерді оқу құралы ретінде пайдалану.

Екінші бағыт шеңберінде компьютер оқыту құралдары жүйесінің белгілі бір компоненті деп есептеледі.

Білім беру жүйесінде компьютер пайдаланушылар қатарының сандық және сапалық кеңеюі оқу үрдісінде жаңа ақпараттық технологияны оқыту құралы ретінде пайдаланудың рөлі, орны, мәні туралы мәселелерді көкейтестілендіре түсті.

Бұл саланың міндеттері төмендегідей:

- біріншіден, ақпараттық білім берудің теориялық негіздерін, яғни философиялық-дидактикалық, психологиялық-педагогикалық, әлеуметтік-экономикалық қырларын зерттеу;
- екіншіден, педагогикалық информатика материалдық-техникалық базаны жасау және дамытуды, оқу-әдістемелік жұмысты және ЭЕМ-ны оқу үрдісінде тікелей қолдануды жүзеге асыратын ақпараттық оқу үрдісінің өзін қамтамасыз етуді және жүзеге асыруды көздейді.
- Қазіргі заманға сай инновациялық технологиялар жоғарғы технологияларға, ғылыми-өндірістік потенциалға және интеллектуалды жекеліктерге негізделген «білім экономикасын» құрудың ең басты базистерінің бірі болып табылады.

Компьютерді оқу үрдісінде қолдану мәселелерін қарастырғанда оның_екі функцияны атқаратынын ескеру қажет, оларға-оқыту іс-әрекетінің құралы және оқу құралы жатады. Егер, компьютер оқу іс-әрекеті құралы ретінде пайдаланылатын болса, онда оның кызметтерінің басқа бір іс-әрекеттерден аз ғана айырмашылығы болады, яғни білім алушының компьютермен іс-әрекеті «компьютерді пайдаланушы» деген өзара әрекеттестік сүлбесінен аспайды.

Компьютерлердің адамдар іс-әрекетіндегі құрал ретіндегі және жаңа оқу құралы ретіндегі негізгі ерекшеліктері көптеген ғалымдардың еңбектерінде көрсетілген. Аталған еңбектерді талдау компьютердің келесі ерекшеліктерін атап көрсетуге мүмкіндік береді:

- көлемі шектелмеген ақпаратқа және оны аналитикалық түрде өңдеуге қол жеткізуді қамтамасыз етеді:
- адамның танымдық-зерттеу іс- әрекетінде эмбебап құрал ретінде пайдаланылады;
- психикалык іс-әрекет өнімдерін бекітудін жаңа белсенді пішінін қамтамасыз етеді, білімнің жеке аспектілерін талдау сияқты түрлендірулерді дербес түрде автоматтандырады және оны толыққанды түрде орындайды, қолда бар мәліметтермен салыстырады, белгілі бір саласын жаңа ақпаратпен толықтырады, сонымен қатар, практикалық іс- әрекеттерді ұйымдастыруда пайдаланылады;
- әдеттегі жазбалардан кейінгі екінші саптағы мәні бар белгілі құрал болып табылады, оның көмегімен орындалатын іс- әрекеттің мазмұны бойынша жедел түрде ақпарат алмасуға болады;
- адамдар іс- әрекетіндегі қолданылатын саймандар мен құралдардың арасындагы байланыстарды орнату негізінде мағыналы заттык- бағыттық орта ретіндегі ерекшеліктері болады.
- компьютер қай уақытта оқу іс-әрекетінің құралы, кай уакытта оқыту құралы ретінде пайдаланылатындығын қалай ажыратуға болады? Компьютер және оны баскару іс-әрекеттерінде оқушымен шешілетін мәселе және қандай да бір оқу мақсаттары ескерілген жағдайда ғана дидактикалық қызметтер жүргізеді. Мысалы, эксперттік жүйелерді алайық. Оларда басқару жүйелері пәндік мәселелерді шешуге арналған, ал бұл жерде ешқандай оқу мақсаттары есепке алынбайды. Бұл жағдайда компьютер оқу құралы болады деп есептеуге негіз жоқ.

Осы ерекшеліктердің арқасында ғана компьютермен жұмыс істеу мынадай мүмкіндіктерді берді:

- оқушының өз бетімен шығармашылық бағытта жұмыс істеуіне;
- оқушылардың өзін-өзі бақылауына және өз жұмыс әрекетіне өзінің түзету енгізе білуіне үйретеді;
- басқа пәндерден алған білімдерін бекітуге көмектеседі;
- жалпы танымдық қабілетінің дамуына әсер етеді;ъ
- материалды тез меңгеруге;
- табиғи жағдайда көзге көрінбейтін кейбір құбылыстарды экранда көре білуге.

Осы күнде белгілі компьютерлік программаларды зерттей келе компьютерлік оқыту жүйесі оқытушы программалардың жеке дара түрінен ғана емес, комплексті, көп функционалды болу қажеттігі, сонымен катар, компьютерлік оқытушы жүйеге қойылатын негізгі талаптар анықтайды.

Психология көзқарасы тұрғысынан қарағанда компьютерлік оқытушы жүйелерге қойылатын ең негізгі талаптарға:

• кері байланысты ұйымдастыру;
• оқудың мотивациясын қалыптастыру;
• компьютерлік оқыту жуйесі негізінде жеке оқыту;
• сұхбаттасуды жүргізу жатады.

Ақпараттық-қатынастық технология құралдары оқу әрекетінің тұтастай құрылымының бір элементі, танымдық үдерістерді дамыту және нәтижені бақылау құралы ретінде қарастырылады. Соның ішінде ақпараттық-қатынастық технология құралдарын оқу үдерісінде қолданудың педагогикалық мүмкіндіктеріне білімдік, дамытушылық, тәрбиелік, дербестендіру, ынталандыру, бейімдеуші, білімді меңгертуді басқару, бағдарлаушы, белсендіруші, қорытындылау, ізгілендіру қызметтері алынады. Осы аталған педагогикалық мүмкіндіктер оқушының танымдық қызығушылығын қалыптастыруға ықпалын тигізеді. Бастауыш сынып оқушыларының танымдық қызығушылығын қалыптастыру кезеңін ақпараттық-қатынастық технология құралдарын қолдануға орай келесідей ұсынылады: әуестігі, ақпаратты білуге құштарлығы, танымдық қызығушылығы. Алайда, ақпараттық-қатынастық технология құралдары арқылы оқыту – өзінің мақсаттары мен міндеттері, мазмұны, ерекше әдістерді және қағидаларды қамтитын біртұтас үдеріс. Сондықтан бастауыш сынып оқушыларының ақпараттық-қатынастық технология құралдары арқылы қалыптасатын танымдық қызығушылығы – оқушының әуестігі, ақпаратты білуге құштарлығы және оқу мазмұнын меңгеруге бағыттылығы деп тұжырымдалады.

Бастауыш сынып оқушыларының іс-әрекетін ұйымдастыруда, білімін жетілдіруде өзін-өзі тануға, өзін-өзі дамытуға, әлеуметтік құндылығын анықтауда, тұлғалық және шығармашылық әлеуетті субъектілік ұстаным болып табылады.

Электрондық оқулық арқылы түрлі суреттер, видеокөріністер, дыбыс және музыка тыңдатып көрсетуге болады. Бұл, әрине мұғалімнің тақтаға жазып түсіндіргенінен әлдеқайда тиімді, әрі әсерлі. Меңгерілуі қиын сабақтарды компьютердің көмегімен оқушыларға ұғындырса, жаңа тақырыпқа деген баланың құштарлығы оянады деп ойлаймын.

Пайдаланылған әдебиеттер тізімі:

1. Қазақстан Республикасының «Білім туралы» 2007 жылғы 27 шілдедегі №319-III Заңы, – Алматы: «Юрист» баспасы, 2009. – 240 б.
2. 2005-2010 жылдары ҚР-дағы білім беруді дамытудың мемлекеттік бағдарламасы. – Астана, 2004. – 11 қазан.
3. «Қазақстан-2050; Бір мақсат, бір мүдде, бір болашақ» Қазақстан Республикасының Президенті Н.Ә.Назарбаевтың Қазақстан халқына Жолдауы.- Астана, -2014 жыл.
4. «Информатика негіздері» ғылыми әдістемелік журнал
5. М.М.Безруких, С.П.Ефимова, «Знаете ли вы своего ученика? »

Аннотация. Учеников начальных классов следует обучать логическому мышлению, умению анализировать, основам информационных технологий, информационной грамотности и культуре. Количественное и качественное увеличение пользователей компьютеров в системе образования актуализирует роль, место и значение новых информационных технологий в качестве средства обучения.

Annotation. The students of initial classes it is necessary to teach to the logical thinking, ability to analyse, bases of information technologies, informative literacy and culture. The quantitative and quality increase of users of computers in the system of education актуализирует a role, place and value of informative NT as means of educating.

ӘОЖ 159. 9
М 15

КӘСІПТІК БАҒДАР БЕРУДІҢ ПСИХОЛОГИЯЛЫҚ ЕРЕКШЕЛІКТЕРІ

Макашкулова Г.Б.
Тараз мемлекеттік педагогикалық институты, Тараз қ

Кәсіптік бағдарды жүргізуге негіз болатын идеялар жастарға білім беру тұжырымдамасында анықталады. Мектеп тұжырымдамасында кәсіптік бағдар беру идеясы әр адамға мамандықты дұрыс таңдауға қажетті қабілеттері мен қызығушылығын анықтауды ұйымдастыру болып табылады. Әдіснамалық сипатта бұл мәселе жасөспірімдердің өмірлік және кәсіптік бағдар беру

жұмысын жүргізудің даралық ұстанымын құрайды. Бұл ұстаным бойынша оқушылардың өмірлік және кәсіби жоспарларына байланысты топтастыру жұмысын жүргізу негізінде оларға бағыт беру бағдарламасы анықталады.

ҚР «Білім туралы» заңына және Заңнамалық актілерге сәйкес тәрбие жұмысының ортасына әрбір адам қоғам пайдасына адал қызмет етуге, терең түсінуге және дайындықты ой немесе дене еңбегін қалыптастыруды алға қояды. Демек, еңбек тәрбиесі адам дамуында шешуші рөл атқарады. Еңбек – қоғамның материалдық немесе рухани байлығының негізгі қайнар көзі, адамның әлеуметтік абыройының басты шарты, оның асыл міндеті, тұлға тәрбиесінің іргетасы. Білім беру жүйесі бұдан әрі де адал, жоғары өнімділік еңбектің абыройын асқақтатуға, жұмыстағы шығармашылық пен ой бөлісуді дамытуға, еңбекке деген жағымды қатынастардың бастамаларын нығайтуға басымдық береді. Аталған мәселенің өмірге тәжірибелік тұрғыдан енуі жастармен жүргізілетін кәсіптік бағдар жұмысын сапалы түрде алға жылжытуды қажет етеді [1].

Кәсіптік бағдар берудің ғылыми педагогикалық негізін қалауға өз үлестерін Кеңес жерінде А.В.Луначарский, П.П.Блонский қосты. 1927 жылы Санкт-Петербургте кәсіби кеңес беру бюросы ашылды. Бұл жерде мамандыққа баулу тәжірибесімен қатар ғылыми зерттеу жұмыстары жүргізілді. 1928 жылы П.П.Блонскийдің «Педалогия негіздері» деп аталатын еңбегі жарық көрді. Тәжірибелік психологиялық білімді ол кезде педалогия деп атады. Осы еңбекте жеке адамның тұлғалық қасиеттерін жан-жақты зерттеу және ағзаның физиологиялық ерекшеліктерін анықтау әдістемелері жүйеге келтіріліп берілді.

Шет елдерде бұл тәжірибе өте кең тарап, Еуропалық ғалымдар К.Айзенк, Кеттел, Бине, Симон сынды ғалымдар адамдардың жекелік қасиеттерін, интеллектуалдық іс-әрекеттерге икемділігін, жан мен тәннің бір-біріне тәуелділігін және т.б. көптеген проблемаларды зерттеу жолдарын анықтап, оларды психологиялық кеңес беруде қолдану жолдарын зерттеді.

Қазақстанда кәсіптік бағдар беру мәселесін А.П.Сейтешов, Г.А.Уманов, Л.К.Керімов олардың шәкірттері жан-жақты зерттеді. Олардың айтуы бойынша кәсіптік бағдар беру-психологиялық, педагогикалық және медициналық іс-шаралар жиынтығы болып табылады. А.П.Сейтешов мамандыққа баулу және кәсіби бағдарлау баланың дүниеге көзқарасының қалыптасуына негіз болады деп дәлелдеген. Бұл жұмыс жастардың тілегі, ықыласы мен олардың мүмкіндіктерін бір-бірімен үйлестіруге бағытталған. Сонымен қатар халықтың тұрмыс шаруашылығы мен жалпы қоғамда мамандарға деген қажеттілікті ескере отырып, еңбекке жарамдылық үрдісін оңтайландыруға бағытталған [2].

Кәсіптік бағдар мен тұлғаның кәсіби бағыттылығын зерттеуді кәсіби айқындалудан бөлек қарастыруға болмайды, себебі оқушының кәсіби айқындалуы туралы мәлімет болмаса, олардың ниеттері кәсіптік пе, әлде іс-әрекетке деген белгілі бір бейімділік қана ма екендігін анықтау мүмкін емес. Осы орайда оқушылардың кәсіби бағыттылығы мен кәсіби айқындалуының арақатынасын талдау қажеттілігі туындайды.

Бұл бағытта А.Е. Голомшток, С.П. Скрягжде, Т.В.Кудрявцев, И.С.Кон, П.А.Шавир т.б. ғалымдардың зерттеулерінің маңызы зор. Аталмыш авторлардың зерттеулеріне сүйене отырып, кәсіби айқындалуды кәсіби бағыттылықтың деңгейлері мен құрылымына байланысты қарастыру, оның болашақ маманның кәсіби қалыптасуындағы орны мен рөлін анықтауға мүмкіндік береді. Кәсіптік бағдар беру мәселесі әдістері жөнінен - педагогикалық, мазмұны жөнінен - әлеуметтік, қорытындысы жөнінен - экономикалық, ауқымы жөнінен - мемлекеттік болып табылады. Жалпы білім беретін мектептердегі кәсіптік бағдар беру жүйесінде кәсіптік бағыттылықты қалыптастырудың адами алғышарттары жоғары сыныптарда туындайды. Олардың бойында танымдық қызығушылық дами отырып, жеке мәнді мақсат қою талабы, кәсіби мүддесі пайда бола бастайды. Алайда, көптеген мектеп түлектері өзін-өзі және таңдаған мамандығын өз деңгейінде біле бермейді. Соңғы кездерде жастар арасында ғылыми қызмет беделі төмендеп, педагогикалық, инженерлік-техникалық мамандықтарға қызығушылықтары баяу өсуде. Мұндай құбылыстарды жою үшін ерекше педагогикалық тәсілдер, жұмыстың мазмұнды және құқықты формалары қажет болып отыр[3].

Қазіргі кезде жастардың мамандық таңдауын анықтаушы әлеуметтік және психологиялық факторлар бар. Әлеуметтік фактор мамандыққа деген қоғамның сұранысынан туындайтын жағдай. Мұнда тұлға жұмыссыз қалудан қашқақтау негізінде таңдау алға шығады. Себебі, қоғам сұранысы тұлғаның кәсіби хабардарлығына ықпал етеді. Ал, психологиялық фактор тұлға көзқарастарының, қызығушылықтарының негізінде мамандық таңдау. Бұл жағдайда тұлға өз қабілетін ұғынуы өмірлік мәнді кәсіби құндылықтар қалыптасудың басты шарттарының бірі.

«Мамандық таңдау» – адам өміріндегі ең басты шешімдердің бірі. Ол мыналарды анықтайды:

- кім болатынын, яғни, қоғамдық еңбек бөлінісі жүйесінде қандай орын алатындығын, еңбектің дәл осы түрінің тұлғаның материалдық және рухани қажеттіліктерін қанағаттандыруды, оның қабілеттілектері мен бейімділіктерін ашуды және пайдалануды қаншалықты қамтамасыз ететіндігін;

- қандай әлеуметтік топқа қатысты болу керектігін, яғни, индивидтің тиісті әлеуметтік мәртебесін;

- қайда жұмыс істеу керектігін, өйткені қоғамдағы еңбек бөлінісінің «ағашы» әр аймақта өзінің барлық бұтақтарын жаймаған, сондықтан мамандықты таңдау тұрғылықты жерін таңдаумен де байланысты болады;

- кіммен жұмыс істеу керектігін, өйткені іс-әрекеттер әйелдер мен ер адамдар пайызы, жасы, әлеуметтік құрамы және т.с.с. бойынша ерекшеленеді;

- өмірдің қандай стилін таңдау керектігін, өйткені ол белгілі бір іс-әрекеттермен өзара байланысты.

Мамандық таңдау - жауапты іс, қалай десек те, ересек адам өмірінің үштен бірі жұмыста өтеді. Жас адамның бір тоқтамға келуіне қиялдың да әсері бар. Біреуді кинодағыдай романтикалық мамандықтар қызықтыруы мүмкін, келесілер туғаннан маңдайына жазылған ата-анасының жолын таңдайды, енді біреулер жоғары оқу орнына жақын досына немесе құрбысына серік болып барады немесе тұрғылықты жеріне жақын оқу орнына құжат тапсыруға асығады. Мамандық таңдау – адам тағдырында көп жағдайды шешетіндіктен, оған ат үсті қарау – жеңілойлылықтың белгісі. Сондықтан, бұл мәселенің шешімін мүмкіндігінше аса мән беріп, байыппен қабылдаған жөн. Мамандық таңдағанда көптеген оқушылар пән мұғалімдері немесе өздері үшін ерекше тартымды көрінетін маманға еліктеуді жиі басшылыққа алады, бірақ мамандық талаптарын жете ескермейді. Осы бағытта жүргізілген зерттеу мәліметтеріне сүйене отырып, мотивтер иерархиясын көруге болады:

- бірінші орында еңбек мазмұнына қызығу мотиві;

- екінші орында – еңбектің қоғамдық маңыздылығы;

- үшінші орында – материалдық қызығушылық;

- төртінші – мамандық ерекшеліктері (ізгілік, романтика);

- бесінші – мамандық болашағы мен беделі, оның жеке адамның бейімділігіне сәйкестілігін құрайды [4].

Осыған орай белгілі социолог М.Титма жастардың мамандық таңдау барысында кездесетін таңдаудың 5 кезеңін бөліп көрсетті:

1- кезең жасөспірім тоғызыншы сыныпты аяқтаған соң туындайды, бала қандай да бір арнаулы орта оқу орнына бару немесе жалпы білім беретін мектепті жалғастыруды таңдау қажеттілігі шығады;

2- кезең таңдау оқиғасы – орта мектепті аяқтаған соң болады;

3- кезең - мамандықты анықтау болып табылады (мамандық өте кең мағыналы ұғым, оған бірнеше арнаулы мамандықтар енеді);

4-кезең - арнаулы маманды таңдау;

5-кезең – нақты жұмыс орнын таңдау.

Ал белгілі психолог И.С. Кон мамандық таңдаудың 4 кезеңін ұсынды:

1. Әртүрлі мамандықтағы адамдарды бейнелейтін балалар ойыны.

2. Өтпелі кезеңде балалар арманынан туындайтын керемет мамандықтарды бейнелейтін фантазия.

3. Әртүрлі іс-әрекет түрлері өздерінің мүмкіндіктеріне қарай және құндылықтарына сай жинақталатын, бағаланатын өтпелі кезең мен бозбалалық кезеңнің бір бөлігін қамтиды.

4. Нақты мамандық таңдау жүзеге асады.

Кәсіптік бағдар берудің мынадай түрлері бар: кәсіби жарамдылық, насихат, кәсіби адаптация (төселу), кәсіби кеңес беру, кәсіби іріктеу.

«Кәсіби жарамдылық» дегеніміз адамның еңбектің белгілі бір түріне жарамдылығын көрсететін психологиялық, физиологиялық ерекшеліктерінің, оған қажетті тиісті білім, дағды, икемділіктерінің жиынтығы. Кәсіби жарамдылықты ажыратуда диагностикалық тест әдісі мен адамдардың мамандық таңдауда қандай түрткілері болатындығы, олардың мән мәнісі зерттеледі.

«Кәсіби адаптация» - бұл жұмысқа жаңа түскен адамның өз ортасына біртіндеп төселіп, бейімделуі

«Кәсіби кеңес беру» - түрлі мамандықтың өзіндік ерекшеліктері жайлы түсінігі толық емес жастарға практикалық ақыл-кеңес беріп, жөн-жосық көрсету. Кәсіби бағдардың бұл түрінде адам

тәнінің, сондай-ақ жан дүниесінің өзіндік ерекшеліктері (көргіштік, естігіштік, заттарды бір-бірінен тез айыра алу секілді арнаулы психикалық қабілеттер т.б.), яғни тиісті мамандыққа қажетті медициналық, психологиялық талаптар туралы кеңес беріліп, осы мамандыққа қоғамның зәрулігі, кейіннен жұмысқа орналасу мәселелері сөз болады. Мұндай кеңес беруді арнаулы мекемелер, сондай-ақ мектептегі мұғалімдер мен психолог мамандар жүргізіп отырады.

«Кәсіби іріктеуде» жастардың белгілі мамандыққа жарамды-жарамсыздығы арнаулы процедуралар арқылы тексеріледі. Мұнда адам медициналық, физиологиялық, психологиялық кешенді тексеруден өтеді [5].

Кәсіптік бағдар беру жүйесінің құрылымдық элементтері оң мақсаттарды орындауға бағытталған. Негізінен кәсіптік бағдар беруді басқару сатылы түрде жүзеге асады: әлеуметтік, ұйымдастырушылық, педагогикалық-психологиялық.

Әлеуметтік сатыда кәсіптік бағдар беруді басқару қоғамдық ауқымда жүзеге асырылады. Бұлар жекелеген шаралар мен байланыс құралдары арқылы жасалатын үгіт-насихат. Ұйымдастырушылық сатыдағы кәсіптік бағдар беруді басқару оқу-тәрбие үрдісі барысында жүзеге асады. Педагогикалық-психологиялық сатыдағы кәсіптік бағдарды басқару сынып жетекшісінің, кәсіби бағдар беруші мамандардың, мектеп психологтарының оқушымен тікелей қарым – қатынас жасауы нәтижесінде жүзеге асады.

Н.Ю. Ткачева тұлғаның кәсіби құндылықтары жалпы даму сатыларының негізін құрайтынын атап өтті. Сондай-ақ, тұлға болып қалыптасуда кәсіби құндылықтар мамандық туралы жағымды қатынастардың туындауына әсер етеді. Сондықтан, түрлі даму сатысында тұлғаның кәсіби құндылықтарының дамуын зерттеу болашақ мамандардың белгілі салада өзінің әлеуетін жүзеге асыру үшін маңызды мәселелердің бірі. Адамның өмірі- рухани, физикалық, құндылық, байлығы мен қауіпсіздігімен тығыз байланысты. Кәсіпті меңгере отырып, тұлға өз мүмкіндіктерін, әлеуметтік рөлін, жауапкершілігін ұғынады.

Кәсіптік бағдар беру барысында балалардың іс-әрекет түрлеріне қабілеттілігін анықтаудың орны ерекше. Осы заңдылықты ескере отырып, біртіндеп бейімділікті тәрбиелеу керек. Бейімділік- адамның тіршілік объектісіне ықыласымен, жасампаздықпен, шығармашылықпен қарауы және оны меңгеруге белсенділік білдіру. Әдетте оқушының тапсырмаға деген бейімділігі болса, оны орындауға бала уақытын үнемдемейді және өз тілегін сапалы орындалғанын талап етеді. Осы әрекет барысында бала табысты болса, ол қабілетінің бар екенінің кепілі [6].

Оқушыларды алдын-ала кәсіби диагностикалаудан өткізу мәселесін зерттеу үшін көптеген арнайы және жалпы диагностикалық әдістемелер жасалған.Оның ішінде Айзенк пен Стреляудың темпераментті өлшеу тестері, Бине-Симон жасаған интеллектуалдық қабілеттілікті анықтау шкаласы, Айзенктің интеллектіні зерттеу тестерінің вербалдық, математикалық және техникалық субтестілері, Филипстің баланың мазасыздану деңгейін анықтау тесті, коммуникациялық және ұйымдастырушылық қабілетті зерттеу тестері бар. Олардың нәтижесін кәсіптік бағдар беруде қолдану ережелерін Айзенк, Лейтес т.б. анықтаған.

Бұл жұмыстың мазмұны жеке адамның психофизиологиялық қасиеттерін жан-жақты зерттеп келесі компоненттер бойынша мағлұмат алудан тұрады:

- мінез-құлқының жеке-даралық ерекшеліктерін анықтау;
- жүйке қызметінің жеке-даралық ерекшеліктерін анықтау;
- қызығушылығы, бейімділігі, қабілеті, кәсіби ниеттері жөнінде мағлұмат алу;
- құндылық бағдарлануы;
- білімі, іскерлігі және дағдыларын білу.

Кәсіптік бағдар берудің міндеттері:

- мамандақ туралы жалпы ұғымды меңгерту, мамандықтар әлеміне саяхат жасау арқылы баланың хабардарлығын қалыптастыру;
- нағыз кәсіп иелерінің құрметке бөленетінін, олар материалдық және рухани байлыққа өз шеберлігі арқылы жеткендіктерін көрсету;
- мемелкеттің әлеуметтік-экономикалық даму тенденциясына байланысты қандай маман-дықтардың болашағы зор деп болжамдауға болатындығын көрсету;
- туыстарының, таныстарының, достарының мамандықтарын, олардың перспективасын көрсету;
- еңбектің шығармашылық сипатымен таныстыру;
- еңбектің материалдық және рухани байлықтың көзі екенін көрсету.

Осылайша еңбек, кәсіби әрекеттің өзі құндылық екенін айқындап, әрбір жеке адамның мамандықты дұрыс таңдап өмірдегі өз орнын табуға ұмтылысы болғанда ғана олардың

қызығушылығы одан әрі дамып, мәртебесі өсіп, жоғары мансаптық орынға ие болуына мүмкіндік туады. Мамандыққа қызығушылығы бар адамға оны толық және сапалы меңгеруге жол ашылады.

Құндылықтар бірлігі дегеніміз – іс-әрекет мақсаты және міндеттеріне жетудегі маңызды адамгершілік және іскерлік аясындағы позициялардың және бағалаулардың жақындағы. Кәсіптік құндылықтардың дамуын зерттеуде студенттердің оқу мотивациясының қалыптасуына мынадай ерекшеліктер әсер ететеді:

- өмірдегі өз орнын табу және болашаққа жоспар құру қажеттілігі;
- азаматтық борышқа байланысты әлеуметтік мотивтердің қалыптасуы;
- өзін-өзі дамытудың барлық формаларына деген қызығушылық;
-қоршаған адамдардың пікіріне тәуелсіз қызығушылықтарының тұрақтылығы;
- мамандыққа байланысты нақты мотивтер мен мақсаттарды таңдауы;
- тек өзіне ғана емес, басқаларға да қатысты шешім қабылдауы;
- мамандықты таңдаудағы өз мүмкіншіліктерін бағалауы, өмірлік позициясын түсінуі [7].

Жасөспірім неғұрлым есейген сайын таңдау қажеттігі соғұрлым күшейе түседі. Олардың дұрыс таңдау жасауы үшін үш мәселені қарастыру керек:

- осы мамандық қаншалықты көлемде керек;
- адамдардың алдына қоятын талаптары;
- сол адамның қабілетін анықтау.

Демек, қабілеттілікті анықтау мамандықты таңдаудың ең шешуші түйіні. Ол тәлім-тәрбие, еңбек әрекетінің түрлерінде дамиды. Қабілеттілік іс-әрекет үстінде нақтылы қызмет бабына сәйкес байқалады. Керісінше нақтылы бір мамандыққа қабілеттіліктің болмауы, адамның сол іске жеке бас қатынасындағы жағымсыз сапалық көрінісі арқылы білінеді. Сондықтан да бір ғана мамандыққа сәйкес қабілеттілікті қарастырғанда оны жан-жақты қарастырған жөн және адамның мынадай көріністеріне мән беру керек:

- биологиялық жағынан шартталған көріністері: темперамент, нышандары.
- жеке адамның әлеуметпен шартталған жақтары: бағыттылығы, нанымы, сенімі, көзқарасы, талғамы.
- қабылдау ерекшеліктерін, есінің типтік көріністері, ойлау өрісі, ерік сапасын, сезімін, эмоциялық сфераларының дамуын, яғни таным үрдістері.
- әр адамның өмір тәжірибесі мен білім деңгейі (іскерлігі, дағдысы, әдетті).

Кәсіби маманның шығармашылық қабілеттілігі дегеніміз - жоғарыдағы критерийлерді толық қанағаттандыратын еңбек ету барысында өзін заман талабына сай өзгертіп, дамытып отыратын, кәсіби қауымды өз еңбегінің нәтижесімен қызықтырып, қоғамдағы беделін көтере білетін, білім мен ғылымды практикамен ұштастыру арқылы кәсібіне шығармашылық үлесін қосып отыратын дара маман иесінің қасиеті маңызды болып табылады [8].

Пайдаланылған әдебиеттер тізімі:

1. Қазақстан Республикасының 2015 жылға дейінгі білім беруді дамыту тұжырымдамасы.
2. Сейтешов А.П. Пути формирования личности будущего молодого работника. М., 1999.
3. Ярошенко В.В. Школа и профессиональное самоопределение учащихся. Киев, 2003.
4. Шавир П.А. Психология профессионального самоопределения в ранней юности. Тюмень, 1999.
5. Решетова З.А. Психологические основы профессионального обучения. М., 1995.
6. Ткачева Н.Ю. Профессиональная направленность как личностное новообразование юношеского возраста. М., 2003.
7. Нечаев Н.Н. Психолого-педагогические основы формирования профессиональной деятельности. М., 2000.
8. Ашихмина Л.П. Педагогические условия повышения эффективности профориентации школьников: аспекты управления. Томск, 2000.

Аннотация. В статье рассматриваются научно-педагогические основы профориентационной работы и психологические особенности диагностирования интересов учащихся к профессиональной деятельности.

Annotation. The article deals with scientific and pedagogical bases of vocational guidance and psychological peculiarities of diagnostics of the interests of students to professional activity.

УДК 159. 9 О63

РОЛЬ ТВОРЧЕСКОЙ АКТИВНОСТИ ЛИЧНОСТИ В УСПЕШНОСТИ УЧЕБНОГО ПРОЦЕССА

Мараимова Д.Ф., Оразбаева А.Ш.
Таразский государственный педагогический институт, г.Тараз

В последние десятилетия в психологии и педагогике довольно много внимания уделяется проблеме воспитания творческой личности, активизации ее креативного потенциала. Идеи, высказанные по этому поводу многими представителями ученого сообщества еще полвека тому назад, получают ныне небывалый разворот.

Опираясь на работы В.Д. Шадрикова, В.Н. Дружинина и др, мы рассматриваем креативность как интегральное качество личности, которое проявляется в ее направленности,в способностях ив характере. Креативность охватывает некоторую совокупность мыслительных и личностных качеств, необходимых для становления способности к творчеству(1).

Педагогическое управление творческим процессом В.С. Шубинский условно делит на нежесткое, полужесткое и жесткое. В случае нежесткого управления достаточно организовать начальное столкновение обучающихся с новым: сообщение о каком-то факте, постановка вопроса, эмоциональный настрой. При жестком управлении педагог контролирует весь процесс решения проблемы, а в случае полужесткого управления – некоторые их них(2).

М.В. Кларин приводит общепризнанные в мировом научно-педагогическом сообществе рекомендации по созданию творческой обстановки в процессе обучения. Среди этих условий следует особенно выделить следующие: свободный обмен мнениями, идеями, в обстановке живого обсуждения, творческой дискуссии; личностная включенность студентов в творческий процесс; устранение внутренних препятствий творческим проявлениям(3).

В исследованиях Я.Л. Пономарева, А.М. Матюшкина, Д.Б. Богоявленской, и других мы встречаем исчерпывающий анализ таких категорий творческой жизни человека, как творческая активность и деятельность, творческое мышление, творческие способности, креативность и т.п. Практически в каждом случае анализ подобных категорий сопровождается мыслью о необходимости их развития. И чем чаще мы встречаемся с подобными идеями, тем чаще возникает ощущение, что именно тип личности креативной, творческой становится наиболее востребованным в условиях жизни современного общества(4).

В нашем исследовании особый интерес представляет определение учебной активности студентов в процессе обучения, выдвинутое В.А. Якуниным, указывающее на интенсивность их учебной работы и рассматриваемое как поведенческая форма выражения мотивации. Ее показатели - средние оценки академической успеваемости в сочетании с оценками учебных умений самостоятельной работы, в которых находят отражение способы и приемы умственной деятельности и которые в совокупности характеризуют систему самоорганизации студентов (5).

Интеллектуальная активность понимается как не стимулированное извне продолжение мышления. Д.Б. Богоявленская выделяет три уровня интеллектуальной активности: стимульно - продуктивный, эвристический, креативный. Каждый из них характеризуется видом мотивации и регуляции. (6).

Таким образом, важно помнить, что высокого уровня интеллектуальной активности, при котором возможно творчество в процессе самообразования достигают студенты с определенной мотивацией и нравственными установками и свободные от соперничества, когда сам по себе материал их

В структуре активности важным компонентом считается «целесообразная воля, выражающаяся во самообразовательной деятельности не представляет для них большого интереса, а сама деятельность превращается в обычную учебную деятельность, не имеющую ничего общего с самообразовательной. внимании и обеспечивающая личности сосредоточенность и направленность ее сознания на объекты, которые она воспринимает в процессе деятельности и о которой мыслит и говорит».

Однако в некоторых ситуациях, при наличии соблазна не действовать самому, не принимать решений, свалить все надругого, необходимо волевое усилие субъекта для проявления его собственной активности. Таким образом, в определенных ситуациях можно говорить об

актуальности формирования «волевой активности и волевой тренировки», которую эти же авторы называют внутренней активность .Волевой компонент, т.е. «целесообразную волю», необходимо направлять на управление собственной умственной деятельностью, то есть активизацию процесса самоуправления. При выполнении дела по привычке, по хорошо проверенному «алгоритму», активно и самостоятельно, без чьего-либо вмешательства, серьезного волевого усилия не требуется. В новой, непривычной ситуации волевые усилия должны быть «постепенными, на грани приятного, тогда они будут эффективными и будут способствовать становлению навыков и привычек».

Характерной чертой высокого уровня активности субъекта является ее значительная устойчивость, проявляемая в самообразовательной деятельности в отношении принятой цели. С целью определения структуры субъектной активности мы обратились к анализу видов активности, выделяемых психологической наукой, таких, как активность общая, поисковая.

При включении студента в процесс самообразования необходимо учитывать его общую активность, являющуюся характерной чертой проявления темперамента. Одни люди могут быть пассивными, инертными по своей природе. Следовательно, им необходимо приложить существенные усилия, чтобы стать активными и инициативными в самообразовательной деятельности. Другим же, активным и стремительным, необходимо определить, в каком направлении действовать, чтобы их энергия и энтузиазм помогли им в достижении поставленных целей.

Под поисковой активностью в процессе самообразования понимается поведение, направленное на изменение существующей ситуации или отношения к ней. Проявление поисковой активности - важная составная часть процесса планирования, прогнозирования результатов самообразовательной деятельности. По утверждению Н.А. Менчинской, «самостоятельность ученика в усвоении знаний формируется в результате его активности, прежде всего поисковой»(7).

В процессе самообразования поисковая активность неразрывно связана с творческой активностью, проявляющейся на высшем уровне самообразовательной деятельности. Поскольку творчество рассматривается как «существенный элемент качественной определенности человека как субъекта», «способ его бытия, формы его самодеятельности, саморазвития и самоутверждения», постольку творческая активность может быть рассмотрена как важный компонент структуры субъектной активности.

Существует понятие «вынужденной познавательной активности» при применении активных методов обучения. В самообразовательной деятельности такая активность может возникнуть на этапе усвоения определенного нормативного знания, предшествующего дальнейшей творческой познавательной активности.

Виды активности, порождаемые самим человеком, подчиненные сформулированным или принятым им целям, определяет как самостоятельность, как сложное явление.

С детства у человека постепенно вырабатывается тот или иной тип активного поведения, проявляющийся при формировании определенной потребности. Из системы потребностей, мы выделяем «потребность достижения - стремление преодолеть нечто, превзойти других, сделать что-то лучше, достичь высшего уровня в каком-либо деле, быть последовательным и целеустремленным».Таким образом, процесс удовлетворения потребностей выступает как целенаправленная деятельность.

Так, потребности в самообразовании становятся источником активности личности. Вышесказанное подтверждает то, что цель - это и есть субъективное осознание потребности. Потребности обнаруживаются в мотивах, влечениях, желаниях, целях, побуждающих человека к самообразовательной деятельности и становящихся формой проявления потребности. Если в данный момент потребность отсутствует, мотив недостаточно четкий, то активность в виде навыка с минимальным участием сознания протекает автоматически. Такой тип поведения в психологии называют «привычной активностью». Однако привычка действовать активно в различных ситуациях, не подкрепленная ни потребностью, ни мотивом, быстро угасает. Таким образом, анализируя связь между активностью и потребностью, мы подчеркиваем необходимость воспитания потребности в самообразовании, стремлении заниматься им как одну из центральных задач формирования личности, в частности - ее субъектной активности.

Характерными чертами делового человека, как в образовательной, так и профессиональной сферах, являются стабильность, надежность. Неотъемлемыми качествами человека, стремящегося к самосовершенствованию, являются такие качества личности, как ответственность, предприимчивость, активность, настойчивость, инициативность, целеустремленность, воля,

активность мышления, умственная самостоятельность, самооценка, самоконтроль, творческая активность, самоанализ.

Поскольку каждый из видов активности, описанных выше, имеет свое субъектное проявление в самообразовательной деятельности, то их можно назвать компонентами субъектной активности. В целях нашего исследования мы рассматриваем компоненты субъектной активности, которые, как нам представляется, возможно развивать в процессе самообразовательной деятельности.

Учебная активность (проявляемая в учебном процессе) указывает на интенсивность учебной работы, на активное или пассивное отношение субъекта к учебным занятиям, проявление инициативы. Ее показатели: объем выполняемой субъектом учебной самостоятельной работы, частота проявления инициативности (редко, ситуативно, всегда), степень регуляции (саморегуляция, под руководством преподавателя всегда или ситуативно).

Организационная активность выражается в стремлении человека организовать свою самообразовательную деятельность: создать программу самообразования (самообучения и самовоспитания), определить собственные ценности, поставить цели, наметить сроки выполнения поставленных задач, во всем соблюдая последовательность и логичность. Волевой компонент необходимо направлять на управление собственной умственной деятельностью, то есть активизацию процесса самоуправления. Показатели: стремление к логической упорядоченности знаний, их систематизации. Качества: ответственность, аккуратность, последовательность, цельность, конструктивность, целеустремленность.

Интенциональная активность - активно выражаемая направленность личности, в которой наблюдается динамика развития человека как общественного существа, главные тенденции его поведения; направленность личности на достижение ее целевых программ, установка на постоянное самообразование и самовоспитание, намерение проявлять активность во всем. Под «интенциальностью» мы понимаем склонность человека к выполнению определенной деятельности, устойчивый познавательный интерес, способность к творчеству. Качества: энтузиазм, инициативность, склонность к субъект-субъектным отношениям, коммуникабельность, гуманность.

Поисково-творческая активность направляется личностью на изменение ситуации или отношения к ней при отсутствии определенного прогноза результатов, но при постоянном учете степени эффективности деятельности, являясь важной составной частью процесса планирования, прогнозирования результатов самообразовательной деятельности. В самообразовательной деятельности такая активность может возникнуть на этапе усвоения определенного нормативного знания, предшествующего дальнейшей творческой познавательной активности. Качества: самостоятельность - стремление к независимости, ожидание активности от других личностей, решительность, уверенность в себе, энергичность, настойчивость.

Творческая активность (креативность) понимается нами как способность человека активизировать свою мыслительную деятельность, направив ее на достижение поставленной цели, создание чего-либо, будь это собственная программа самообразования или самостоятельно по собственному выбору написанная творческая работа, доклады, способность субъекта деятельности подниматься выше уровня требований ситуации, ставить более высокие цели, тем самым преодолевая внешние и внутренние ограничения - барьеры деятельности. Она проявляется в творческой, познавательной активности. Ей присущи самостоятельность мышления, независимость суждений, поиск подлинных ценностей личности. Качества: высокий познавательный потенциал, любознательность, разнообразие интересов, интеллектуальность.

Самоаналитическая активность - наличие умения и навыка самооценки; самопознания с целью самовоспитания активности, а также возможности развития адекватного социального мышления, имеющего для личности внутренний смысл и ценность; склонность к позитивной самоактуализации - восприятие жизни как процесса постоянного выбора возможностей роста, самосовершенствования. Качества: нонконформизм, сильная воля, адекватная самооценка, самоконтроль.

Эмоционально-ценностная активность включает эмоциональность как положительный эмоциональный фактор - реакцию на успех и неудачу и эмотивность - ценностный показатель осознанности субъектом необходимости самообразования, положительное активное отношение к самообразованию, самосовершенствованию. Качества: богатство и яркость эмоциональных проявлений, естественность и непринужденность поведения, готовность к сотрудничеству, открытость, самообладание.

В самообразовательной деятельности эти компоненты структуры субъектной активности взаимно дополняют друг друга и обеспечивают положительный результат деятельности в целом. На основе вышесказанного, субъектная активность рассматривается нами как интегративное системное качество личности, которое проявляется в поведении, чувствах и формируется в деятельности. Так, суть нравственной основы активности заключается в том, чтобы люди помогали друг другу достигать успеха, преодолевать затруднения, творить благо на пользу общества.

Субъектная активность студента, проявляемая на учебных занятиях, положительно оцениваемая преподавателями и самим студентом, стимулирует проявление субъектной активности других членов академической группы, что, на наш взгляд, задает нравственную основу деятельности. Проявляя активность любого вида, человек проявляет активность в деятельности.

Исследование феномена творческой направленности личности, включающего способность личности генерировать творческую активность, имеет свой генез развития в отечественной и зарубежной психологии. В отечественной психологии проблема творческой направленности личности решается в различных аспектах взаимного преобразующего влияния внешних и внутренних факторов.

Проблема творческой активности находит свое решение в изучении творческой одаренности. Исследовательская творческая активность, выражающаяся в обнаружении нового, в постановке и решении проблем, наряду с познавательной мотивацией, возможностями прогнозирования и предвосхищения, способностью к созиданию идеальных эталонов в концепции А.М. Матюшкинаобразует интегральную структуру одаренности.

Оригинальную 3-х уровневую объяснительную модель индивидуальных характеристик креативности предложили Л.Я. Дорфман и Г.В. Ковалева. Исходя из их концепции «Полимодального Я» рост креативности связан с возрастанием выраженности Я-Авторского, Я-Превращенного и уменьшением выраженности Я-Вторящего. Кроме этого они выделяют четыре области исследований креативных личностей. Первую область составляют исследования их черт и мотивов. Вторая область исследования креативных личностей образуется связью Я с креативностью. Третью область исследований составляют работы по креативности в контексте самоактуализации. Креативность в русле самоактуализации следует понимать как малую или личностную креативность. Креативность здесь есть естественная тенденция к личностному балансу, психическому здоровью и самоактуализации. Четвертая область исследований креативности личности – на границе с психиатрией и имеет дело с психопатологическими или близкими к патологии феноменам(8).

Как указывают многие исследователи, попытки объяснить феномен креативности в рамках только интеллектуального или личностного подхода не могут расцениваться как состоятельные. Когнитивный и личностный подходы оказываются отчужденными друг от друга. Важнейшей и актуальной тенденцией настоящего времени является поиск путей исследования креативности в единстве когнитивных и личностных переменных.

Проблема изучения творческой активности в аспекте изучения личности заключается в том, как понимается источник, обуславливающий творческую направленность личности, источник мотивации к преобразовательной, инновационной деятельности.

Существует несколько тенденций изучения творческой активности в аспекте исследования творческого процесса. В большинстве теорий, исследующих побуждающие тенденции проявления творческой активности, анализируются два основных параметра: инициация и направление, которые раскрываются в детерминирующей роли мотивации А.М. Матюшкин (4). Е.Л.Яковлеваструктурно-иерархической модели творческой активности личности, выделила и охарактеризовала следующие виды мотивации творческой активности: независимая личная мотивация, инструментальная мотивация, защитная мотивация, общественная мотивация(9).

Таким образом, творческая активность в контексте отмеченных аспектов является составляющей каждого из них. При этом, в одном случае мы говорим о творческой активности, проявляющейся в деятельности, в другом случае - проявляющейся в продукте, в третьем - в психических процессах, в четвертом - в направленности личности. Творческой активности здесь задается статус явления. Однако творческая активность создает основания для проявления в каждом из этих аспектов и лишь, затем в них реализуется. Поэтому для исследования творческой активности необходимы основания, которые объясняли бы характер ее проявления в каждом из рассмотренных аспектов единым образом.

Список использованной литературы:

1.Шадриков В.Д. Проблемы системогенеза профессиональной деятельности.- М.,1982.
Дружинин В.Н. Психология общих способностей. – СПб.,1999. –с.229.
2. Шубинский В.С. Педагогика творчества учащихся. – М.:Знание,1988.
3. Кларин М.В. Инновационные модели обучения в зарубежных педагогических поисках. – Арена,1994.
4. Пономарев Я.В. Фазы творчества и структурные уровни его организации// Вопросы психологии.1982. № 2, с.5-13.
Матюшкин А.М. Психологическая структура, динамика и развитие познавательной активности// Вопросы психологии.-1982. - № 4.
5. Якунин В.А. Педагогическая психология: Учеб.пособие/ Европейский институт Экспертов. – СПб.:Изд-во В.А. Михайлова; «Поиск»,1998.
6. Богоявленская Д.Б. Интеллектуальная активность как проблема творчества. Ростов-на-Дону, 1983.
7. Менчинская И.А. Проблемы учения и умственного развития школьника. Изб.пед. труды/АПН. – М: Педагогика.,№ 5 1989.
8. Дорфман Л.Я.,Ковалева Г.В. Основные направления исследований креативности в Науке и искусстве// Вопросы психологии. -1999. -№ 2.
9. Яковлева Е.Л. Психология развития творческого потенциала личности.- М., «Флинта»,1997.

Аннотация. Зертеу жұмысында білімгерлердің оқыту үрдісінде оқу белсенділігін анықтау ерекше қызығушылық тудырады, ол мотивация көрінуінің мінез –құлықтың формасы ретінде қарастырылады.

Annotation. Determination of the activity of students in the learning process are of particular interest of this research is on, he's likely motivation of behavior regarded as a form.

ӘОЖ (336) 78

ОҚЫТУ ПРОЦЕСІНДЕ ТАНЫМДЫҚ БЕЛСЕНДІЛІКТІ АРТТЫРУДА ЖАҢА ТЕХНОЛОГИЯЛАРДЫҢ МАҢЫЗЫ

Махашова П.М., Өмірханова А.
Тараз мемлекеттік педагогикалық институты, Тараз қ.

Еліміздегі білім беруді дамытудың 2011-2020 жылдарға арналған мемлекеттік бағдарламасы жобасында Қазақстанда оқитындарды сапалы біліммен қамтамасыз етіп, халықаралық рейтингілердегі білім көрсеткішінің жақсаруы мен қазақстандық білім беру жүйесінің тартымдылығын арттыру үшін, ең алдымен, педагог кадрлардың мәртебесін арттыру, олардың бүкіл қызметі бойына мансаптық өсуі, оқытылуы және кәсіби біліктілігін дамытуды қамтамасыз ету, сондай- ақ педагогтердің еңбегін мемлекеттік қолдау мен ынталандыруды арттыру мәселелеріне үлкен мән берілген. Осыған байланысты қазіргі таңда еліміздің білім беру жүйесіндегі реформалар мен сыңдарлы саясаттар, өзгерістер мен жаңалықтар әрбір педагог қауымының ойлауына, өткені мен бүгіні, келешегі мен болашағы жайлы толғануына, жаңа идеялармен жаңа жүйелермен жұмыс жасауына негіз болары анық. Олай болса, білімнің сапалы да саналы түрде берілуі білім беру жүйесіндегі педагогтердің, зиялылар қауымының деңгейіне байланысты. Білім беру жүйесінде білікті мамандар даярлаушы кәсіби білім беретін оқу орындарының басты мақсаты – мамандықтарды игерту ғана болса, ал қазір әлемдік білім кеңестігіне ене отырып, басекеге қабілетті тұлға дайындау үшін адамның құзырлылық қабілетіне сүйену арқылы нәтижеге бағдарланған білім беру жүйесін ұсыну – қазіргі таңда негізгі өзекті мәселелердің бірі.Білім берудің ұлттық жүйесі қарқынды дамумен қатар, қоғам дарынды, қабілетті адамдарды қажет етеді. Сондықтан да қазіргі уақытта мамандық атаулының барлығы дерлік бейімділікті, ептілікті, ерекше ой қызметін ғана емес, мұғалімнен үлкен жауапкершілікті, қызу белсенділікті талап етеді. Үздіксіз жаңалық енгізу білім беру мекемелерінің, соның ішінде жалпы білім беретін мектеп жұмысының дамуының ең басты факторы болып отыр.

Қазіргі таңда оқытудың әр түрлі педагогикалық технологиялары жасалынып, инновациялар білім саласына енгізіліп отыр.

Білімнің әлеуметтік және өмірлік рөлінің адамның танымдық-шығармашылық мүмкіндігінің өзгеруі оқытудың барлық деңгейіндегі, үздіксіз білім жүйесіндегі білім беру ісін жаңаша ұйымдастыру.

Қазіргі ақпараттық қоғамда және өндірістің дамуының негізгі құралы болып ақпараттық ресурстардың қажеттілігі көрінеді. Сондықтан білім беру саласы да өзінің дамуы үшін жаңа қадамдарға баруда. Осыған байланысты адамға ақпараттарр кеңістігінде дұрыс бағытты таңдауға мүмкіндік жасай алатын оқытудың инновациялық технологиялары пайда болуда..

Жаңа инновациялық технология көмегімен орындалатын қызмет өзінің кез келген нақты формасында тиімдірек орындалады. Қазіргі таңда сабақ барысында жаңа технологияларды қолданудың, соның ішінде «сын тұрғысынан ойлау технологиясының негізгі элементтерін пайдаланудың маңызы өте зор.СТО (сын тұрғысынан ойлау) бұл – жоба жаңа жүзжылдықта оқытудың жаңа жүйесі қалыптасуда, ертеңгі күнге бағытталған рухани жаңарудың іргетасы қалануда. Ең бастысы, әр мұғалім түсінуі, жүрегімен қабылдауы, солай жұмыс істегісі келуі, сондай-ақ мұғалім оқушыға дайын білімді берумен шектелмей, баланы өз бетімен білім алу, іскерлік, мүмкіншілікке бағыттауы керек. Мұндай оқыту технологиялары қоғамға жаңаша ойлайтын, әрекеттеніп танып білетін, проблемаларды өз бетінше құрып және оларды іс жүзінде шеше білетін шығармашыл адамды қалыптастырумен бірге оқыту үрдісін демократияландыруға жол ашады.

Педагогикалық инновация білім берудің негізгі мақсаттарын жүзеге асыруға бағытталуы қажет, инновациялық үрдісті басқару жалпыға бірдей міндетті білім беру мақсаты, мазмұны әрі оқу-тәрбие үрдісіне енгізілетін жаңалықтар сипаттары арасындағы қисынды байланыстар есепке алынып құрылуы тиіс.

Білім беру стандарттарын жүзеге асырудағы иннновациялық үрдістің қажеттілігі мына себептерге байланысты.

- Шығармашылық қабілетін дамытуды ерте бастап қолға алу;
- Жүйелі түрде шығармашылық әрекет жағдайында болуы;
- Ойлау мүмкіндігінің ең жоғарғы деңгейіне жетуі;
- Шығармашылық іс - әрекетке жағдай тудыру.

Білім беруде инновациялық технологияларды қолдану (жеке тұлғаның) білімгердің танымдық қабілетінің жоғарғы дәрежеде дамуына, өз әрекетіне өзгеріс енгізіп, өзін үнемі жетілдіріп отыруына ықпал етеді.

Инновациялық білім – іскерліктің жаңа түрі. Инновациялық қызмет пәндердің мазмұнын тереңдетуге, ұстаздың кәсіптілік шеберлігін арттыруға оқу ісін дамытуға бағытталған.

«Оқу және жазу арқылы сыни ойлауды дамыту» бағдарламасына негізделген сабақтар оқушыларды жан-жақты және тереңірек ашуға, олрға бағыт-бағдар беріп, әсер етуге, оқушы көзқарасын өзгерту септігін тигізеді..

Сын тұрғысынан ойлау сабақтарында оқушы өзін-өзі еркін ұстап, өзгеге сенімін, жылуын күшейтеді. Кейде өзгеге көмектессе, кейде өзіне көптің көмегі қажет болады.

СТО бағдарламасының философиясын терең түсініп, әдістерін тиімді пайдаланған кездегі жеткен жетістіктерім:

1. Мәселенің ең негізгі түйінін табуға дағдыланды.
2. Оқушылар өз бетінше ізденуге үйренді.
3. Сұрақ қойып, сұрақтарға жауап беруге машықтанды.
4. Тақырыпқа деген жан-жақты түсінігін аңғара отырып, ынтасын одан әрі дамытуға мүмкіндік жасалды.
5. Ой идеясының ішкі астарына үңілуде, өзекті мәселелерге терең барлауға бағыт берілді.
6. Ақпаратты саралауға, жүйелі жүргізуге дағдыланды.
7. Оқушылардың шығармашылық белсенділіктері және сын тұрғысынан ойлау әрекеттері бағаланды.
8. Сын тұрғысынан ойлай отырып, өзіндік белсенділіктің болуы да білімге құлшынысты, жаңалықты ашуға, ізденуге, қиындыққа төзуге үйретеді.

СТО-ның әдіс тәсілдері оқушыларды тынымсыз ізденімпаздыққа баулиды. Баланың еркін де терең ойлауына, үздіксіз жұмыс жасауына жол ашады. Оқушының ізденісі жеміссіз болмақ емес.

Мен дәстүрлі білім беру кезіндегі оқушыны сын тұрғысынан ойлайтын оқушымен салыстырғанда, төмендегідей кесте пайда болады:

Дәстүрлі білім беру кезінде

-тақырып бойынша білім сапасы

-оқу материалының меңгерілуі

-ізденіс пен шығармашылығы

СТО – оқу мен жазуды дамыту бағдарламасы. Оқушыны мұғаліммен, сыныптастарымен еркін сөйлесуге, пікір таластыруға, бір-бірін ойын тыңдауға, құрметтеуге, өзекті мәселені шешу жолдарын іздей отырып, қиындықты жеңуге көмектесетін бағдарлама.

Қазіргі білім беру саласындағы басты міндет - білім мазмұнына жаңалық енгізудің тиімді жаңа әдістерін іздестіру мен оларды жүзеге асыра алатын жаңашыл мұғалімдерді даярлау. «Шығармашыл «педагогикалық қызметтің барлық түрлерін зерттеп, кез-келген педагогикалық жағдайда өзінің білімділігі, парасаттылығы, ақылдылығы, мәдениеттілігі, іскерлігі, шеберлігі арқасында шеше алатын, педагогикалық үдерістің нәтижесін жақсартуға ұмтылатын жаңашыл әрі шығармашылықпен жұмыс істей алатын жеке тұлға болуы керек».

Қазақстан Республикасы «Білім туралы» Заңында «Білім беру жүйесінің басты міндеті-ұлттық және жалпы азаматтық құндылықтар,ғылым мен практика жетістіктері негізінде жеке адамды қалыптастыруға және кәсіби шындауға бағытталған білім беруді ақпараттандыру,халықаралық ғаламдық коммуникациялық желілерге шығу»-деп білім беру жүйесін одан әрі дамыту міндеттерін көздейді.

Алдыға қойылған осы міндеттерді шешу үшін, оқу орындарының,әр оқытушының күнделікті ізденісі арқылы,барлық жаңалықтар мен қайта құру, өзгерістерге батыл жол ашарлық жаңа қарым-қатынасқа өту қажеттігі туындайды.

Сапалы білім беру қызметін көрсету-білім мекемелері, педагогтар алдында тұрған міндет.Сондықтан педагог кадрларды білім сапасын арттыруға,яғни инновациялық әрекеттерге дайындаудың маңызы ерекше . Бүгінгі таңда білім берудің ұлттық жүйесі өте маңызды, қарқынды өзгерістердің сатысында тұр. Қазіргі кезде қоғам дарынды, қабілетті адамдарды қажет етеді. Сондықтан да қазіргі уақытта мамандық атаулының барлығы дерлік бейімділікті, ептілікті, ерекше ой қызметін ғана емес, мектеп ұжымынан үлкен жауапкершілікті, қызу белсенділікті талап етеді. Ел Президенті Нұрсұлтан Әбішұлы Назарбаевтың Қазақстан халқына дәстүрлі Жолдаулары өзінің жылдан жылға жүйелі жалғасын табуымен және еліміздің даму тарихындағы белесті кезеңдерді қорытындылап, жаңа даму бағдарын айқындаумен ерекшеленеді. Білім саласы қызметкері болғандықтан педагогтарды Елбасы Жолдауларындағы білім беру саласына қатысты мәселелердің толғандыратыны заңды. Сондықтан әр Жолдаудағы отандық білім беру саласын дамыту мен оның сапасын арттыру жұмыстарына қатысты Елбасының ұсыныстары мұғалімдер алдына жаңа міндеттер мен жауапкершілік жүктейді. Білім беру саласының дербестігін кеңейту, білім беру ісін басқаруды демократияландыру еліміздің мектептерінде оқытудың белсенді және инновациялық әдістері мен педагогикалық технологияларды тиімді пайдалануды қажет етеді. Оқыту үрдісін жаңаша ұйымдастыру мұғалімнің оқушының өзін-өзі дамытуына қолайлы жағдай жасай отырып, оның шығармашылығының өздігінен іс-әрекет ету даралық қабілеттерінің артуына себін тигізеді. Білім беру жүйесіндегі өзгерістер «белсенділік», «инновация», «әдіс», «тәсіл», «интерактивті оқыту әдісі», «педагогикалық технология» ұғымдарының мәнін жете түсінуді талап етеді.

Пайдаланылған әдебиеттер тізімі:

1.Қазақстан жаңа жаһандық нақты ахуалда:өсу реформалар,дамуҚазақстан Республикасының Президенті-Елбасы Н.Назарбаевтың Қазакстан халқына Жолдауы 2015 жылғы 30 қараша.

2. Бейсембаева З. Оқушылардың. танымдық әрекетін басқарудың негізгі жолы, Бастауыш мектеп 2013, №9 13-14б.

3. Тоқсанбаева Н.Қ. Оқыту процесі жүйесіндегі танымдық іс-әрекеттің құрылымы Алматы-2013

Аннотация. В данной статье рассматривается значение новых технологий в повышении познавательной активности в процессе обучения.

Annotation. In this article the value of NT is examined in the increase of cognitive activity in the process of educating.

ӘӨЖ :159.922.6.15.41.
С12

СПОРТТЫҚ ЖАРЫСТАРДЫҢ ПСИХОЛОГИЯЛЫҚ ЕРЕКШЕЛІКТЕРІ ЖӘНЕ ОҒАН СПОРТШЫЛАРДЫҢ ЖАЛПЫ ДАЙЫНДЫҒЫ

Сабекова Д.А., Алманов Б.Н.
Тараз мемлекеттік педагогикалық институты, № 10 орта мектеп, Тараз қ.

Спортық жарыс – спорттық іс-әрекеттің өте маңызды әрі ажырамас бөлігі. Спортшыларды оқыту мен жаттықтыру жарыстарға енудің даярлық кезеңі бола отырып, өз алдына ешқандай маңыздылығы жоқ. Олар тек жарыстық іс-әрекеттің табыстылығын қамтамасыз ету үшін қажет. Бұл мағынада жарыс спортшы үшін ерекше емтихан түрі болып табылады. Дегенмен, олар спортшының жеке басының дамуына үлкен ықпал ете отырып, оқу-тәрбиелік жұмыстың белгілі бір түрі болып қалады.

Спорттық іс-әрекеттің бірнеше түрлері бар: топтық күрес, жекпе-жек т.б. Оларды жалпы психологиялық ерекшеліктер біріктіреді:

- спорттық жарыс ынталандырушы ықпалға ие;
- жарыстарға шығу мақсаты жеңіске немесе жақсы нәтижеге жету болып табылады,бұл осы іс-әрекеттің экстремалдығының негізгі себебі;
- жарыстар үнемі әлеуметтік маңызды: олардың нәтижелері ереже бойынша кең қоғамдық арнада мәлім әрі қоғамдық бағаға ие;
- жарыстарда шығу нәтижелері спортшы үшін ерекше маңызды;
- жарыстар эмоционалды-еріктік күйлерді құрайтын ерекше бір маңызды фактор болып табылады.

Жарыстарда табыстылыққа жету тек қана спортшының дене, техникалық және тактикалық дайындығының жоғары деңгейіне ғана байланысты емес екендігі бұрын да дәлелденген. Шындығында спортшы дене, техникалық және тактикалық қабілеттерін толық көлемде жүзеге асыру үшін, жарыстың міндетті түрдегі бөлшегі ретінде резервті мүмкіндіктерін ашып көрсетіп қана қоймай, спортшыға спорттық іс-әрекеттің белгілі бір жағдайларына психологиялық тұрғыдан дайындалуы тиіс. Жарыстардың психологиялық ерекшеліктері, оның алдындағы күйлердің заңдылық, себептері мен динамикасы спортшының психикасына жоғары дәрежедегі өз әсерін тигізеді. Бірнеше айлар бойына оқыту мен жаттығу процесінде жинақталған нәрсенің барлығы аз ғана уақыт ішінде, тіпті секундтар ішінде жоғалып қалуы еш ғажап емес. Сондықтан да, спортшының жарыстарға психологиялық дайындығы оқыту мен жаттықтырудың маңызды, әрі міндетті түрдегі бөлшегі екендігін білу керек[1, 41].

Адамның психика, сана және жеке бас қасиеттері іс-әрекетте байқалып қана қоймай, әрі қалыптасады. Жарыс – белгілі бір жағдайларда ғана жүзеге асуы мүмкін ерекше іс-әрекет түрі. Ең мықты психологиялық дайындық мектебі - спортшының жарыстарға қатысуы болып табылады. Спорттағы жарыстық тәжірибе – спортшының сенімділігінің маңызды бөлшегі. Бірақ, әрбір жарыс – жинақталған жүйке-психикалық жүйенің жұмысы, әрі едәуір дене және рухани зақым алудың себептері болып қалуы да мүмкін, сонымен қатар, жарыстарға қатысу белгілі бір нәтижелерге қол жеткізу, спортшының спорттық шеберлігін жетілдірудегі нақты кезеңнің қорытындысын шығару болып табылады. Соған орай, психологиялық дайындықты ұйымдастыру жарыстық іс-әрекетке табыстылық пен нәтижелік әкелетіндей қасиеттер мен психикалық күйлерді қалыптастыратындай болып бағытталуы тиіс. Оның негізгі мақсаты - жарыстық ситуацияларға бейімделу, ерекше экстремалды іс-әрекет жағдайларына жауап реакциясын жетілдіру мен дамыту болып табылады.

Спортта «жарыстар жіктелуі» деген ұғым бар, ол келесі түрлерге бөлінеді: чемпионаттар, біріншіліктер, кубкалық жарыстар, біліктілік жарыстар, іріктелген жарыстар, алдын-ала жарыстар және т.б. Жарыстар деңгейі спортшы психикасына ықпал етеді, ол белгілі бір психологиялық дайындық дәрежесін қажет етеді.Сондықтан тәжірибеде спортшыларды жарыстарға дайындаудың екі түрі бар: жалпы және нақты жарыс түріне арналған дайындық.

Жалпы психологиялық дайындық спортшылармен тәрбиелік және идеялық жұмыстарды жүргізумен тығыз байланысты. Бұл әсіресе идеялық сенімділік, жеке адамның қасиеттерін қалыптастыруға байланысты. Психологиялық дайындық бағдарламасына спорттық сипаттағы қасиеттерді қалыптастыруға бағытталған іс-шаралар енуі тиіс. Спорттық сипат-бұл жарыстарда табысты, нәтижелі әрекет ету, яғни ол өзін нағыз қасиеттерін көрсету үшін әрекет етеді.

Спортшылардың жарыстарға психологиялық дайындығы келесі сипаттар арқылы анықталады:

- спортшының экстремалды ситуацияларда өзін өте салмақты ұстауы, бұл оның қоршаған ортаның іс-әрекет жағдайларына сипатты ерекшелігі болады;
- спортшының өзіне, өз күшіне сенімді болуы, бұл оның белсенділігін, іс-әрекетінің сенімділігін, ешнәрсеге селт етпеуін қамтамасыз етеді;
- спортшының әскери рухына байланысты, бұл жеңіске ұмтылуды қамтамасыз етеді.

Спортшыларды жарыстарға арнайы психологиялық дайындаудың негізгі мақсаты – жарыстарда психикалық дайындық күйін орнату болып табылады.

А.Ц.Пуни пікірінше, жарыстарға психикалық дайындық күйі дегеніміз – спортшының жеке басын толығымен көрсету. Ол туралы 1-кестеде бейнеленген [2, 186].

Кесте 1– Спортшының жарыстарға дайындық шамасының элементтері

№	Дайындық элементтері	Сипаттамалар
1	Өз күшіне айқын, нық сенімділік	Өз мүмкіндіктері мен қарсыласының күшін алдағы жарыстар жағдайларын ескере отырып қатыстырып, байланыстыруға негізделген.
2	Табанды және аяғына дейін жарыс мақсатына, жеңіске жетуге ұмтылу	Спортшының мақсатқа ұмтылғыштығынан, мақсатқа жетуде жарыстық күресті аяғына дейін жеткізуге дайын болуынан көрінеді.
3	Эмоционалды қозудың ыңғайлы деңгейі	Эмоционалды қозу жарыстық іс-әрекет жағдайларына, спортшылардың жеке-дара психологиялық ерекшелік-теріне, жарыс көлемі мен рангісіне сәйкес келуі тиіс.
4	Жоғары дәрежедегі селт етпеушілік	Қолайсыз жағдайларға селт етпеушіліктен немесе олардың әсеріне белсенді қарсы тұрудан көрінеді
5	Ерікті түрде өз іс-әрекет, сезім, мінез-құлқын басқару қабілеті	Жарыстық жағдайлардың кез-келген нұсқасында спортшы маңызды, мәнді шешімдер қабылдай алуы тиіс, өз іс-әрекетін басқарып, серіктес-қарсыластарымен әрекеттерін келісе отырып, өз эмоция, сезімдерін басқара алуы тиіс. Әрі өз мінез-құлқын моральды-этикалық нормаларға сай құра білуден көрінеді.

Спорттық іс-әрекетті психологиялық қамтамасыз етудің барлық процесін дайындық және жарыс әрекеттерін басқару деп түсінуге болады. Әсіресе, қиындығы жағынан спортшының жарыстық іс-әрекетін басқару ерекшеленеді. Кейде спортшы мықты спорттық мінезге ие бола тұрып, әрі жарыстарға жақсы психологиялық тұрғыдан дайындалып тұрып, оның қалпы мен мінез-құлқын басқаруды мүлде қажет етпей тұрғанның өзінде белгілі бір жарыс жағдайларында абыржып немесе дұрыс шешім таба алмай қалуы мүмкін. Жарыс алды және жарыстық сияқты спортшылардың күй-қалыптарын басқару шаралары секунділеу деп аталады. Қазіргі таңдағы тәжірибеде секунділеу әдісі түрлі спорт түрлерінде рұқсат етіледі. Секунділеу сеансын өткізу көбінесе аса жоғары дәрежедегі эмоционалды қозудың нәтижесінде болады. Сондықтан да, секунділеудің басты міндеті психикалық күйзелісті төмендету болып табылады. Секунділеу процесі бірнеше кезеңдерден тұрады.

<u>Бірінші кезең.</u>

Мұнда арнаулы міндет шешіледі. Онда жалпы психикалық белсенділік пен сергектік деңгейінің төмендетілуі қарастырылады. Ол үшін релаксация сеансын өткізген міндетті, реті келес

жеке бөлмеде (жарыс жағдайында бұл мүмкіндік қиынға соғады, сондықтан бұл шараны массаж бөлмеде, зал бұрышында, яғни негізгі жарыс орнынан алысырақ орында) жүргізеді. Жарыс жағдайының қолайсыз ықпалын сөздік әсер ету арқылы (мыс. оларды тынышталдырып, демалдыру үшін) жасауға тырысады немесе секунділеу процесіне арнайы массаж жасауды (бет қыртысын сипау, бірте-бірте қол, аяқ, иықты еркінсіту) қолданады. Әрі алдын-ала дайындалған бейне таспа жазулары (тау бұлағының шуы, психологтың сөздік әсері) жиі пайдаланылады.

Екінші кезең.

Релаксация кезеңінен кейін, егер де уақыт бар болатын болса, спортшыға дербес түрде сюжеттік елестету сеансын өткізу ұсынылады. Ол өзі белгілі нұсқаны таңдауы керек. Ол нұсқа келесі нәрселерге қол жеткізеді:

1) айналадағылардан едәуір шамада қол үзетіндей болу;

2) елестетін жағдай, заттар, олардың орны, түсі т.б нақты, дәл қайта жаңғырту;

3) сол кезеңде спортшы бастан кешетін жағымды сезімді қайта жаңғырту.

Үшінші кезең

Соңында спортшыға келесі сендіру жолдары жасалады:

1) ол өзіне сенімді болуы тиіс, толық күш жұмсауы керек, дайындық кезінде не белгіленсе, соны толық жүзеге асыруы қажет;

2) оған старт кезінде өзін қалай ұстау керектігі ескертіледі: мінез-құлықты игеру, нық сенімді көзқарас, нақты сенімді қозғалыстар т.б.

3) оған міндетті түрде өз рухын көтеруі керек (ол мүлтіксіз тек жеңіске, табысқа, күреске ұмтылуы тиіс);

4) оған спорт түріне тиісті қажетті іс-әрекет мазмұны түсіндіріліп, ескертіледі.

Секунділеу сеансы ерікті бастауда жүргізіледі[3, 24].

Спортшыларды жарысқа психологиялық даярлау жоспары бірқатар талаптардан тұрады:

- жоспар кімдерге арналғандығын білу үшін, спортшылардың жасын білу қажет;
- олардың спорт шеберлігінің деңгейін ескеру қажет;
- психологиялық дайындықтың мақсат-міндеттерін білу маңызды және жоспарға соларға сәйкес нақты іс-шараларды қосу керек;
- жоспарға қосылған оқыту мен тәрбиелеудің шаралары жалпы және арнайы болып бөлініп, әрі ситуативті басқару үшін секунділеу шаралары орындалуы тиіс;
- іс-шаралар кешенін дайындықтың жылдық циклы бойынша жоспарлау керек;
- психодиагностика шараларын (іріктеу, жеке бастың даму динамикасын анықтау), психогигиена шараларын (спортшының психикалық күйін бақылау, қалыпқа келтіру), жалпы психикалық даму шаралары (ес, интеллект, ерік қасиеттерін дамыту), арнайы психикалық даму шараларын (белгіленген спорт түрінде аса маңызды қабілеттер мен қасиеттерді дамытуға көмектесетін шаралар) анықтау аса маңызды:
- жоспарға гетеротренинг шаралары мен әдістерін қосу қажет;
-кешенге спортшыны экстремалды жарыстық сипаттағы ситуацияларға эмоционалды тұрақтылықты қалыптастыратын әдістер мен шараларды енгізу қажет;
-жоспарды құруда оны шартты түрде блоктарға бөлу маңызды, ол блоктар белгілі бір дамудың аяқталуын білдіріп, қорытынды жасауға мүмкіндік береді.

Психологиялық дайындық мақсаты мен міндеттері дене, техникалық және тактикалық дайындықтың мақсат, міндеттеріне сәйкес келуі керек. Нақты мақсат пен міндеттерін құрастырып алып, оқыту мен тәрбие шараларын анықтар алдында жаттықтырушы спортшылардың дайындық деңгейін зерттеуі тиіс, яғни диагностикалауды жүргізеді. Содан соң, оларды үш топқа (жоғары, орта және төменгі дайындық деңгейіндегі спортшылар) шартты түрде бөлу қажет. Психологиялық дайындықтың жалпы жоспары жоғары немесе орташа бағасы бар спортшылар тобына бағытталады. Оның үлгі жоспары 2- кестеде көрсетілген.

Кесте 2– Спортшыларды жарыстарға психологиялық тұрғыдан даярлаудың үлгі-жоспары (А.Ц.Пуни)

1. Психодиагностика;
2. Жарыс жағдайында жоғары спорт нәтижелеріне жетуге ұмтылысты дамыту;
3. Спортшыға қажетті жеке адамға тән қасиеттерді жетілдіру;
4. Жарыс жағдайларына бейімделу қабілеттерін қалыптастыру.

№	Дайындық мазмұны	Міндеттері	Шараларды қолдану шешімі	Орындалу мерзімі
1	Дайындық деңгейінің жалпы диагностикасы	Диагностика -моральды-этикалық қасиеттер; - ерік қасиеттері; -аффект жағдайында мінез-құлықты ерікті басқару қабілеттері	Зерттеушілік іс-шаралар кешені	
2	Моральды-этикалық тәрбие	-идеялы бағыттылықты тәрбиелеу -жарыс жағдайында мінез-құлықты ерікті басқару қабілеті	а) әңгіме өткізу; б)жарыстық жағдайларды жат-тығуға ұқсату	
3	Еріктік даярлық	-әрбір спортшыда еріктік қасиеттерді дамытудағы нақты ескермеушіліктерді жеңу	Кең көлемді интенсивті жаттығуларды орындау және аутотренинг	
4	Жарыстық сипаттағы экстремалды ситуацияларды жеңуге дайындық	-экстремалды жағдайлар-да өзін тез меңгеру шеберлігі; -ситуацияны нақты шешу және тиімді шешім қабылдау қабілеттерін дамыту	Е.Гогунов әдістемесі бойынша интеллектуалды міндеттерді теориялық және практикалық шешу	
5	Интеллектуалды қасиеттер диагнос-тикасы	-талдау-біріктіргіштік шеберліктері; -бақылампаздықты жетілдіру	«Қисындылық», Векслер және Ландольт шең-берлері тестісі. Жарыстық си-туацияларды талдау, орын-далатын әрекет-терді қисынды түсіндіру, дене жаттығуларын спортшының өзінің және өзгелердің орындауын талдау, әрі бағалау	
6	Жарыстық жаттығуларды орындауға икемделу шеберлігінің диагностикасы	- бақылау-бағдарлану іс-әрекетінің тәсілдерінің білімі мен шеберлігінің деңгейін; - жаттығуды орындауға идеомоторлы тәсілдердің білімі мен шеберлігінің деңгейін; - жаттығуды орындауға дайындық сәтінің білімі мен шеберліктері деңгейін жетілдіру	Спортшының дайындық кезеңін анықтау	
7	Қолайсыз ішкі күй-лерді өзіндік реттеу диагностикасы	-сыртқы эмоционалды күйзелістерді өзіндік бақылауды жетілдіру; -өзіндік реттеу шеберлігінің диагностикасы	Спилберг шкаласы бойынша мазасыздану деңгейінің бағасы, «стресс-симптом-тест» сауалнамасы.	

Сонымен, мұнда спортшыларды жарысқа даярлаудың жалпы психологиялық негізі қарастырылады. Осы дайындық мәселелерін сауатты, әрі ғылыми-әдістемелік тұрғыдан өте орынды, әрі шебер қолдана білу қажет.

Пайдаланылған әдебиеттер тізімі:

1. Бурачук Л.Ф., Морозов С.М. Словарь-справочник по психодиагностике. – М.; Харьков; Минск, 2009.
2. Психология физического воспитания и спорта. /Под общ.ред. Т.Т.Джамгарова и А.Ц.Пуни. – М., 2009.
3 Гуревич К.М., Борисова Е.М. Психологическая диагностика: Учеб.пособие. – М., 2007.
4. Генов Ф. Психологические особенности мобилизационной готовности спортсмена. – М., 2001.
5. Гогунов Е.Н., Мартьянов Психология физического воспитания и спорта: Учеб. пособие для студ. Высш.пед.учеб. заведений. – М., 2004.
6. Ганюшкин А.Д. Задачи, формы и методы совместной работы психолога и тренера. – Смоленск, 1999.

7.Марищук В.Л., Блудов Ю.М., Плахтиенко В.А., Серова Л.К. Методики психодиагностики в спорте. – М., 2000.
8.Писаренко В.М. Управление эмоциональным состоянием с использованием обратной связи. – М., 1998.
9.Психология и современный спорт: Международный сборник научных работ по психологии спорта./Сост. А.В.Родионов, Н.А.Худадов. – М. 2002.
10.Родионов А. В. Влияние психологических факторов на спортивный результат. – М., 1983.
11.Тлеулов Э.Ж. Дене тәрбиесінің ілімі мен әдістемесі. – Ш., 2003.

Аннотация. В статье раскрывается значимость спортивных соревновании в спортивной деятельности спортсменов, указаны их психологические особенности. Определены цель, задачи общей и специальной психологической подготовки к спортивным соревнованиям.

Annotation. In clause the importance sports competition in sports activity of the sportsmen is opened, their psychological features are specified. The tasks of general(common) and special psychological preparation to sports competitions are determined the purpose.

УДК: 159.9
М 36

КОМПЬЮТЕРНАЯ ЗАВИСИМОСТЬ КАК ПСИХОЛОГИЧЕСКАЯ ПРОБЛЕМА

Сабралиева Ж.Т., Маханбетова С.
Таразский государственный педагогический институт, г.Тараз

Современные социально-экономическиепреобразования общества требуют нового подхода к вопросам развития и воспитания личности. В Послании Президента Республики КазахстанН.А.Назарбаева «**Казахстанский путь – 2050: Единая цель, единые интересы, единое будущее** определено, что «наш путь в будущее связан с созданием новых возможностей для раскрытия потенциала казахстанцев. Развитая страна в XXI веке – это активные, образованные и здоровые граждане».В Государственной программы развития образования Республики Казахстан на 2011 – 2020 годы акцентируется особое внимание на внедрение электронного обучения и информатизации в школах [1].

Это требует от современной личности хорошее владение компьютерной грамотностью. Научно-технический прогресс, набравший к концу XX в. головокружительную скорость, послужил причиной появления такого чуда современности как компьютер и компьютерные

технологии. Изобретение компьютеров послужило переломным моментом в развитии многих отраслей промышленности, на порядок повысило мощь и эффективность военной техники, внесло множество прогрессивных изменений в работу средств массовой информации, систем связи, качественно изменило принцип работы банков и административных учреждений.

Сегодняшние темпы компьютеризации превышают темпы развития всех других отраслей. Без компьютеров и компьютерных сетей не обходится сегодня ни одна средняя фирма, не говоря о крупных компаниях. Современный человек начинает взаимодействовать с компьютером постоянно — на работе, дома, в машине и даже в самолете. Компьютеры стремительно внедряются в человеческую жизнь, занимая свое место в нашем сознании, а мы зачастую не осознаем того, что начинаем во многом зависеть от работоспособности этих дорогостоящих кусков цветного металла.

Компьютеризация всех сфер общественной жизни человека – одно из самых впечатляющих событий последней четверти XX века. Компьютер стал неотъемлемой частью современной жизни, захватывая своим влиянием современных детей и подростков.

Вместе с несомненным положительным значением компьютеризации следует отметить негативные последствия этого процесса, влияющего на социально-психологическое здоровье детей и подростков. Негативным последствием этого процесса является явление компьютерной зависимости, которое наряду с алкоголизацией, наркотизацией подрастающего поколения относится в разновидности аддиктивного поведения. Термин компьютерной зависимости появился еще в 1990 году. Психологи классифицируют эту вредную привычку как разновидность эмоциональной «наркомании», вызванной техническими средствами [2, 135с.].

Бурное развитие компьютерных технологий в последние годы накладывают определенный отпечаток на развитие личности современного ребенка. Мощный поток новой информации, применение компьютерных технологий, а именно распространение компьютерных игр оказывает большое влияние на воспитательное пространство современных детей и подростков.

В настоящее время в психологии уделяется большое значение проблемам отклоняющегося поведения человека. Недовольство реальной жизнью и желание уйти от нее является одной из сложнейших проблем человеческой жизни. Однако формы и способы ухода чрезвычайно разнообразны и нередко носят патологический характер. Одной из таких форм является аддиктивное поведение, когда жизнь человека, его состояние и поведение начинают жестко зависеть от различных факторов [3, 179-180с.].

Игромания быстрыми темпами распространяется среди детей и молодежи. Однако,систематизированные исследования распространенности компьютерной игровой зависимости населения мегаполиса практически не проводились. Не достаточно изучены психологические особенности личности лиц с различным уровнем игровой зависимости.

В связи с этим значительный научный интерес представляет изучение патопсихологических механизмов формирования игровой аддикции у детей и подростков, разработка социальных программ психопрофилактики и методов психологической коррекции пациентов с игровой аддикцией.

Компьютерная зависимость относится к аддиктивномуповедению-одной из форм деструктивного поведения, которая выражается в стремлении к уходу от реальности путем изменения своего психического состояния посредством приема некоторых веществ или постоянной фиксации внимания на определенных предметах или активностях, что сопровождается развитием интенсивных эмоций.

Компьютерная зависимость - патологическое пристрастие человека к работе или проведению времени за компьютером. Изучали зависимость зарубежные психологи М. Шоттон, Ш. Текл, К. Янг, Т. Больбот. Исследования этих авторов указывают на то, что на формирование компьютерной зависимости влияют не только желание и острая необходимость в уходе от реальности, потребность в полном отождествлении себя с персонажем компьютерной игры или личные проблемы, но и индивидуальные особенности человека. К таким особенностям относят характер, который определяет устойчивое поведение человека.

Изучению специфики негативного влияния зависимости от компьютерных игр у подростков посвящены исследования М. С. Иванова, А. Е. Войскунского, Ю. Д. Бабаевой, О. В. Стуковой, Т. Ямановой, И. Г. Белавиной, В. Н. Моторина, В. Д. Москаленко, С. Панова и др.

Ж.А.Караев исследовал активизацию познавательной деятельности учащихся в условиях применения компьютерной технологии обучения.

Е.Ы.Бидайбеков информатизацию образования в Казахстане. Л.П.Абишева, Г.К.Изтлеуова, М.М.Коккоз, А.З.Турсынбаев, М.Б.Есбосынов рассматривали проблемы формирования познавательной активности обучающихся в условиях применения информационных технологий обучения.С.Караулбаев исследовал психологические проблемы компьютерной зависимости подростков. А.О.Сангилбаеварассматривала психологические аспекты компьютерных игр.

По данным различных исследований, интернет-зависимыми сегодня являются около 10 % пользователей во всём мире. Данная проблема стала особенно актуальной в нынешнее время развитых коммуникаций. Распространение зависимости от компьютерных игр обуславливается проникновением компьютерных технологий во все сферы деятельности человека, а также развитием высокой реалистичности и сложности компьютерных игр [4, 336с.].

Термин «компьютерная зависимость» определяет патологическое пристрастие человека к работе или проведению времени за компьютером. Впервые о компьютерной зависимости заговорили в начале 80-х годов американские ученные. В наше время термин «компьютерная зависимость» все еще не признан многими ученными, занимающимися проблемами психических расстройств, однако сам феномен формирования патологической связи между человеком и компьютером стал очевиден и приобретает все больший размах.

Компьютерная зависимость является одной из разновидностей аддитивного поведения и характеризуется стремлением уйти от повседневности методом трансформации собственного эмоционально-психического настроения. В этот момент человеком не только отбрасываются насущные заботы на задний план, но и затормаживается работа его психики, а чаще совсем прекращается индивидуально- личностное развитие. Таким образом, люди уходят от решения различных проблем в своей жизниПо данным психологов от 10 до 14% людей, играющих в компьютерные игры, становятся зависимыми от них. Данная зависимость может возникнуть в любом возрасте, но наиболее подверженными этому являются подростки.

Одной из **причин** формирования компьютерной зависимости у подростка является жажда приключений, которые ребенок может получить в различных компьютерных играх. Другой причиной может стать детская безнадзорность, т. е. родители настолько заняты решением своих проблем, что у них совершенно не хватает времени на ребенка. Такие родители не интересуются успехами в школе, чувствами и переживаниями ребенка, они не знают, чем живет их ребенок и что он хочет. Они просто купили ему компьютер, считая, что таким образом выполнили свой родительский долг. И ребенок имеет полную свободу действий, он предоставлен сам себе. Следующей причиной могут стать постоянные ссоры между родителями или лицами, их заменяющими. В таких семьях царит эмоционально-психологическое напряжение. Еще одной причиной побега в виртуальную реальность становится физическое, эмоционально-психологическое насилие со стороны одноклассников или сверстников.

М.С. Иванов подразделяет 3 основных типа компьютерной зависимости:

1.Киберсексуальная зависимость – непреодолимое влечение к посещению порносайтов и занятию киберсексом, к обсуждению сексуальной тематики в чатах, специальных телеконференциях «для взрослых».

2.Пристрастие к виртуальным знакомствам – предпочтение (замена) реальных отношений, семьи и друзей виртуальными «кибер-отношениями», зависимость от общения в чатах, групповых играх и телеконференциях.

3.Навязчивое увлечение компьютерными играми (стрелялки – «Doom», «Quake», «Unreal», стратегии типа «StarCraft»). В настоящее время компьютерные игры как форма компьютерной деятельности получают все более широкое распространение. Для многих подростков они становятся единственной целью работы с компьютером [5, 62-63с.].

Для проверки гипотезы нами было проведено **экспериментальное исследование**, в котором приняли участие 10 учащихся СШ № 39 г. Тараз Возраст испытуемых – 14-15 лет.

Критериями отбора служили следующие факторы:

1.Отношение к играм и компьютеру в целом;

2.Наличие потребности в игре на компьютере;

3.Регулярность и продолжительность игры;

4.Игровой «стаж».

Все данные получены из наблюдений и бесед с испытуемыми и лицами из их окружения

Цель исследования: выявить влияние длительности и регулярности нахождения в виртуальном мире компьютерных игр на повышение уровня тревожности у подростков.

В ходе исследования были использованы следующие методики:

1.Анкета для определения степени увлеченности подростков компьютерными играми

2.Тест «Исследование тревожности» (опросник Ч.Д.Спилбергера),

3.Проективный тест «Нарисуй человека».

Анкета была составлена нами для определения степени увлеченности подростков компьютерными играми. Она представляет собой опросник, состоящий из четырех вопросов, на которые мы предложили ответить испытуемым.

Для определения уровня тревожности у подростков мы использовали тест «Исследование тревожности» (опросник Ч.Д.Спилбергера в адаптации Ю. Л. Ханина)

Методика 1. Анкета « Сколько времени я провожу за компьютером».

Цель: выявить количество времени, проводимое подростками за компьютером.

В ходе анкетирования испытуемых мы выяснили, сколько времени подростки проводят за компьютером, играя в компьютерные игры. Оказалось, что 46,7% подростков проводят за компьютером большую часть своего свободного времени, а именно более 2 часов в день; 20% - уделяют общению с компьютером не более 1 часа в день; 33,3% - до 2 часов в день. Таким образом, подростки отдают предпочтение компьютерным играм, нежели общению с друзьями или другим видам досуговой деятельности.

На основании анализа нами были выделены 3 группы испытуемых: **группа «А»** (7 человек-50%) – подростки, которые играют в компьютерные игры больше 2 часов в день, **группа «Б»** (6 человек-40%) – до 2 часов в день, **группа «В»** (1 человек-10%) – не более 1 часа в день или вообще не играют в компьютерные игры. 60% опрошенных подростков предпочитают играть в компьютерные игры дома, 30% подростков посещают регулярно компьютерные клубы. 55 % подростков стараются подражать героям компьютерных игр.

Результаты анкетирования выявили, что среди опрошенных подростков доминирующая часть проводит ежедневно более 2 часов в день за компьютерными играми, что свидетельствует о наличии признаков компьютерной зависимости.

Методика 2. Диагностика уровня тревожности у подростков по опроснику Ч.Д.Спилбергера(в адаптации Ю. Л. Ханина)

Цель: Определение показателей ситуативной и личностной тревожности

Анализ результатов позволил нам констатировать наличие зависимости уровня тревожности от времени, которое уделяют подростки для компьютерных игр. По результатам диагностики мы выявили, что подростки группы А имеют высокий уровень ситуативной (44,79 баллов) и личностной тревожности (46,79 баллов). Высокий уровень тревожности игровых компьютерных аддиктов является одновременно и следствием зависимости, и одной из причин ее формирования. Кроме того, уровень тревожности, как личностная характеристика, возрастая, под влиянием зависимости, стимулирует усиление зависимости и является, таким образом, главным элементом механизма формирования и усиления зависимости. Подростки группы Б, проводящие за компьютером до 2 часов в день, имеют умеренный уровень ситуативной тревожности (37,7 баллов), показатель личностной тревожности несколько выше и составляет 43,3 балла.

Проведенное исследование является не слишком масштабным в связи с проблемой отбора «чистых» аддиктов из большого числа людей, увлекающихся компьютерными играми. Однако его результаты можно считать очень важными в понимании психологической зависимости человека от нахождения в виртуальности: злоупотребление компьютерными играми негативно влияет на личность человека, вызывая отклонения в сфере эмоциональных психических состояний и повышении уровня тревожности.

Очень важным является тот факт, что рассмотренные отклонения в личностных качествах и состояниях аддиктов - результат не столько игровой зависимости, сколько длительного и регулярного нахождения человека в виртуальном мире компьютерных игр. Иными словами, отсутствие зависимости не означает отсутствие негативного влияния злоупотребления ролевыми играми на личность человека. Особенно это относится к играм, содержащим насилие, убийство, кровавые сцены, обязывающим виртуального героя к насилию ради выживания.

Методика 3. Рисуночный тест «Нарисуй человека»

Интерпретируя данные по рисуночному тесту «Нарисуй человека», мы старались выделить некие общие характеристики, особенности для каждой из групп испытуемых.

Нам удалось выявить некоторые общие тенденции и особенности только у испытуемых группы А, так как в других группах рисунки были настолько разнообразны, что сложно было выделить что-то общее для всей группы.

Первое, что бросается в глаза, это как изображено лицо человека в целом и особенно глаза. Можно отметить здесь такой явный момент, глаза либо закрыты, спрятаны (под очками, под маской), либо слишком широко раскрыты. Многие рисунки с пустыми глазницами. Данные особенностиизображения встречаются и во второй группе. Это можно интерпретировать, как стремление избежать неприятных визуальных воздействий. На наш взгляд это связано с использованием компьютера, так как при этом наибольшее физическое напряжение испытывают глаза. Это встречается в основном у испытуемых, которые проводят от 3 до 6 часов в день только в Интернете, не считая работы за компьютером.

Интерпретируя изображение различных частей тела человека, мы выделили также у испытуемых группы А погруженность в себя, стремление не принимать критики, стремление к замкнутости, скрытности, в некоторых случаях даже изоляцию и чувство отчужденности (лицо было полностью заштриховано как бы в маске, голова без ушей и носа).

В части рисунков проявлялись элементы, свидетельствующие о наличие грубости и черствости, в других же, наоборот, черты женственности и бессилия.

В большинстве рисунков выявляется сильное напряжение и вытесненная агрессия. Во всех рисунках в той или иной мере выражены трудности в социальных контактах, зависимость от общественного мнения, в некоторых явный негативизм.

Кроме всех перечисленных особенностей можно отметить также некоторые характеристики физического аспекта Я-концепции, который можно обозначить как «образ тела».Почти во всех рисунках в той или иной степени выявляется неудовлетворенность собственным телом, его внешним видом, физическими показателями (сила, ловкость) или различными частями тела. Это выражается либо в игнорировании каких-то частей тела (отсутствие их на рисунке), в зачеркивании их, либо в преувеличении значения данной части тела, что может являться компенсацией неудовлетворенности и выражением потребности в обладании каким-то физическим качеством.

По тесту «нарисуй, человека» также выявляется стремление к замкнутости, скрытности, в некоторых случаях даже изоляция и чувство отчужденности. Во всех рисунках в той или иной мере выражены трудности в социальных контактах, зависимость от общественного мнения, в некоторых явный негативизм. В большинстве рисунков выявляется сильное напряжение и вытесненная агрессия.

Таким образом, мы может сделать вывод о том, что наша гипотеза – уровень тревожности подростка находится в прямой зависимости от количества времени, затрачиваемого им на компьютерные игры – в ходе экспериментального исследования нашла свое подтверждение и сформулировать следующие выводы:

- компьютернаяаддикция приводит к искаженному восприятию собственной личности и искажению восприятия объективной реальности, что обязательно приводит к социально-трудовой дезадаптации, препятствует формированию дифференцированных и адекватных представлений о себе;
- при возникновении психологической зависимости происходит перенос полюса коммуникативной активности из реальных условий социума в сеть, что неизбежно ведет к аутизации больного, который начинает хуже распознавать реальные человеческие эмоции;
- под влияние компьютерных игр происходит девальвация нравственности подростка;
- игровая зависимость может делать подростка более агрессивным, что откладывает отпечаток на их взаимоотношения с социумом.

На основании проведенного исследования можно предложить следующие **психолого-педагогические рекомендации:**

-регламентировать время, проводимое ребенком за компьютером;

- показывайте личный положительный пример. Важно, чтобы слова не расходились с делом. И если отец разрешает сыну играть не более часа в день, то сам не должен играть по три-четыре;
- постараться воспользоваться позитивными возможностями компьютера - может быть, ребенок начнет овладевать программированием, веб-дизайном (делать сайты в Интернете), займется компьютерной графикой, анимацией - будет делать мультики. Но для этого желательна помощь заинтересованного взрослого, не просто критикующего и запрещающего, а помогающего;
- ограничьте время работы с компьютером, объяснив, что компьютер не право, а привилегия, поэтому общение с ним подлежит контролю со стороны родителей. Резко запрещать работать на компьютере нельзя. Если ребенок склонен к компьютерной зависимости, он может проводить за компьютером два часа в будний день и три - в выходной. Обязательно с перерывами;

- предложите другие возможности времяпрепровождения. Можно составить список дел, которыми можно заняться в свободное время. Желательно, чтобы в списке были совместные занятия (походы в кино, на природу, игра в шахматы и т.д.);

- используйте компьютер как элемент эффективного воспитания, в качестве поощрения (например, за правильно и вовремя сделанное домашнее задание, уборку квартиры и т.д.);

- обращайте внимание на игры, в которые играют дети, так как некоторые из них могут стать причиной бессонницы, раздражительности, агрессивности, специфических страхов;

- обсуждайте игры вместе с ребенком. Отдавайте предпочтение развивающим играм. Крайне важно научить ребенка критически относиться к компьютерным играм, показывать, что это очень малая часть доступных развлечений, что жизнь гораздо разнообразней, что игра не заменит общения.

Список использованной литературы:

1. Послание Президента Республики Казахстан «Казахстанский путь – 2050: Единая цель, единые интересы, единое будущее» //опублик.Казахстанская правда :18.01.2014

2. Яманова Т. Новый вид наркомании. – М.: Академия, 2009. – 135с.

3. Хейзинг Й. Психологическая модель интернет-зависимости личности // Мир психологии. – 2004. – №1. – С. 179-180с.

4. Бабаева Ю. Д. Одаренный ребенок за компьютером. – М.: Сканрус, 2003. – 336 с.

5. Белавина И. Г. Восприятие ребенком компьютера и компьютерных игр // Вопросы психологии. – 2001. - № 9. – 62-63

Аннотация. Бұл мақалада «Компьютерлік тәелділік психологиялық мәселе» ретінде қарастырылды. Зерттеудің нәтижесі бойынша ата-аналарға және педагогтарға усынымдар берілді.

Annotation. In this article was considered «Computer addiction as a psychological problem». On the basis of the study, recommendations were made to parents and teachers.

УДК: 37.01, К 55

ОСОБЕННОСТИ ВИРТУАЛЬНОГО ОБЩЕНИЯ ПОДРОСТКОВ

Сабралиева Ж.Т., Койбагар Н.
Таразский государственный педагогический институт, г.Тараз

Человеческое общество эволюционировало от первобытной общины до информационного общества. Вместе со способом организации изменялись орудия, техника. Часто освоение нового орудия являлось детерминантой эволюции (освоение предком человека палки, совершенствование рубил до топоров и т.п.), т.к. это позволяет освоить новый вид деятельности или усовершенствовать старый. Таким образом, появление компьютерных технологий явилось объективным закономерным следствием развития науки.

Основной тенденцией общественного развития в XX веке стал рост городов. Численность населения и его высокая концентрация создают особые законы общественной жизни, задают ей более высокий ритм. Для мегаполисов характерна ситуация, когда в течение дня горожанин встречается с множеством людей, которых совершенно не знает. Из-за обилия информации человек постоянно испытывает перегрузки, что заставляет его сужать входы для информации. Создается так называемый «эффект большого города», когда нормой становится максимальное невмешательство в жизнь другого человека, а значит возникают затруднения при переходе к более серьезным и глубоким отношениям из-за боязни нарушить «право личной жизни».

В итоге получается парадоксальная ситуация: чем больше город, тем больше процент одиноких людей. Норма максимального невмешательства ведет к затруднению в сближении, так как любое проявление внимания может быть истолковано как попытка «влезть в чужую жизнь». Человек нуждается в таком общении, в ходе которого он мог бы: поделиться важными для него мыслями, идеями, чувствам, переживаниями, обретя полное понимание со стороны другого, получить поддержку, достичь безусловного доверия, не встретив при этом критики, осуждения.

Интернет предоставляет такую возможность. Благодаря анонимности, доступности и ощущению безопасности человек может формировать доверительные отношения даже с малознакомыми людьми, не опасаясь негативных последствий, ведь в случае неудачи всегда есть возможность просто отключиться от Интернет или уйти на другой ресурс. В виртуальной реальности не имеют значения такие способы определения социального статуса как внешний вид, возраст, пол. Интернет позволяет формировать новую идентичность, создавать новый образ и осуществить, таким образом, нереализованные потребности. К тому же, в виртуальном пространстве можно встретить человека, с которым в реальности никогда и ни при каких условиях не встретил. Благодаря легкости освоения и использования Интернет он завоевывает все большую аудиторию. Интернет специфичен и мало напоминает реальное общение и именно поэтому требует подробного исследования.

Общение охватывает все сферы деятельности (и само является деятельностью), а потому теорий общения, пытающихся сформировать его законы, может быть бесконечно много и все они будут верны. Виртуальное общение во многом повторяет реальное, здесь действует принцип переноса, т.к. все равно взаимодействие протекает в системе «человек-человек». Создается особое пространство (виртуальная реальность), со специфическими образованиями со свойственным ему видом общения. Но из-за того, что виртуальное общение опосредовано, возникают новые правила, законы, образования и связи в среде межличностных отношений, выделяющие эти отношения в отдельную категорию.

Виртуальным общением называют такой способ коммуникации, при котором контакт между людьми опосредован компьютером, включенным в сеть (все равно, локальная она или глобальная), а все взаимодействия осуществляются в пространстве виртуальной реальности. В данном способе общения люди общаются с помощью письменной речи, что выделяет его как специфический вид межличностных отношений[1].

Почти все исследователи Интернет выделяют ряд общих характеристик, присущих всем названным формам общения:

1. Анонимность, невидимость и ощущение безопасности.Предпосылкой анонимности является добровольность. Пользователь добровольно завязывает контакты или уходит от них, а так же может прервать их в любой момент, что может привести к существенным различиям конструируемой виртуальной и реальной личностей, возникновению девиантного поведения. Невидимость и возможность утаить реальную информацию приводят к ощущению безопасности - иллюзии, что даже за самое негативное поведение он не понесет наказания.

2. В Интернете люди создают себе так называемые «виртуальные личности», описывая себя определенным образом. Создание виртуальной личности, часто абсолютно непохожей на реальную, обусловлено опосредованностью виртуального общения. Виртуальная личность наделяется именем, псевдонимом. Псевдоним называется «nick» (от «nickname» - псевдоним) или «label» - «лейбл», ярлык.

3. Ограниченное сенсорное переживание, трудность выражения эмоций, что частично компенсируется специально разработанной знаковой системой передачи эмоций и возможностью задавать тон сообщения в строке вывода сообщения (шепотом, иронично, грустно и пр.).

Таким образом, в Интернете в результате физической непредставленности партнеров по коммуникации друг другу теряет свое значение целый ряд барьеров общения, обусловленных такими характеристиками партнеров по коммуникации, которые выражены: их полом, возрастом, социальным статусом, внешней привлекательностью или непривлекательностью, а также коммуникативной компетентностью человека, а точнее, невербальной частью коммуникативной компетентности. Следовательно, особенности коммуникации в Интернете позволяют человеку конструировать идентичность по своему выбору, компенсировать недостатки, социально не одобряемые качества или просто скрывать определенные характеристики.

В связи с активной включенностью индивида в процесс виртуального общения, в ходе которого он конструирует виртуальную личность, нельзя обойти вопрос о последствиях данного вида общения, о том, как обретение виртуальной идентичности и процесс взаимодействия с другими виртуальными личностями воздействует на реальную личность.Также было установлено, что Интернет-зависимые часто «предвкушают» свой выход в Интернет, чувствуют нервозность, находясь off-line, врут относительно времени пребывания в Интернете, и чувствуют, что Интернет порождает проблемы в работе, финасовом статусе, а также социальные проблемы, например, студенты страдают от академической неуспеваемости и ухудшения отношений[2].

Бурова В.А.[3] приводит данные исследования, проведенного с использованием теста, предложенного К. Янг (1996 г.). На www-сайте в Интернет размещен переведенный и адаптированный тест на Интернет-зависимость (www.test.lvs.ru). За неполных 5 месяцев исследования получено более 600 анкет, принято к обработке - 570. Из них 196 женщин, 374 мужчины. Возраст опрошенных от 12 до 47, значение медианы возраста - 23 года. 49% имеют высшее образование, 20% -среднеспециальное, 15% - незаконченное высшее. 32% респондентов продолжают образование. 78% используют Интернет для работы, остальные 22% исключительно для отдыха и развлечения.

Распространенность этого расстройства составляет примерно 2% (по данным К. Янг - 1-5%), причем более подвержены ему гуманитарии и люди, не имеющие высшего образования, нежели специалисты по компьютерным сетям. Среди подверженных зависимости преобладают мужчины (67%). Скорее всего, это связано с тем, что в Рунете пока женщин просто в принципе меньше. Также подтвердились данные о том, что сравнительно часто среди лиц, страдающих Интернет-зависимостью, встречаются злоупотребляющие алкоголем, патологические игроки и т.п. Стаж пребывания в Интернет у зависимых в среднем более 2-х лет, однако, наблюдается значительное количество опрошенных, набравших по тесту К. Янг «пограничное» количество баллов со стажем менее года. Здесь можно предполагать, скорее, не предрасположенность к зависимости, а увлечение новой «игрушкой».

В уже упоминавшемся исследовании К.Янг было установлено, что Интернет-независимые пользуются преимущественно теми аспектами Интернет, которые позволяют им собирать информацию и поддерживать ранее установленные знакомства. Интернет-зависимые преимущественно пользуются теми аспектами Интернет, которые позволяют им встречаться, социализироваться и обмениваться идеями с новыми людьми в высокоинтерактивных среде. То есть, большая часть Интернет-зависимых пользуется сервисами Интернет, связанными с общением.

Относительно того, какие особенности Интернета являются для них наиболее привлекательными, 86% Интернет-зависимых назвали анонимность, 63% - доступность, 58% - безопасность и 37% - простоту использования.

Анализ различных форм общения в Интернете позволяет сделать вывод о том, что Интернет благодаря его особенностям является удобным средством для изучения психологии опосредованного общения.

В качестве таких особенностей можно выделить анонимность, доступность, невидимость, безопасность, простоту использования компьютерных сетей.

Благодаря этому при восприятии человека человеком снимаются многие коммуникативные барьеры, вызванные внешним обликом партнера: его пол, раса, возраст и принадлежность к определенному социальному слою. Это порождает некоторые феномены: во-первых, в Интернет становится возможным конструирование виртуальных личностей и проигрывание невозможного в реальности жизненного опыта; во-вторых, формируются элементы специфической «сетевой культуры»; в-третьих, благодаря отличиям реального общения от виртуального возникает угроза Интернет-зависимости.

Список использованной литературы:

1. Доронина О.В**.** Страх перед компьютером: природа, профилактика, преодоление // Вопросы психологии – 2013- № 1.

2. Дубровский Е.Н., Соколова И.В. Основы социальной информатики. -М., МГСУ, 2007

3. Бурова В.А. Математическая статистика для психологов.-М.: Московский психолого-социальный институт: Флинта, 2012.-336 с.

4. Жичкина А.Е. Особенности социальной перцепции в Интернете // Мир психологии – 2009- № 3.

Аннотация.Бұл мақалада «Жеткіншектердің виртуалдық қарымқатынасының ерекшеліктері» жобасында әдіс пен философия ретінде тәжірибелерде белсене енгізудің үлгісі ұсынылады.

Annotation. In this article the example of the introduction of active learning into practice the project «Features of virtual communication adolescents» as a method and philosophy.

ӘОЖ 343.25:36

ИННОВАЦИЯЛЫҚ ТЕХНОЛОГИЯЛАРЫН ҚОЛДАНУ АРҚЫЛЫ БІЛІМ САПАСЫН АРТТЫРУДЫ ЖҮЗЕГЕ АСЫРУ ЖОЛДАРЫ

Садирмекова Ж.Б. , Тентемишова З.М.
М.Х. Дулати атындағы Тараз мемлекеттік университеті, Тараз қаласы

Бүгінгі күні Қазақстанда білім берудің өзіндік ұлттық үлгісі қалыптасуда. Педагогика ғылымында баланың тұлғалық дамуына бағытталған жаңа оқыту технологияларын шығаруға ұмтылыс көбеюде. Келер ұрпаққа қоғам талабына сай тәрбие мен білім беруде мұғалімдердің инновациялық іс-әрекетінің ғылыми-педагогикалық негіздерін меңгеруі — маңызды мәселелердің бірі. Сондықтан да оқушылардың ой-өрісін, ұлттық мәдениетін, ұлттық рух пен сана-сезімін дамытып, алғыр тұлғаны қалыптастыруда тәрбие жүйесіндегі инновациялық іс-әрекеттердің ендірілуі үлкен жетістіктерге жетелейді. Бүгінгі мақсат — әрбір оқушыларға түбегейлі білім мен мәдениеттің негіздерін беру және олардың жан-жақты дамуына қолайлы жағдай жасау [1]. «Халық пен халықты теңестіретін - білім» - деп қазақтың заңғар жазушысы Мұхтар Әуезов айтқандай, білім бәсекесіне бейім шәкірт тәрбиелеу – біздің мақсатымыз. Сондықтанда жаңа жаңалықтардан қалмай жаңалық жаршысы болуымыз керек. Бұл мақсаттарға жету үшін мұғалімнің ізденісі, жаңа тәжірибе, жаңа технологиялар қолдану қажеттілігі туындайды. Инновациялық технологияларды қолдана отырып оқыту - таным әрекетін ұйымдастырудың ұтымды формасы. Мақсаты–оқу үрдісінің өнімділігін арттыру. Инновациялық технологияны қолдану: оқып үйрену, меңгеру, өмірге ендіру, дамыту кезеңдері арқылы іске асады. Инновациялық оқыту білімді тереңдетумен қатар, оқушыны оқу әрекетіне жетелеп, олардың оқуға деген ынтасын оятады. «Инновация» ұғымын қарастырсақ, ғалымдардың көбі оған әртүрлі анықтамалар берген. Инновация латыншадан аударғанда «жаңа», «жаңалық», «жаңарту» дегенді білдіреді немесе «инновация» — бұл нақты қойылған мақсатқа жетуде ойға алынған жаңа нәтиже. Нақты мақсатқа қандай әдіс-тәсілдердің көмегімен жетуге болады? Оқу мақсатының жүйесінде берілген мақсаттың негізгі категорияларын пайдалана отырып, педагог өз еңбектерінің нәтижесі туралы ақпарат алуға мүмкіндік алады. Демек, мақсат пен нәтиже - жаңалыққа бет бұрудың кілті. Инновациялық үрдістің негізі - жаңалықтарды қалыптастыру, қолдану, жүзеге асырудың тұтастық қызметі. Кез келген жаңа әдіс жекелік, сондай-ақ уақытша жоспарға жатады. Бұл яғни, бір мұғалім үшін табылған жаңа әдіс, жаңалық басқа мұғалім үшін өтілген материал тәрізді. Инновация білім деңгейінің көтерілуіне жағдай туғызады. Кейінгі кезеңде ғалымдар өз зерттеулерінде оқу-тәрбие ісіне жаңалықтарды енгізіп, тарату мәселесін қарастырады [2].

Қазіргі оқу орындары мен педагогикалық ұжымдар ұсынылып отырған көпнұсқалыққа байланысты өздерінің қалауына сәйкес кез келген үлгі бойынша қызмет етуіне мүмкіндік алды. Бұл бағытта білім берудің әр түрлі нұсқадағы мазмұны, құрылымы, ғылымға және тәжірибеге негізделген жаңа идеялар, жаңа технологиялар бар. Сондықтан әр түрлі оқыту технологияларын оқу мазмұны мен оқушылардың жас және психологиялық ерекшеліктеріне орай таңдап, тәжірибеде сынап қараудың маңызы зор. Қазіргі білім беру саласындағы оқытудың озық технологияларын меңгермейінше сауатты, жан-жақты маман болу мүмкін емес. Жаңа технологияны меңгеру мұғалімнің интеллектуалдық, кәсіптік, адамгершілік, рухани, азаматтық және басқа да көптеген адами келбетінің қалыптасуына игі әсерін тигізеді, өзін-өзі дамытып, оқу-тәрбие үрдісін тиімді ұйымдастыруына көмектеседі. Жаңа педагогикалық технологиялар оқушының шығармашылық қабілеттерін арттыруға өз үлесін қосады. Жаңа технологияны қолдану оқып үйрену, меңгеру, өмірге ендіру, дамыту кезеңдері арқылы іске асады. Жаңа технологиялардың педагогикалық негізгі қағидалары: балаға ізгілік тұрғысынан қарау; оқыту мен тәрбиенің бірлігі; баланың танымдық күшін қалыптастыру және дамыту; баланың өз бетімен әрекеттену әдістерін меңгерту; баланың танымдылық және шығармашылық икемділігін дамыту; әр оқушыны оның қабілеті мен мүмкіндік деңгейіне орай оқыту; барлық оқушылардың дамуы үшін жүйелі жұмыс істеу; оқу үрдісін оқушының сезінуі [3]. Бүгінгі таңда білім берудің ұлттық жүйесі өте маңызды, қарқынды өзгерістердің сатысында тұр. Қазіргі кезде қоғам дарынды, қабілетті адамдарды қажет етеді. Сондықтан да қазіргі уақытта мамандық атаулының барлығы дерлік бейімділікті, ептілікті, ерекше ой қызметін ғана емес, мектеп ұжымынан үлкен жауапкершілікті, қызу белсенділікті талап етеді. Білім беру мекемесінің алға қойған мақсатына жетуі үшін басқаруға ықпал жасайтын (мұғалімдер, мектеп оқушылары) және өзінің басқарушы

ішкі жүйесі (әкімшілік, педагогикалық ұжым) біртұтас жүйе болғандықтан, инновацияға үнемі орын табылады. Ал жаңа өзгеріс нәтижесі білім беру мекемелері үздіксіз өзгеретін және дамитын жаңа қайшылықтардың көздері болады. Сонымен қатар басқарудағы маңызды орын үнемі қозғалыс пен дамуда болатын педагогикалық және балалар ұжымының қажеттілігіне беріледі. Инновацияның қажеттілігі сыртқы себептермен де анықталады, мынадай бірқатар себептерге байланысты: адамдардың мұқтаждылығын қамтамасыз ету қажеттілігі, мектеп оқушыларының білімге, дағдыға шеберлікке деген ұмтылысы, жоғары сапалы білім алудағы жеке тұлғаның дамуы. Технологияны, ұйымдастыруды үнемі жаңғырту жағдайында ұстап тұрып қана мектеп өз бағытын нығайта алады. Жаңалық енгізу кез келген білім беру мекемесінің дамуы мен жоғары жетістікке жетуінің негізгі факторы болып табылады [4]. Білім беру қоғамдық әрекет ретінде қоғамда өзгеріс ізін қалдырады. Білім беру жүйесінің даму деңгейі қоғамдық дамудың белгілі дәрежесінің нәтижесі немесе салдары деп айтуға болады. Дегенмен, кері байланыс та бар. Білім беру жүйесінің өзі қоғам мен оның дамуына ықпал етеді. Ол қоғамдық дамуды тездетуі немесе тежеуі мүмкін. Осы тұрғысынан қарайтын болсақ, білім берудегі бетбұрыс қоғамның болашақ дамуының тек қана салдары болып қоймай, қажетті шарттары да болып табылады. Педагогтердің идеясы, ойлап шығарулары мен ашулары сияқты кез келген инновациялық қызметінің нәтижесі мектептер мен педагогика ғылымының прогрессивті дамуына ықпал етуі керек. Бұл қызметті күнделікті тіршілік әрекеті мен психологиялық және тағы да басқа стресс сияқты нәрселерден құтқарып, шығармашылық ой заңдылығы бойынша және ғылымның өзіне тән дамуының кең өріс алуына мүмкіндік беруі керек. Жалпы, білім беруде енгізілген жаңалық тек педагогикалық қана емес, ол қоғамдық та мәселе болып табылады, білім беру қызметі қоғам үшін ерекше ықылас білдіріп, балалар үшін бұл саладағы жаңалыққа қоғамның мүдделі екенін де айтуымыз керек. Білім берудегі жаңалық пен қоғамдағы жаңалық бір ғана мақсатты көздейді, олар даму мен прогрестің қабілетін арттыруы қажет [5].

Білім беру жүйесі құрылымының өзі қоғам үшін, өмір сүріп отырған деңгейінде сақтап қалу үшін оның тамыры табиғатта, біздің қоғамның негізінде жатқанын түсіну керек. Дәл сол себептен қоғам құрылымындағы әрбір маңызды өзгеріс өзімен бірге білім беру жүйесін де жаңалыққа тартады. Ғылым мен техниканың дамуымен әлеуметтік өмір деңгейі де өзгеріп отырады. «Қазақстан Республикасының білім беру дамыту туралы тұжырымдамасының» басты мәнділігі - ол үздіксіз білім жүйесінің негізгі иедеялары мен қағидаларын XXI ғасыр талаптарына сәйкестендірудің және оны әлемдік білім кеңістігінің даму заңдылықтарына ұштастырудың жолдарын көрсетуге арналып отыр. Тұжырымдаманың басты ерекшелігі мен артықшылығы білім берудің ұлттық жүйесін қайта құрудың принципті жаңа идеяларын ұсынуында болып отыр. Бүгінгі қоғамда мектеп қабырғасында және жоғары оқу орнында оқып білім алып жатқан жас ұрпақ алдында «Қазақстан – 2030» бағдарламасында көрсетілген «Барлық қазақстандықтардың өсіп-өркендеуі, қауіпсіздігі мен әл-ауқатының артуы» сияқты ұзақ мерзімдік асыру стратегиясын үшінші мыңжылдықта жүзеге асыру міндеті тұр. Демек, бұл қоғамдық саладағы өзгерістерді сай жоғары талаптар қоя отырып, экономикалық бәсекелестік жағдайында сапалы мамандар даярлау қажеттігін алға тартады [6]. Білім берудің мақсаты, оның ұйымдастырушылық құрылымы, технологиялық жағынан жабдықталуын, оқыту әдістемесі қоғамның әлеуметтік сұранысынан туындайды. Бұған дейін білім беру үрдісінің негізгі бөліктері: Мақсат — мазмұн — форма — әдіс — оқыту көрнекілігі болса, бүгінде жаңа технология бойынша оқып үйрену — меңгеру — өмірге ендіру — дамыту болып өзгерген. Инновациялық оқыту білімді тереңдетумен қатар оқушының оқу әрекетіне жетелеп, олардың оқуға деген ынтасын оятады. Казіргі кезде педагогикалық технология ұғымы педагогикалық лексиконымызға берік еніп келеді. Технология – бұл қандай да болсын істегі, шеберліктегі, өнердегі амалдардың жиынтығы деген ұғымды білдіреді. Қазіргі кезде көп айтылып, талқыланып жүрген жаңалықтарды оқыту үрдісіне енгізу, яғни, инновациялау инновациялық үш бөлімнен тұрады:

І-бөлім. Кәсіби шеберлік ІІ – бөлім. Біліктілік дағдылары ІІІ-бөлім. Жүзеге асыру, қолдану. Жаңа технология жүйесінде проблемалық, іскерлік ойын арқылы оқытудың маңызы зор. Оқушылар әр түрлі проблемаларды талдайды, оның шешу жолдарын іздестіреді. Мұндай сабақтар оқушылардың логикалық ойлау қабілетін дамытады, пәнге деген қызығушылығын арттырады, өмірде кездесетін түрлі қиындықтарды жеңуге тәрбиелейді. Іскерлік ойын сабақтарын өткізу технологиясы 3 кезеңнен тұрады. І кезең. Дайындық (рольдерді бөліп беру, оқушыларды топтарға бөлу, проблемаларын алдын ала таныстыру, қажетті материалдарды жинау). ІІ кезең. Ойын кезеңі (оқушылар жасаған хабарламаларды тыңдау, пікірталас жасау, қабылданатын шешімді талқылау және оны бақылау, талқыланған шешімді қабылдау). ІІІ кезең. Қорытындылау (проблеманы

шешудің тиімді жолдары іздестіру) [7]. Қазіргі заманғы білім беру мазмұнындағы осы өзгерістердің барлығы – оқытудың негізгі мақсаты Оқушылардың танымдық ой белсенділігін қалыптастыруда ойын сабақтарын өткізу оқушыларды өз бетінше ізденуге, ойлау кабілетін арттыруға, тапқырлыққа баулиды. Сондықтан оқушылар сұрақтар мен сөзжұмбақтарды шешу үшін өтілген материалды үнемі кайталап отыруды әдетке айналдырады. Оқушылардың сабаққа деген ынтасы артып, олардың шығармашылык ой-өрістерін, түсінік-танымдарын еселеп, арттыра түседі. Сабаққа дайындық барысында оқушылар әр түрлі газет-журналдарды, көмекші құралдар мен анықтама кітаптарды пайдаланады, яғни бір сөзбен айтқанда оқушылардың өз бетінше шығармашылық ізденіспен жұмыс жасау қабілетін арттырады.

Пайдаланылған әдебиеттер тізімі:

1. Поташник М.М. Инновационные школы России: становление и развитие.-М.: Новая школа, - 1996. - С. 320.
2. Полат Е.С. Новые педагогические технологии - М.: - 1997.
3. Лернер П.С. Инновационные образовательные технологии. - 2006. - №6.- 155 б.
4. Қоянбаева С. Танымдық қызығуды белсендіру // Қазақстан мектебі. - 2003. - №6. - 20 б.
5. Б.К., Фредман Л.М. Физические задачи и методы их решения. -Мектеп, 1987. – 160 б.
6. Назарбев Н.Ә. «Қазақстан-2030» Барлық қазақстандықтардың өсіп-өркендеуі, қауіпсіздігі және әл-ауқатының артуы. Ел Президентінің Қазақстан халқына Жолдауы // Білім. - 1997. - 176 б.
7. Пидкасистый П.И. Самостоятельная деятельность школьника в обучении. – М, 1980.

Аннотация. В рамках данной работы было апробировано проведение интерактивных занятий в режиме «реального времени» (видеоконференции) посредством программного обеспечения «Skype». Так же в качестве более адаптированного средства организации дистанционно-надомного обучения спроектирован и апробируется портал, разработанный на CMS Joomla!, с интегрированием модулей организации потоковой видео-передачи, структурирование и распределение занятий в соответствии с учебными планами. Так же на портале планируется разработка модулей «виртуальной интерактивной доски» и «виртуального рабочего стола», с применением технологических решений на принципах таких модулей как WhiteBoard и SmartBoard.

Annotation. Within the framework of hired realization of interactive employments was approved real-time (videoconferences) by means of "Skype software". Similarly as more adapted means of organization of the educating projected and the portal worked out on CMS Joomla is approved!, with integration of the modules of organization of stream video-transmission, структурирование and distribution of employments in accordance with curricula. Similarly on a portal development of the modules of "virtual interactive board" and "virtual desktop" is planned, with the use of technological decisions on principles of such modules as WhiteBoard and SmartBoard.

ӘОЖ 373
С75

«МЕКТЕПКЕ ДЕЙІНГІ ОҚЫТУ ЖӘНЕ ТӘРБИЕЛЕУ» МАМАНДЫҒЫН ДУАЛДЫ ОҚЫТУ ЖҮЙЕСІНЕ ЕНДІРУ

Стыбаева А.Ш., Шыниева Р.Т., Оспанбаева А.Р.
Тараз мемлекеттік педагогикалық институты, Тараз қ.

2015-2016 оқу жылында ТарМПИ-дің оқыту үрдісіне болашақ мамандарды даярлауда дуалды білім беру Қазақстан Республикасының Білім және Ғылым министрі А.Б.Саринжиповтың қолдауымен келесі мамандықтар үшін «Мектепке дейінгі оқыту және тәрбиелеу», «Дефектология», «Кәсіптік оқыту», «Дене шынықтыру және спорт» ендірілді.

Дуалды оқыту жүйесі - теорияны өндіріспен ұштастыра оқыту технологиясы. Ол алғаш Германияда пайда болып, негізі қаланды. Дуалды оқыту жүйесінің кәсіби мамандар даярлауда тиімділігі мен нәтижелілігі зор екендігі тәжірибеде дәлелденген. Дуалды оқыту жүйесі қазіргі

дүние жүзілік тәжірибеде бар дүние. Оның жарқын мысалдарының бірі - Германиядағы кәсіптік-техникалық білім берудегі даярлаудың дуалды жүйесі. Мұнда студенттер уақытының үштен екі бөлігінде еңбек ете жүріп өндірістен қол үзбей оқиды, тек уақытының үшінші бөлігін теориялық оқуға, білімді ұйымдастыруға арнайды. Дуалды оқыту жүйесінің негізгі мақсаты – техникалық–кәсіптік оқу орындарының жұмыс беруші жеке сектордағы өндіріс, шаруашылық мекемелерімен серіктестік ретінде бірлесе отырып, нарық заманында бәсекелестікке төтеп бере алатын, жаңа инновациялық-технологиялық бағдарламаларды меңгеруге дайын жұмысшы мамандар даярлау.

Қазіргі кезде әлемде оқытудың дуалды жүйесі - техникалық және кәсіптік мамандар даярлаудың ең тиімді жолдарының бірі болып табылады. Нақты өндіріс жағдайларына бейімделген, жұмыс орнында дағды мен білімді тікелей игеруге бағытталған, практикалық сағаттардың оқыту бағдарламасына барынша үйлесіммен біріктірілетін білікті мамандарды дайындау қазіргі кезде білім берудің дуалды жүйесі деген атпен белгілі.

Бүгінгі таңда еңбек нарығында жоғары білікті мамандар тапшылығы ерекше орын алуда. Қалыптасқан жағдайдың негізгі себепшісі білім беру үрдісін ұйымдастыру және жүйедегі мәселелер, яғни жас маманның бойынан табылуға тиісті тәжірибелік дағды, білім мен тәжірибені талап ететін нақты өндірістік жағдайлардан теориялық білім берудің алшақтап кетуі болып табылады. Қалыптасқан жағдайда теория мен практиканың арасындағы алшақтықты жою мәселесімен жұмыс берушіге күресуге тура келеді, себебі білікті мамандармен қамтамасыз ету – бұл жетістікке қол жеткізудің кепілі. Мұндай жағдайда жас мамандардың оқу үрдісінде алған білімдерін жүзеге асыру жоспарланатын кәсіпорын қызметінің ерекшелігін ескере отырып, қосымша оқу, тәжірибеден өту, қайта даярлау қажеттілігі туындайды.

Білім беру жүйесін модернизациялауға әсер ететін фактор ретінде қазіргі кезде кең таралып, танылып келе жатқан дуалды оқыту жүйесін қарастыруға болады. Бұл жүйенің ерекшелігі оқу орындарында теориялық білім мен өндірісте практикалық іс-әрекеттерді оқып үйренуді кіріктіре оқытуды үйлестіретіндігінде.

Дәстүрлі оқыту жүйесімен салыстырғанда дуалды оқыту жүйесін пайдалану тәжірибеде келесі артықшылықтарды көрсетті:

- мамандарды дуалды жүйе арқылы даярлау дәстүрлі оқыту формасының негізгі кемшілігі болып табылатын теория мен практика арасындағы алшақтықты жоятындығы;
- дуалды оқыту жүйесі механизмінің негізінде болашақ маман тұлғасының жаңа психологиялық тұрғыдан қалыптасуына әсер етуі;
- қызметкерлерді дуалды оқыту жүйесі бойынша оқыту - болашақ мамандыққа тікелей қажетті білім мен қызметтік міндеттерді жүзеге асыруға сапалы дағдыларды меңгеруіне жоғары мотивация тудыруында;
- болашақ қызметкерлерді практикалық бағытта оқыту сол мамандыққа сәйкес мекемелердің басқарушыларының қызығушылығын туғызады;
- оқу орны мен жұмыс беруші мекеме арасындағы тығыз байланысты қамтамасыз ету талаптарына

«Мектепке дейінгі оқыту сәйкес келеді.

Елбасының «Нұрлы жол-болашаққа бастар жол» Жолдауы біздің барлық бағыттарымыздың бағдаршамы іспетті. Біздің оқу орнымыз Тараз мемлекеттік педагогикалық институты дуалды оқыту жүйесін оқу-тәрбие процесіне енгізу мақсатында тәжірибелері мол мамандарды тартып семинарлар, тренингтер өткізу қолға алынуда.

және тәрбиелеу» мамандығы бойынша бітірушілердің кәсіби тұрғыдан ертерек қалыптасуына, дуалды оқыту жүйесін ендіру тиімді әсер етеді.

ЖОО оқып жүрген кезінен бастап бітірушілер болашақ мектепке дейінгі мекеме жағдайында жұмыс істеуге бейімделеді. Бұл мүмкіншіліктерді студенттерге беру мектепке дейінгі мекеме мен институт іс-әрекеттерін интеграциялау арқылы мүмкін болады.

Дуалды оқыту жүйесі болашақ мектепке дейінгі оқыту және тәрбиелеу маманына қажетті пәндік, кәсіби жалпы мәдени құзыреттіліктердің қалыптасуына, еңбекті нарықтық экономикаға қажетті талаптарға сай болуын, институт пен жұмыс берушінің арасындағы қарым-қатынас әлеуметтік серіктестік және студенттердің әлеуметтік-мәдени бағыттылығын дамытады. Дуалды оқытудың бірден-бір ерекшелігі - бітірушілердің жұмысқа орналасуына мүмкіндікті көбірек туғызады.

Білім алушы дәрісті тыңдағанда дәрістің – 10% есінде қалады. Көргенде - 40% мәліметті сақтайды да артынша қайталап айтса 70% есінде қалады. Егерде көргенін не естігенін өзі жасаса мәліметтің 90%-ын қабылдайды екен. Бұдан туатын қорытынды білім беру оқыту үрдісі үнемі

көрнекі құралмен практикалық іс-әрекетпен ұштасып отырылуы қажет деген ұғым туады. Сол себептен «Мектепке дейінгі оқыту және тәрбиелеу» кафедрасы №35 «Ер Төстік» балабақшасымен дуалды оқыту жүйесінің филиалы ретінде келісімшарт жасалынды. Аталған балабақша біздің таңдауымызбен алынған, балабақшаның материалдық базасы оқу-тәрбие, әдістемелік жұмыс барлық талаптарға сай.

Дуалды жүйе бойынша оқыту білім алушылардың кәсіби біліктер мен дағдыларды, іскерліктерді тікелей жұмыс орнында меңгеріп, жан-жақты кәсіби дамуына мүмкіндік беріп, түрлі жүйелердің – білім, ғылым, өндірістің – өзара байланысын, өзара әсерін, өзара кірігуін қамтамасыз ету арқылы кәсіптік білім беру жүйесінің сапасын арттыратындығы сөзсіз.

Нәтижесінде аймақ экономикасында еңбек нарығында жоғары сұранысқа ие, бәсекеге қабілетті тәрбиеші-педагог кадрлар легі қосылмақ.

Пайдаланылған әдебиеттер тізімі:

1. Қазақстан Республикасында техникалық және кәсіптік білім беруді дамытудың 2010-2015 жылдарға арналған мемлекеттік бағдарламасы.
2. Маханбетова А. Дуалды жүйе - кәсіптік маман тапшылығын жояды // Егемен Қазақстан. - 2013. - 8 қараша.
3. Магазов Е.Д., Эффективность внедрения дуальной системы обучения в ТиПО, Қазақстан кәсіпкері. – №6. – 2013.

Аннотация. В данной статья рассматривается «ддошкольное обучение и воспитание» по специальности внедрение дуальной системы обучения.

Annotation. In given the article is examined " preschool educating and education" on speciality introduction of the dual departmental teaching.

ӘОЖ 376:37.01
Х12

ЗИЯТЫ ЗАҚЫМДАЛҒАН БАЛАЛАРДЫ ОТАН СҮЮГЕ ТӘРБИЕЛЕУДІҢ МАҢЫЗДЫЛЫҒЫ

Хаби А.А.
Тараз мемлекеттік педагогикалық институты, Тараз қ.

Ел Президентінің Қазақстан халқына Жолдауында "Біз Қазақстанның барлық азаматтарының Отаншылдық сезімі мен өз еліне деген сүйіспеншілігін дамытуға тиіспіз. Халық пен мемлекет арасындағы бұрынғы тығыз байланыс едәуір босаңсып кетті, ал жеке мен мемлекеттік мүдде арасындағы жаңа байланыс әлі де қалыптаса қойған жоқ"-деп отаншылдық сезім өз еліне деген сүйіспеншілікті дамыту, оны қалыптастыру басты міндеттеріміздің бірі екенін көрсетеді.[1] Қазақстан түрлі аласапырандарды басынан өткізіп барып тәуелсіздікке қолын жеткізген көп ұлтты республика. Сондықтан оның берік негізі патриоттық тәрбиені дұрыс жолға қоя білуіне байланысты болмақ. Тәуелсіз мемлекетіміздің жаңа Конституциясында да республика қызметінің түбегейлі қағидаларының бірі Қазақстандық патриотизм деп көрсетілген [2].

Қазір әр мемлекет өз мүддесін қорғайды. Сондықтан елдік, Отандық патриотизм немесе отансүйгіштік тәрбие бар. Қазақстанда ұлттық ассамблея арқылы ұлтаралық татулықты нығайтуда. Сондықтан бүгінгі міндет-балалардың бойына өз мемлекетіне, заңдарына, парламентіне, Президентіне құрмет көрсету сезімін тәрбиелеу туады.Бұл міндеттерді жүзеге асыруәрбір мұғалімнің тәрбие жұмыстарының негізгі бағыты, міндеттері болуы тиіс.

Бүгінгі таңда халықтық педагогика негізінде жастарды тәрбиелу мүмкіндіктеріне жол ашумен қатар, этнопедагогика ғылымына тән өзіндік анықтамаларды, негізгі қағидаларды ғылыми тұрғыдан тиянақтауда, этнопедагогика мен халықтық педагогика байланысты анықтауда және оның қағидаларын оқу-тәрбие үрдісіне тиімді пайдаланудың жолдарын ғылыми әдістемелік тұрғыда ашып көрсетуде

Отансүйгіштік, ұлтжандылыққа тәрбиелеудің тағы бір жолы біздің пікірімізше ескі дәстүрді жалғастыра отырып, жаңа дәстүрлерді қалыптастыру: Наурыз мерекесі, Республика күні, Тәуелсіздік күні, Конституция күні, Білім күні, Жеңіс күні, Халықаралық әйелдер күні, Жаңа жыл т.б. Осымен қоса ұлтымыздың әнұранын, рәміздерін сыйлап, құрметтеп, көк байрағымызды жоғары көтерсе, шәкірттерімізді осыған тәрбиелесек ұстаздық парызымызды орындағаны[3]

Біздің халқымыздың мәдени ортаға байланыстылықтары нығайды, өйткені халық өз отанының мәдениетінің жасаушысы және орасан зор гүлденуіне қатынасушы, рухани және материалдық құнды дүниелердің толықтырушысы болып табылады.

Зият бұзылысы бар балаларды бақылауға үйрету маңызды, ол уақыт өте келе, табиғатпен арасындағы өзара байланысты түсінуге алып келеді, сонымен бірге ондағы қандай байлықтың бар екенін көруге, әрбір жыл мезгіліндегі әдемілікті байқай білуге мүмкіндік береді. Бақылаушылықты дамыту – басым мақсаттардың бірі болып табылады, оны мұғалім қоршаған әлемді игертуде жүзеге асыруы тиіс.

Сезіну тәжірибесін қалыптастыру көрнекілікке сүйене отырып іске асырылады. Көрнекілік сөзі бақылауға мүмкіндік береді деген сөз, яғни, нақты бар, оны көруге, көрсетуге соған сәйкес қабылдауға болады. Көрнекіліктер мазмұны мен құрылымына байланысты әртүрлі болып келеді. Олар: шынайы құралдар, баспа-иллюстративті құралдар, муляждар, шартты, графикалық бейнелер, белгілік модельдер.

Әртүрлі көрнекі құралдарды пайдалана отырып, бақылаушылықты дамытудың негізгі жағдайлары мыналар:

1. Мұғалімнің сабаққа қажетті көрнекі құралдары жинақтауы (ол оның мақсатына, оқушылардың әрекет тәсілін ұйымдастыруына, жас ерекшеліктеріне байланысты болады).

2. Мұғалім көрнекіліктерді пайдалану түрткісін ойластыруы қажет.

3. Көрнекіліктерді қолданар алдында оқу міндеттері мен мақсаттарына сәйкес бақыланатын нәрселер анықталуы қажет (қабылданатын объектіден нені іздеу керек).

4. Қабылдау процесін реттеу үшін қажетті берілетін материалдың жағдайы қабылдауға дайын болуы тиіс.

5. Жоспар құруда бақылауды жүзеге асыру үшін күрделі объектілер мен пайда болуларды бақылауға дайындық жүргізу қажет.

6 Қабылдау нәтижесі көбіне, өткен тәжірибеге, адамның білімі мен қызығушылықтарына байланысты анықталады.

7. Бақылау нәтижелі болу үшін, оқушыларды тек объектілерді қарап шығуға бағыттамай, олардың әрекеттерін ұйымдастыру қажет.

Сонымен, көрнекіліктер бақылаушылықты дамытуға ықпал етеді, олардың бейнелік ойлауын қалыптастыруға мүмкіндік береді, бұл білімді нәтижелі игеруге қажетті болып табылады. Сонымен бірге, бұл оқушының тұлғалық дамуының маңызды құралы болып отыр (оның сезімі, уайымы, қоршаған ортаға эмоциялық қатынасы)[4] .

Оқыту-тәрбиелеу процесінде отансүйгіштікке тәрбиелеуде ең алдымен бірқатар пәндердің оқу материалының мазмұнының өзі де жәрдем етеді. Отансүйгіштік тәрбиелер зияты зағымданған балаларды арнайы мектептегі барлық оқыту жүйесіне түгелдей арқау болады. Бірінші-бесінші, сыныптарды сыныптардағы оқу сабақтары арқылы балаларды біздің еліміздің өмірі туралы ұғымдарменен танысады.

Отанның табиғатын шабытпен ұғынуға көмектесетін көптеген қызықты әдеби шығармалар мен өлеңдербар солардың бірегейі мыналар – «Біздің Отанымыздың табиғатының суреттері», «Жаз, күз, қыс, көктем» тақырыптарына енгізілген.

«Айналамен таныстыру» пәнінің міндеттері.

«Айналамен таныстыру» курсы келесі түзету-білім берушілік және тәрбиелік міндеттерді шешеді.

1) Балалардың қоршаған орта жайлы түсініктерін дамыту және тереңдету.

2) Өздері тұратын қаланы (селоны, қаланы), туған елі жайлы түсініктерін нақтылау.

3) Өзінің үйіне жақын (интернатына) микрорайонды бағдарлай білуге үйрету.

4) Көшеде жүру және жолда жүрудің негізгі ережелерін сақтауға үйрету: тек тротуармен және жаяу соқпақтармен жүру, үнемі оң жақты ұстану, көшеден өту өтпелдерінен дұрыс өту (жасыл түске өту, қызыл және сары түсте тоқтап тұру), көлік жүретін бөлікте ойнамау.

5) Балаларды табиғатты сүюге, өсімдіктер мен жануарларға қамқорлық жасауға тырысуды жалғастыру.

«Айналамен таныстыру» пәнін оқытудың принциптері.

1. Педагогикалық процестің үздіксіздігі мен мирасқорлығы, онда дамудың алдыңғы кезеңінен келесі жаңадан құрушыға өтудің алғышарттары , т.с.с. бағдарламалық материалдар бірліктегі кезектілікпен баланың құзіреттілігінің өсуінің есебімен жүзеге асырылады.

2. Пән бойынша білім аймақтарының бағдарламалық интеграциялау, балаға тек қана қоршаған ортаның заттары мен пайда болуларының нақты мазмұны мен ерекшелігін игеріп қана қоймайды, әлем кескінін барлық жағынан көптүрлілігін де, өзара байланысын да игереді.

3. Балалардың сөйлеу тілін жүйелі дамыту, т.с.с. лексикалық тақырыпты мұғалім жан-жақты зерттеп, ең алдымен, сол сыныпта минималды түрде лексиканы игеруге басшылық жасап, кейіннен бағдарламада қарастырылған сөздерді белсенді игеру жүзеге асырылады, содан соң келесі сыныптарда игеретін лексикалық сөздерді белсенді иемденеді.

4. Балалардың белсенділігін арттыруға негізделген практикалық эксперимент жүргізу арқылы оқытудағы дамытушы сипатты береді, мәселелік жағдайларды шешу, жалпыланған әрекеттер мен талқылауларды игеру тәсілдері қарастырылады.

5. Бала әрекетінің түрлерінің тиімді сәйкестенуі, соның ішінде, баланың ақыл-ой, қозғалыс және эмоциялық күш түсірулерін оның нақты жасы мен мүмкіндіктеріне сәйкес жүзеге асыру.

6. Игерілетін материалдың шоғырлануы, яғни, әр оқу жылы кезіндегі оқу материалының күрделенуі негізінде, ертеде игерілген білімдерді сәйкесінше, біліктілігі мен дағдыларын қалыптастыруға мүмкіндік береді.

7. Экологиялық тәрбиелеу – табиғатты сүюге тәрбиелеу, өсімдіктер мен жануарларға қамқорлық жасауға тырысу, өсімдіктерді маңызсыз жұлмауға, жануарларды құртпауға, табиғатта өзін-өзі ұстай білуге үйрету (талдар мен оның бұталарын сындырмауға, демалыс орындарында қоқыс қалдырмауға және т.б.).

8. Отантанулық принцип – оның ішіндегі Туған өлкені сүюге тәрбиелеу, туған өлкенің табиғатымен таныстыру, туған елі жайлы түсінікті нақтылау. Отан алдындағы борыштық сезімін, жауапкершілігін білуге тәрбиелеу [5]

Зият бұзылысы бар оқушыларға ұсынылған қоршаған ортамен танысуға арналған сабақтар мен сабақтан тыс іс шаралар дәстүрлі әдістемеге негізделді (А.В. Усвайская, Л.В. Кмытюк , К.Б. Бектаева, З.А. Мовкебаева).

Ән сабақтарында да біздің еліміздің халықтарымыздың ән-жырларын айтып, үйреніп орындайды, ұлттық класикалық музыка үлгілерімен танысады. Ойластырылып, іріктеліп алынған материалдар математикалық есептердің текстері мен ана тілі, айналамен танысу сабақтарында ажыратылатын сөз үлгілері де патриоттық ұғымдар мен сезімдерді дамытып, тереңдете түсуге жол ашуда.[6]

Қорыта айтқанда,Қазақстандық патриотизм бұл Қазақстанды сүйіп, соның азаматы болу, Қазақстанды қорғау, Қазақстанның дамуына өз үлесін қосу. Қазақстанда тұратын барлық ұлт өкілдерінің міндеті.

Пайдаланылған әдебиеттер тізімі:

1. Назарбаев Н.Ә. «Қазақстан халқына Жолдауы», Астана, 2005ж.

2. Қазақстан Республикасының президенті Н.Назарбаев. Қ.Р Конституциалық заңы / ЕҚ №8-9 10-қаңтар, 2006

3. П.И. Педкасистый. Педагогика. М.:Ресейдегі педагогикалық қоғам, 2004,- 213-229 б.

4. Б.В. Муханов, Г. М. Рукавишников, О.О. Рутковский. Туған өлкені мектепте оқыту (әдістемелік құрал) Мектеп, Алма-Ата,1964, 5-14б., 103-114.

5. З.А.Мовкебаева. «Айналамен танысу», көмекші мектепке арналған әдістемелік құрал, Алматы кітап, 2003 ж., 3-5б.Н.М. Назарова. Арнайы педагогика, М., Академа, 2001,127-135б.

6. Л. Сайдахметова. Қазақстан мектептерінде оқушыларды
патриотизмге тәрбиелеу.Алматы, 2012

Аннотация. В данной статье рассматривается значимость воспитания детей с нарушениями интеллекта о любви к родине.

Annotation. In this article meaningfulness of education of children is examined with violations of intellect about love to the motherland.

ЖАРАТЫЛЫСТАНУ ҒЫЛЫМДАРЫ
(МАТЕМАТИКА, ФИЗИКА, ИНФОРМАТИКА)

УДК 519.21

КЕЗДЕЙСОҚ ЖАЛПЫ ПАРАБОЛАЛЫҚ ТЕҢДЕУДІ ОРТАЛАНДЫРУ ТУРАЛЫ

Аширбаев Х.А., Тлесбаева Ж.А., Джумагалиева А.И., Жүнісбекова Д.А., Қиясова А.С.
М.Әуезов атындағы ОҚМУ, Шымкент қ.

Коэффициенттері және оң жағы кездейсоқ функциялар болатын

$$\frac{\partial U(t,x)}{\partial t} = \frac{1}{2}a^2(t,x)\frac{\partial^2 U(t,x)}{\partial x^2} + b(t,x)\frac{\partial U(t,x)}{\partial x} + g(t,x), \qquad U(0,x) = \varphi(x), \tag{1}$$

теңдеуін қарастырайық, мұндағы $t > 0, x \in R,\ a(t,x)\ (a(t,x) > 0),\ b(t,x),\ g(t,x)$ және бастапқы функция $\varphi(x) -$ барлығы бір $(\Omega, \mathcal{F}, P)$ықтималдық кеңістігінде анықталған кездейсоқ функциялар. Біз бұл функциялардың іске асырылулары шенелген, үзіліссіз және жеткілікті тегіс функциялар болсын деп есептейміз (бұл шарттар (1) – теңдеудің шешімінің бар және ақиқат дерлік жалғыздығын қамтамасыз етеді).

(1)-теңдеудің орталандырылған $\overline{U}(t,x) = < U(t,x) >$ (бұл жерде және бұдан былай қарай <…> бұрыштық жақша P-ықтималдықтық өлшемі бойынша математикалық күтім алуды білдіреді) шешімі үшін теңдеу алу мақсатында бірнеше қосымша тұжырымдар дәлелделік.

Тұжырым 1. (1)- теңдеудің оң жағында тұрған

$$A = \frac{1}{2}a^2(t,x)\frac{\partial^2}{\partial x^2} + b(t,x)\frac{\partial}{\partial x} \tag{2}$$

операторы $W(s) = W(s,\omega), \omega \in \Omega$, Винер процесі бойынша алынған

$$d\xi_{t,x}(s) = a\left(t-s, \xi_{t,x}(s)\right)dW(s) + b\left(t-s, \xi_{t,x}(s)\right)ds,\ \xi_{t,x}(0) = x, \tag{3}$$

стохастикалық дифференциалдық теңдеуінің шешімі болатын $\xi_{t,x}(s), 0 < s < t$, марковтық процесінің инфинитезималдық операторы болады.

Дәлелдеу. Ең алдымен (3) теңдеудің шешімінің бар, жалғыз (ақиқат дерлік) және марковтық процес болатындығы $a(t,x)\,, b(t,x), g(t,x)$ функцияларына қойылған шарттардан және стохастикалық дифференциалдық теңдеулер теориясының белгілі нәтижелерінен шығатынын айта кетелік.

Тұжырымды дәлелдеу үшін бізге, инфинитезималдық оператордың анықтамасына сәйкес, кез келген $f(x) \in C^{(2)}_{шен.}$, яғни өзінің бірінші және екінші ретті туындыларымен бірге үзіліссіз және шенелген, функциясы үшін

$$A\,f(x) = \lim_{\Delta t \downarrow 0} \frac{M_x f\left(\xi_{t,x}(\Delta t)\right) - f(x)}{\Delta t} \tag{4}$$

қатынасы орындалатынын көрсетуіміз керек. Айта кетелік, (4)-қатынаста және бұдан былай қарай M_x белгісі P ықтималдықтық өлшемі бойынша $\xi_{t,x}(s)$ процесінің бастапқы уақыт сәтінде x нүктесінен шығатын траекториялары бойынша шартты математикалық күтім алуды білдіреді:

$$M_x f\left(\xi_{t,x}(s)\right) = Mf\left(\xi_{t,x}(s) \middle| \xi_{t,x}(0) = x\right).$$

$a(t,x), b(t,x)$ функцияларына қойылған шарттарды, Винер процесінің

$$< W(s) >= 0, \qquad W(s) \sim \sqrt{t}\ \ (s \to 0), \qquad < W^2(s) >= s,$$

қасиеттерін ескеріп, (3)- теңдеуден мына қатынастарды жаза аламыз:

$$\xi_{t,x}(\Delta\, t) - x = \int_0^{\Delta t} a(t-s,x)dW(s) + \int_0^{\Delta t} b(t-s,x)ds + o(\Delta\, t),$$

$$(\xi_{t,x}(\Delta\, t) - x)^2 = \int_0^{\Delta t}\int_0^{\Delta t} a(t-s_1,x)a(t-s_2,x)dW(s_1)dW(s_2) + o(\Delta\, t).$$

Демек

$$M_x f\left(\xi_{t,x}(\Delta\, t)\right) == f(x) + f'(x)M_x\left(\xi_{t,x}(\Delta\, t) - x\right) +$$

$$+\frac{1}{2}f''(x)M_x(\xi_{t,x}(\Delta t)-x)^2+o(\Delta t)=$$

$$=f(x)+f'(x)\int_0^{\Delta t} b(t-s,x)ds+\frac{1}{2}\int_0^{\Delta t} a^2(t-s,x)ds+o(\Delta t)$$

Біз жоғарыда, стохастикалық интегралдың анықтамасы бойынша

$M_x(\xi_{t,x}(\Delta\, t)-x)^2 == M_x(\int_0^{\Delta t}\int_0^{\Delta t} a(t-s_1,x)a(t-s_2,x)dW(s_1)\,dW(s_2))^2 =$ $\int_0^{\Delta t} a^2(t-s,x)ds$болатынын ескердік.

$M_x f(\xi_{t,x}(\Delta\, t))$ үшін алынған формуланы (4) - қатынасқа қойып, сосын алынған өрнекті $\Delta\, t$-ға бөліп, ары қарай $\Delta\, t$-ны нөлге ұмтылдырып ($\Delta\, t \longrightarrow 0$), (4)- формулада тұрған A операторы (2)- формуламен анықталатынын көреміз.

Ары қарай, $U(t,x)$=$U_1(t,x)$+$U_2(t,x)$ түрінде жазып, (1)- есепті келесідей екі есепке бөлелік:

$$\frac{\partial U_1(t,x)}{\partial t}=A_xU_1(t,x), \qquad U_1(0,x)=\varphi(x); \qquad (1')$$

$$\frac{\partial U_2(t,x)}{\partial t}=A_xU_2(t,x)+g(t,x), \qquad U_2(0,x)=0 \qquad (1'')$$

$(1'(1'')$ - теңдеуінің жалғыз (шенелген) шешімін $M_x\varphi(\xi_{t,x}(t))$ математикалық күтімі ретінде табуға болады ([1], 10 тар.), яғни $U_1(t,x)=M_x\varphi(\xi_{t,x}(t))$.

$(1'')$ теңдеуі үшін мына тұжырым дұрыс.

Тұжырым 2. $(1'')$- есептің жалғыз (t-ның сызықтық функциясынан жылдам өспейтін) шешімін мына формуламен анықтауға болады:

$$U_2(t,x)=M_x\int_0^t g(t-s,\xi_{t,x}(s))ds. \qquad (5)$$

Дәлелдеу. $\{\xi_{t+\Delta t.x}(s)\in B,\quad 0\le s\le \Delta t,\ B\in\beta(R)\}$ түріндегі барлық оқиғаларды қамтитын $\mathcal{F}_{[0.\Delta t]}=\sigma\{\xi_{t+\Delta t.x}(s):0\le s\le\Delta t\}$ - ең кіші сигма-алгебрасын енгізейік, мұндағы $\beta(R)$- сан өсіндегі борелдік сигма-алгебра. (5)-қатынасқа және шартты математикалық күтімнің қасиеттеріне сүйене отырып, былай жаза аламыз:

$$U_2(t+\Delta t,x)=M_x\int_0^{t+\Delta t} g(t+\Delta t-s,\xi_{t+\Delta t,x}(s))ds=M_xM_x\left[\int_0^{\Delta t} g(t+\Delta t-s,\xi_{t+\Delta t,x}(s))ds+\right.$$

$$\left.+\int_{\Delta t}^{t+\Delta t} g(t+\Delta t-s,\xi_{t+\Delta t,x}(s))ds/\mathrm{F}_{[0,\Delta t]}\right]=M_x\int_0^{\Delta t} g(t+\Delta t-s,\xi_{t+\Delta t,x}(s))ds+$$

$$+M_xU_2(t,\xi_{t,x}(\Delta t)),$$

өйткені $\int_0^{\Delta t} g(t+\Delta t-s,\xi_{t+\Delta t,x}(s))ds$ интегралы $\xi_{t+\Delta t,x}(s)$ процесінің $s=0$ ден $s=\Delta t$-ға дейінгі мәндерінен ғана тәуелді, яғни $\mathcal{F}_{[0.\Delta t]}$ - өлшенетін шама. Демек

$$\frac{U_2(t+\Delta t,x)-U_2(t,x)}{\Delta t}=\frac{M_xU_2(t,\xi_{t,x}(\Delta t))-U_2(t,x)}{\Delta t}+$$

$$+M_x\frac{1}{\Delta t}\int_0^{\Delta t} g(t+\Delta t-s,\xi_{t+\Delta t,x}(s))ds.$$

Соңғы қатынаста Δt-ны нөлге ұмтылдырып ($\Delta t\to 0$) және процестің инфинитезималдық операторының анықтамасын еске түсіріп, орталандырылған $\overline{U}(t,x)$ функциясы үшін $(1'')$ теңдеуін аламыз.

Ары қарай $\overline{U}$ (t, x) функциясы үшін теңдеу алу барысында біз $a(t,x), b(t,x), g(t,x)$ кездейсоқ функциялары уақыт бойынша дельта- корреляцияланған , оның ішінде өзара дельта – корреляцияланған функциялар деп ұйғарамыз. Сонымен бізде

$$<b(t_1,x)\, b(t_2,y)> = \delta(t_1 - t_2) b_{bb}(x,y)),$$
$$<g(t_1,x)\, b(t_2,y)>= \delta(t_1 - t_2) B_{gb}(x,y), \qquad (6)$$
$$<a(t_1,x)\, b(t_2,y)>= \delta(t_1 - t_2) B_{ab}(x,y)$$

шарттары орындалсын, мұндағы $\delta(t)$ - дельта – функция.

Онда мына тұжырымның дұрыстығын дәлелдеуге болады:

Тұжырым. (1)-теңдеудегі $a(t,x)$, $b(t,x)$, $g(t,x)$, $\varphi(x)$ шенелген, үзіліссіз, жеткілікті тегіс және уақыт бойынша дельта- корреляцияланған функциялар болсын. Онда (1) - теңдеу орталандырылады және (1)- теңдеудің орталандырылған шешімі келесі Коши есебінің шешімі болады:

$$\frac{\partial \overline{U}(t,x)}{\partial x} = \frac{1}{2}\left(B_{aa}(x,x) + B_{bb}(x,x)\right)\frac{\partial^2 \overline{U}(t,x)}{\partial x^2} + \left(\overline{b}(t,x) + B_{bb}^{(0,1)}(x,y)\right)\frac{\partial \overline{U}(t,x)}{\partial x} +$$
$$+ \overline{g}(t,x) + B_{gb}^{(0,1)}(x,y),$$
$$\overline{U}(0.x) = \overline{\varphi}(x) = \langle \varphi(x) \rangle. \qquad (7)$$

(10)-дағы $B_{aa}(x,y)$ $B_{bb}(x,y)$, $B_{gb}(x,y)$ коэффициенттері (6)- қатынастармен анықталған, ал өз кезегінде

$$B_{bb}^{(0,1)}(x,x) = \left.\frac{\partial B_{bb}(x,y)}{\partial x}\right|_{y=x}, \qquad B_{gb}^{(0,1)}(x,x) = \left.\frac{\partial B_{gb}(x,y)}{\partial x}\right|_{y=x}.$$

Кейбір дербес жағдайларда соңғы теңдеу едәуір ықщамдалуы мүмкін. Мысалы, егер a-тұрақты ал $b(t,x)$ және $g(t,x)$ кеңістіктік координаттар бойынша біртекті болса, онда $\overline{b}(t,x) = \overline{b}(t)$, $\overline{g}(t,x) = \overline{g}(t)$, $B_{bb}(x,y) = B_{bb}(x-y)$, яғни $B_{bb}(x,x) = B_{bb}(0)$, $B_{gb}(x,x) = B_{gb}(0)$ - тұрақтылар. онда соңғы теңдеу былайша жазылады:

$$\frac{\partial \overline{U}(t,x)}{\partial x} = \frac{1}{2}\overline{a}^2 \frac{\partial^2 \overline{U}(t,x)}{\partial x^2} + \overline{b}(t)\frac{\partial \overline{U}(t,x)}{\partial x} + \overline{g}(t) , \qquad \overline{U}(0,x) = \overline{\varphi}(x)$$

мұндағы $\overline{a}^2 = a^2 + B_{bb}(0) > 0$ (өйткені $B_{bb}(0) > 0$).

Пайдаланылған әдебиеттер тізімі:

1. А. Д. Вентцель, Курс теории случайных процессов. –М.:Наука, 1980г.

2. Ақанбай Н., Абибулла А.Б., Жолдасова Б.К., Среднее температурное поле в случайном потоке с мгновенной по времени корреляцией // Вестник КазНПУ им. Абая. – Серия «Физико – математические науки». - №(37). – 2012. – С. 8-11.

Аннотация. В нашей работе приводится решение задачи осреднения общего случайного параболического уравнения в случае одномерной пространственной координаты. В частности, когда коэффициенты уравнения дельта – коррелированы по времени, получено осредненное уравнение и рассмотрены вопросы упрощения полученного уравнения при некоторых дополнительных условиях на коэффициенты заданного уравнения.

Annotation. In our work we consider the problem of averaging the total random parabolic equation in the case of one-dimensional spatial coordinate. In particular, when the coefficients of the delta - are correlated in time, the averaged equation is obtained; it is also reviewed by the simplification of the equation obtained under some additional conditions on the coefficients of the given equation.

ӘОЖ 51-7

ЛОГАРИФМДІК ТЕҢСІЗДІКТЕРДІ ШЕШУ АРҚЫЛЫ ОҚУШЫЛАРДЫҢ ЛОГИКАЛЫҚ ОЙЛАУЫН ДАМЫТУ

Жаманғараева С.И.
Диқан тірек мектебі (РО), Байзақ ауданы, Дихан ауылы, Жамбыл облысы

Сабақта берілетін жаңа ақпарат пен тапсырмалар оқушылардың танымдық қызығушылығын арттыруға, психикалық процестерінің дамуына және шығармашылық белсенділігін жетілдіруге бағытталады. Жоспарлаған оқу материалын оқушылардың ойлау қабілеті жетерліктей жас ерекшеліктерін ескере отырып ұйымдастырса ғана, оның ойлау қабілетінің дамуына мүмкіндік туады. Сондықтан да, мұғалім оқушыларды сын тұрғысынан ойлау әдісін қолдану арқылы үйретуі тиіс. Ол, оқу үрдісін жүйелі, әрі қызықты ұйымдастыру, оқушының логикалық ойлауын дамытатын тапсырмалар мен ойын-жаттырулармен толықтырылып және пайдалану арқылы жетуге болады.

Жалпы логикалық ойлауды математика сабақтарында дамытудың мүмкіндігі зор екені белгілі. Ал, логикалық ойлаудың ерекшелігі – оқушылардың ой қорытындыларының қисындылығында. Оқушының логикалық ойлауын дамыту үшін жаңа ақпарат беріледі (түсіндіріледі), содан кейін оның себептері мен салдарлары санада ой қорытындысынан өтіп, мәселенеің жауабы анықталады. Логикалық ойлауды дамыту төмендегі сипаттармен түсіндіріледі:

- ойлау операцияларын (талдау, жинақтау, салыстыру, жалпылау, саралау) жүйелі түрде қалыптастыру;
- ойлау белсенділігін, шапшаңдығы мен ұшқырлығын дамыту.

Олай болса, оқушылардың логикалық ойлауын дамытып, дұрыс ой қорытындысын түйіп, өз бетінше сапалы, дәлелді шешімдер қабылдай білуге үйретуге математика сабағының ықпалы ерекше. Математика сабағының басты ерекшеліктерінің бірі – оның әрбір сабаққа лайықталған жаңа ақпараттық материал, логикалық тапсырмалар мен жаттығулардың тобы.

Математиканы оқыту үдерісінде логикалық тапсырмалар мен танымдық жаттығулардың алатын орны ерекше. Математика сабағында танымдық тапсырмалар мен логикалық жаттығуларды орындау негізінде оқушының жаңа тақырыпты игеруімен қатар игеру қатар оның танымдық іс-әрекеттері дамиды, ой қорытындылау қабілеті артады, ең бастысы логикалық ойлау мүмкіндігі кеңейеді.

Кең мағынада алғанда, математикалық танымдық тапсырмалар мен логикалық жаттығулар құрылысы жағынан мысалдар, есептер, ойындар, есеп құрастырумен байланысты тапсырмалар.

Қазіргі таңда білім мазмұнын жаңартудың маңызды тапсырмаларының бірі, жаңа талапқа сай, жаңа ақпараттық технологияны қолдана отырып, еліміздің ертеңі болар жас ұрпаққа сапалы білім мен интеллектуалдығы жоғары тұлға қалыптастыру. Сол себепті біз математика сабағында **«Логарифмдік теңсіздіктерді шешу»** тақырыпты өткенде ең алдымен оқушылардың теориялық білімдерін практикада ұштастыра отырып, ойлау және есте сақтау, танымдық қабілеттерін дамыту, іскерлік білімдерін, дағдыларын қалыптастыру мақсаты қойылады.

Оқушылардың логарифм туралы түсінігін және оның қасиеттерін пайдалана отырып, логарифмдік теңсіздіктерді шешудің тиімді тәсілдерін таңдай білуге үйрету, логарифмдік теңсіздіктер тақырыбы бойынша қайталау, білімдерін бекіту, жалпылау, тереңдету арқылы алған білімдерін дамыту міндеттері шешіледі. Жаңа тақырыпты үйрету математика сабағы арқылы оқушылардың танымдық белсенділігін арттыруға, шығармашылық қабілетін дамытуға, уақытты ұтымды пайдалануға тәрбиелеу жұмыстары да жүзеге асырылады. Ол үшін сабақтың төмендегі құрылымы жоспарланады:

1. Ой қозғау «Өткенді қайталамай білім ширамас» (Сұрақ-жауап).
2. «Ой толғау» стратегиясы семантикалық карта.
3. Графиктер сөйлейді «Ой шақыру» стратегиясы.
4. «Жауабыңды сәйкестендір».
5. «Ой түйін» Практикалық жұмыстар.
6. Венн диаграммасы.
7. Рефлексия «Табыс ағашы».
8. Үйге тапсырма.
9. Бағалау.

Ой қозғау. Логарифмдік теңсіздіктерді шешу тақырыбына арналған әр топқа сұрақ, тапсырма беріледі. Сұрақтар:

- Логарифмдік теңсіздікті шешу үшін басты назар неге аударылады?
- Неге көп жағдайда логарифмдік теңсіздікті шешу теңсіздіктер жүйесін қарастыруға әкеледі?
- Сендер қандай теңсіздіктің түрін білесіңдер?
- Теңсіздіктің шешімі дегеніміз не?
- Көбейтіндінің логарифмі неге тең?
- Логарифмдік теңсіздіктерді шешу дегеніміз –.....
- Логарифм теңсіздіктін қасиеттерін ата:.....
- Бөліндінің логарифмі неге тең?
- Логарифм теңдеудің шешу тәсілдері

«*Теориядан практикаға*» кестедегі берілген тапсырмаларды орындау. Арнайы кестеде тігінен тапсырмалар берілген ,ал көлденеңнен жауаптары берілген, тапсырма мен дұрыс жауап келетін ұяшықтағы әріптерді тізіп жазсақ , білім туралы жақсы ой-сөйлемді табу қажет.

I топ Жауабы «Білім-

Жауап / тапсырма	0	(7; +∞)	(2; +∞)	8	$\left(-\frac{1}{4};+\infty\right)$
$\log_5(3+8x)>0$	Д	А	Е	А	М
$\log_2(2x+5)>\log_2(x-7)$;	Ө	І	Н	П	В
$\log_2 1=$	Б	П	Г	Р	Ы
$\log_2(2x-1)>\log_2(x+1)$;	К	О	Л	Л	У
$\log_3(x-3)=\log_3 5$	С	Т	Ш	І	К

II топ басты

Жауап / тапсырма	(4; +∞)	(2;7)	4	$\left(\frac{1}{5};4\right)$	0
$\log_{\frac{1}{2}}(7-x)>-2$	Д	А	Е	А	М
$\log_5(3x-2)>\log_5(x+6)$;	Б	І	Н	П	В
$\log_8 1=$	Л	П	Г	Р	Ы
$\log_5(3x-1)<\log_5(2x+3)$;	К	О	Л	Т	У
$\lg(4x-3)=\lg 13$	С	Т	Е	І	К

III топ мұрат»

Жауап / тапсырма	$\left(\frac{1}{4};\frac{11}{4}\right]$	3	4	(3;+∞)	$\left(\frac{3}{4};2\right]$
$\log_2(x-3)\le 3$	Д	А	Е	А	М
$\lg(4x-1)\le 1$	М	І	Н	П	В
$3^{\log_9 4}=$	Л	Ұ	Г	Р	Т
$\log_{\frac{1}{5}}(4x-3)\ge\log_{\frac{1}{5}}(x+3)$;	К	О	Л	Т	І
$\log_2(3x+4)=4$	С	Т	Р	І	К

I топ тапсырмасы: y= $\log_a x$, мұнда $a>1$ болғандағы функцияның қасиеттері.

II топ тапсырмасы: y= $\log_a x$, мұнда $0<a<1$ болғандағы функцияның қасиеттері.

III топ тапсырмасы: Логарифмнің қасиеттері.

Оқушылардың дұрыс жауабын сәйкестендіру:

Теңсіздікті шешіңдер

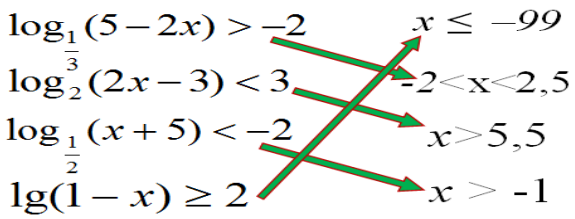

«Ой түйін» бойынша оқушыларға практикалық жұмыстар беріледі:

1. $\log_{\frac{1}{3}}(3x-1)<\log_{\frac{1}{3}}(3-x)$

Шешуі: $0<\frac{1}{3}<1$ *Олай болса,*

$$\begin{cases}3x-1>0\\3-x>0\\3x-1>3-x\end{cases}\Rightarrow\begin{cases}3x>1\\x<3\\4x>4\end{cases}\Rightarrow\begin{cases}x>\frac{1}{3}\\x<3\\x>1\end{cases}\Rightarrow$$

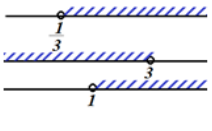

бұдан $1<x<3$.

Жауабы: (1; 3)

2. $\log_3(4x-9)<1$

Шешуі: $3>1$. *Олай болса,*

$$\begin{cases}4x-9>0\\4x-9<3^1\end{cases}\Rightarrow\begin{cases}4x>9\\4x<12\end{cases}\Rightarrow$$

$$\begin{cases}x>2,25\\x<3\end{cases}\Rightarrow$$

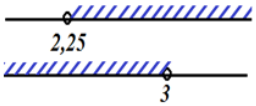

бұдан $2,25<x<3$.

Жауабы: (2,25; 3)

3. $\log_{\frac{1}{3}}(7-x) > -2$

Шешуі: $0 < \frac{1}{3} < 1$ *Олай болса,*

$$\begin{cases} 7-x>0 \\ 7-x<\left(\frac{1}{3}\right)^{-2} \end{cases} \Rightarrow \begin{cases} x<7 \\ 7-x<9 \end{cases} \Rightarrow$$

$$\begin{cases} x<7 \\ x>-2 \end{cases} \Rightarrow$$

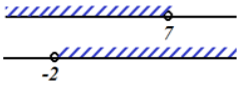

бұдан $-2 < x < 7$. **Жауабы:** $(-2;\ 7)$

4. Анықталу облысын табыңыз

$$y = \log_7\left(9-x^2\right)$$

Шешуі:

$$9-x^2>0,\quad x^2<9,\quad x<\pm 3$$

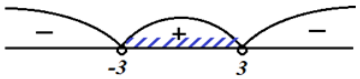

Жауабы: (–3; 3)

5. Теңсіздікті шешіңіз:

$$\log_{0,3}(2,3-2x) < 1$$

Шешуі: $0 < 0,3 < 1$. *Олай болса,*

$$\begin{cases} 2,3-2x>0 \\ 2,3-2x>0,3 \end{cases} \Rightarrow \begin{cases} 2x<2,3 \\ 2x<2 \end{cases} \Rightarrow$$

$$\begin{cases} x<1,15 \\ x<1 \end{cases} \Rightarrow$$

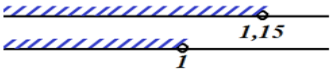

бұдан $x < 1$. **Жауабы:** $(-\infty;\ 1)$

6. Теңсіздікті шешіңіз:

$$\log_2(2x-3) < 3$$

Шешуі: $2 > 1$. *Олай болса,*

$$\begin{cases} 2x-3>0 \\ 2x-3<8 \end{cases} \Rightarrow \begin{cases} x>1,5 \\ x<5,5 \end{cases} \Rightarrow$$

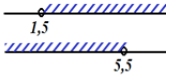

бұдан $1,5 < x < 5,5$.

Жауабы: $(1,5;\ 5,5)$

Венн диаграммасы

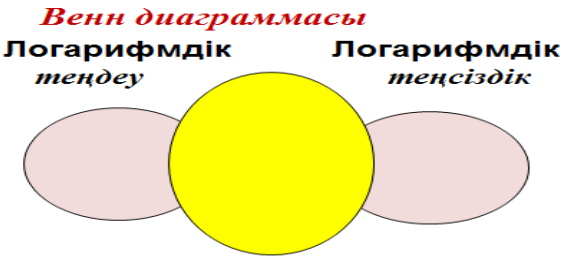

Осындай тапсырмаларды шешуге үйрету арқылы жаңа тақырып беріледі. Ал білімді бағалау мен жаңа тақырыпты қорытындылауда сыныптағы оқушылардың білім деңгейі бірдей емес. Дегенмен, олардың ішінде математикаға бейім, оны сүйіп оқитын, оған деген ынтасы зор оқушылар да бар. Сондықтан басқалармен салыстырғанда математикаға қызығушылығы жоғары оқушыларға қарапайым, әрі жеңіл, бірыңғай жаттығулар мен тапсырмаларды орындау жалықтырады. Сол себепті, кез келген математика пәнінің мұғалімі мұндай оқушылардың анықтап, олармен міндетті емес жеке тапсырмалар беру арқылы білімін тереңдетуге де болады.

Жалпы оқушылардың логикалық ойлауын дамыту үшін:

- Тапсырмаларды, есепті, жаттығуларды талдай білу іскерліктерін қалыптастыру;
- Әр түрлі есеп объектілерінің арасындағы байланыстарды түсіндіру;
- Берілген есептегі нақты заттарды оның моделімен ауыстыру;
- Қосымша танымдық тапсырмалар арқылы пәнге деген қызығушылығын арттыру;
- Математика сабағында сыныпқа үйлесімді психологиялық ахуал орнатуға мүмкіндік туғызу.

Оқу үдерісінде танымдық тапсырмалар мен жаттығуларды математика сабағында оқушылардың белсенділігін арттыруға және логикалық ойлауы, ой ұшқырлығын арттыру арқылы шығармашылық қабілеті жоғары, креативті, бәсекеге жоғары, өз ойын жүйелі де ашық айта алатын, қоғамға еркін сіңетін, өндіріске белсене араласатын азамат қалыптастыруға болады.

Пайдаланылған әдебиеттер тізімі:

1. Қосанов Б.М. Математика курсындағы шығармашылық жаттығулар орындау технологиясы. – А., 2005. .

2. Виленкин Н.Я., Ивашев-Мусатов О.С., Шварцбурд С.И. Алгебра и математический анализ для 11 класса. Учебное пособие для учащихся школ и классов с углубленным изучением математики. - М.: Просвещение, 1993.

3. Рыжик В.И. Дидактические материалы по алгебре иматематическому анализу для 10,11 классов. Учебное пособие для учащихся школ и классов с углубленным изучением математики. – М.:Просвещение, 1997.

Аннотация. В статье рассматривается вопрос о развитии логического мышления учеников с помощью решения задач с логарифмами. Решение примеров с логарифмами требуется от учеников умножения многозначных чисел, поскольку логарифмирование серьезно отличается от привычных арифметических действий.

Annotation. The article discusses the development of logical thinking of students by solving problems with logarithms. Solution examples with logarithms required of disciples multiply multi-digit numbers as the logarithm is very different from the usual arithmetic operations.

ӘОЖ: 515.2

ГЕОМЕТРИЯЛЫҚ КОНСТРУКТИВТІ ЕСЕПТЕР

Мөлдеков И.О., Куздеубаев А.Ж.
Тараз мемлекеттік педагогикалық институты, Тараз қ.

Шеңберді жуық шамамен теңдей бөліктерге бөлу есептері. Шеңбер 2^n және Ферма жай сандарынан басқа кез келген санға тек қана жуық шамамен бөлінеді.

Шеңберді теңдей бөліктерге бөлу арқылы, оған іштей және сырттай сызылған дұрыс көпбұрыштар тұрғызылады. Көпбұрыштарды тұрғызу есептері де конструктивті есептерге жатады. Ондай есептердің екі (тура, кері) түрі болады: а) шеңберді теңдей бөліктерге бөлу арқылы көрбұрышты тұрғызу есебі; ә) берілген бір (кесінді) қабырғасы арқылы көпбұрышты тұрғызу есебі.

Бұл есептер өте ерте заманнан бері белгілі. Әл-Фараби трактатында шеңберді нақты шамамен теңдей (2^n, $3\cdot2^n$, $5\cdot2^n$) бөліктерге бөлу есептері де, жуық шамамен теңдей ($7\cdot2^n$, $9\cdot2^n$) бөліктерге бөлу есептері де келтірілен [1, 106-132 б.].

Алдағы ұсынылатын әдіс пен бұрыннан бері белгілі әдістердің артық-кем ерекшеліктері саралауды қажет етеді.

І-і мысал. Берілген АВ қабырғасы арқылы дұрыс 9-бұрышты тұрғызу (Сур. 1 а, ә).

Сурет 1

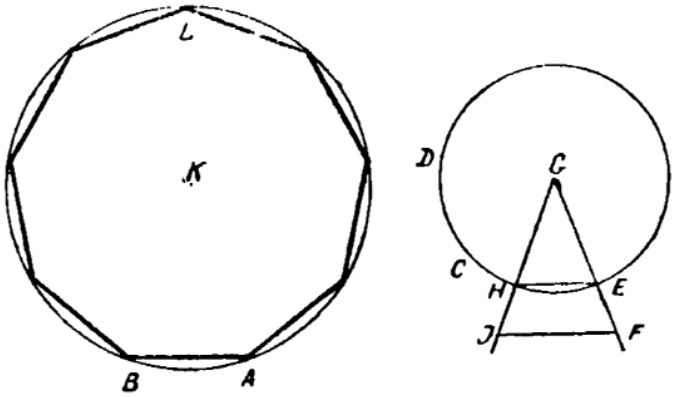

а) ә)

Ол үшін алдымен (бос жерге, G – центрінен) кез келген радиуспен (R_i) қосымша шеңбер тұрғызылады (Сур. 1 ә). Содан соң сол шеңбердің 1/3 бөлігі ($\angle DGE + \angle TGC = \frac{2\pi}{3}$) тұрғызылады. Одан кейін ($\angle DGC$) бұрышын үшке бөлу арқылы $\angle JGC$ ($\frac{2\pi}{9}$) бұрышы тұрғызылады. Ары қарай ізденіліп отырған шеңбердің радиусын (R_K = GJ) анықтау үшін тең бүйірлі $\Delta\, GJF$ (GF = AB) үшбұрышы тұрғызылады. Соңында А, В нүктелерін центр етіп алып,

радиусы R_K (AK = BK) ізденіліп отырған шеңбердің центр – K (нүктесі) тұрғызылады. Бұдан кейінгі тұрғызулар сызбада көрсетілген [1, 113-114 б.]. Бұл мысалдағы ($\angle DGE$) бұрышты үшке бөлудің тұрғызылуы тек қана жуық шамамен орындалады.

II-і мысал. Шеңберді n бөлікке бөлу (Сур. 2). Ол үшін алдымен шеңбер диаметрінің A, B нүктелерін центр етіп алып, радиусы AB-ға тең шеңбер доғалары (K, K_1 нүктелерінде) өзара қиылысқанша жүргізіледі. Содан соң шеңбердің (AB) диаметрі теңдей n бөлікке бөлінеді, одан кейін K, K_1 нүктелері диаметрдегі (тақ номерлі) бөлу нүктелерімен қосылады.

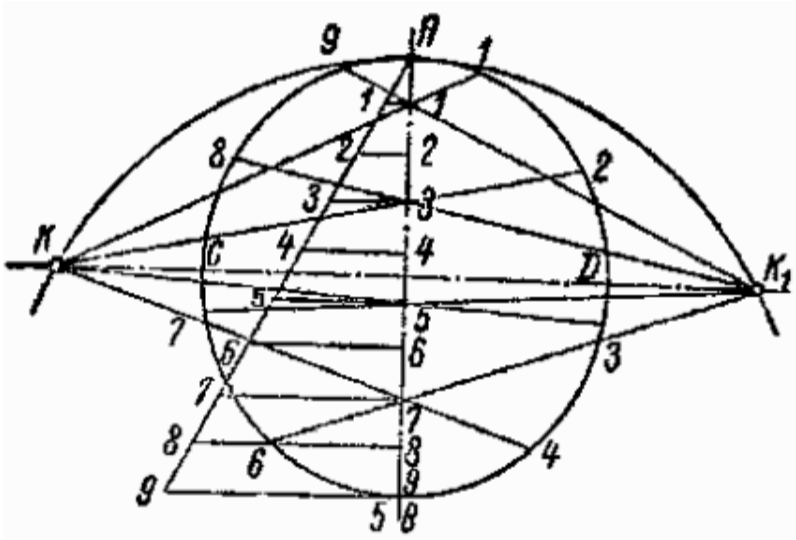

Сурет 2

Бұл сәулелер шеңберді теңдей n бөлікке (жеткілікті дәлдікпен) бөледі. Бұл әдісте де доға (бөлік) ұзындықтарының бір-бірінен айырымы (шамамен 0,001-ден аспайтын) болады. Себебі, түзу мен шеңбер бөліктері бір-біріне центрлік проекция арқылы сәйкестендірілген. Демек, доғалардың қисықтығына байланысты олардың ұзындықтары бір-біріне (нақты мәнде) тең болып шықпайды. Радиусы бірге тең (R=1) шеңберге іштей сызылған n бұрыштардың ($3 \leq n \leq 100$) қабырғаларының ұзындықтары № 1 кестеде көрсетілген.

Радиусы бірге тең (R=1) шеңберді іштей сызылған көпбұрыш қабырғасының (доға хордасының) ұзындығы

Кесте 1

Қабырға саны	Қабырға ұзындығы	Қабырға саны	Қабырға ұзындығы	Қабырға саны	Қабырға ұзындығы	Қабырға саны	Қабырға ұзындығы
3	1.732050	28	0.223926	53	0.118482	78	0.080532
4	1.414214	29	0.216238	54	0.116290	79	0.079514
5	1.175570	30	0.209056	55	0.114178	80	0.078520
6	1.000000	31	0.202336	56	0.112140	81	0.077550
7	0.867768	32	0.196034	57	0.110176	82	0.076606
8	0.765366	33	0.190112	58	0.108278	83	0.075682
9	0.684040	34	0.184536	59	0.106444	84	0.074782
10	0.618034	35	0.179278	60	0.104672	85	0.073912
11	0.563466	36	0.174212	61	0.102958	86	0.073044
12	0.517638	37	0.169612	62	0.101298	87	0.072204
13	0.478632	38	0.165156	63	0.099692	88	0.071384
14	0.445042	39	0.160934	64	0.098136	89	0.070582
15	0.415824	40	0.156918	65	0.096628	90	0.069798
16	0.390180	41	0.153098	66	0.095164	91	0.069032
17	0.367900	42	0.149460	67	0.093744	92	0.068282

18	0.347296	43	0.145990	68	0.092366	93	0.067548
19	0.329190	44	0.142678	69	0.091030	94	0.066830
20	0.312868	45	0.139512	70	0.089730	95	0.066126
21	0.298084	46	0.136484	71	0.088466	96	0.065438
22	0.284630	47	0.133586	72	0.087236	97	0.064764
23	0.272334	48	0.130806	73	0.086044	98	0.064104
24	0.261052	49	0.128140	74	0.084882	99	0.063450
25	0.250666	50	0.125582	75	0.083752	100	0.062822
26	0.241072	51	0.123122	76	0.082650		
27	0.232186	52	0.120756	77	0.081578		

III-і мысал. Берілген AB қабырғасы арқылы дұрыс 7-бұрышты тұрғызу [1, 110-111 б.]. Ол үшін AB қабырғасы арқылы екі есе үлкейтіліп AC (AC=2·AB), тең қабырғалы $\Delta\, ACD$ үшбұрышы тұрғызылады (Сур. 3). Содан соң ACD-ға сырттай сызылған шеңбер тұрғызылады, осы шеңбердің радиусы ізденіліп отырған шеңбердің радиусына тең деп алынады. Одан кейін осы A, B нүктелерінен өтетін етіп шеңбер (AEH=ABJ) тұрғызылады. Соңында A, B және J ($JF \perp AB, AF = BF$) нүктелері арқылы дұрыс 7-бұрыштың қалған (AK, BN, JM, JL, MN, KL) қабырғалары тұрғызылады.

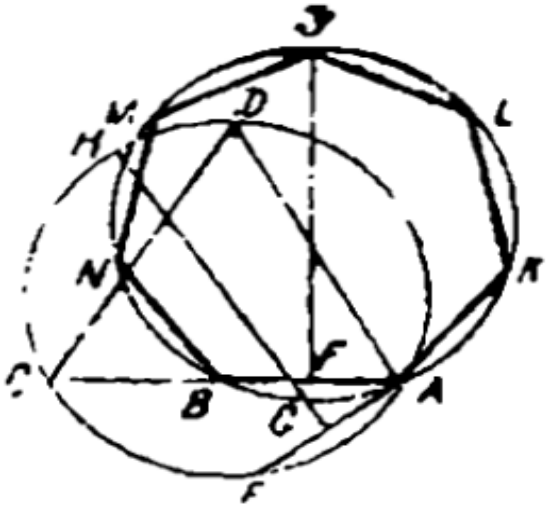

Сурет 3

Бұл жерде дұрыс 7-бұрыш жуық шамамен (жеткілікті дәлдікпен) тұрғызылған. Шынында да, берілген кесінді ($AB = 2 \cdot \sin\frac{\varphi}{2} = \frac{\sqrt{3}}{2}$) мен шеңберді іштей сызылған дұрыс 7-бұрыш қабырғасының ($S_7 = 2 \cdot \sin\frac{\varphi}{2}, \varphi = \frac{360^0}{7}$) ұзындықтарының айырмасы (S_7 – AB) 0,001-ден аспайды. .

Жоғарыда қарастырылған әдістер сияқты төменде ұсынылатын әдіс те есептеулерге негізделген.

Ұсынылатын әдіс. Шеңберді (R=1) теңдей n бөліктерге жуық шамамен бөлу (Сур. 4). Ол үшін, алдымен қажетті доғаның ұзындығы ℓ ($\ell = \frac{2\pi}{n}, R = 1$) есептеліп шығарылады. Содан соң шеңбер диаметрінің B нүктесінен жанама сызық BE ($BE \perp AB$) жүргізіледі. Одан кейін осы жанамаға (B нүктесінен белгілі бір масштабпен) ұзындықтары бірдей он бөліктен (0.1, 0.2, 0.3, ... , 1.0) тұратын BE кесіндісі тұрғызылады. Ары қарай E нүктесі мен C нүктесінен (OC радиусының ұшынан) өтетін түзудің (AB) өспен қиылысу F ($F = EC \cap AB$) нүктесі тұрғызылады. Бұдан кейін E нүктесінен BE түзуінің бойына доғаның пайыздық мөлшері ($EM = \frac{2\pi}{n} \cdot BE$) салынады. Соңында M, F нүктелерінен өтетін (MF) түзу шеңбер (OC) радиусын N ($N = NF \cap OC$) нүктесінде қиып өтеді. Сондағы тұрғызылған CN кесіндісі ізделініп отырған доғаның ұзындығына тең болады. Себебі, $\Delta\, OCF \sim \Delta\, EBF \Longrightarrow CN : OC = EM : EB$.

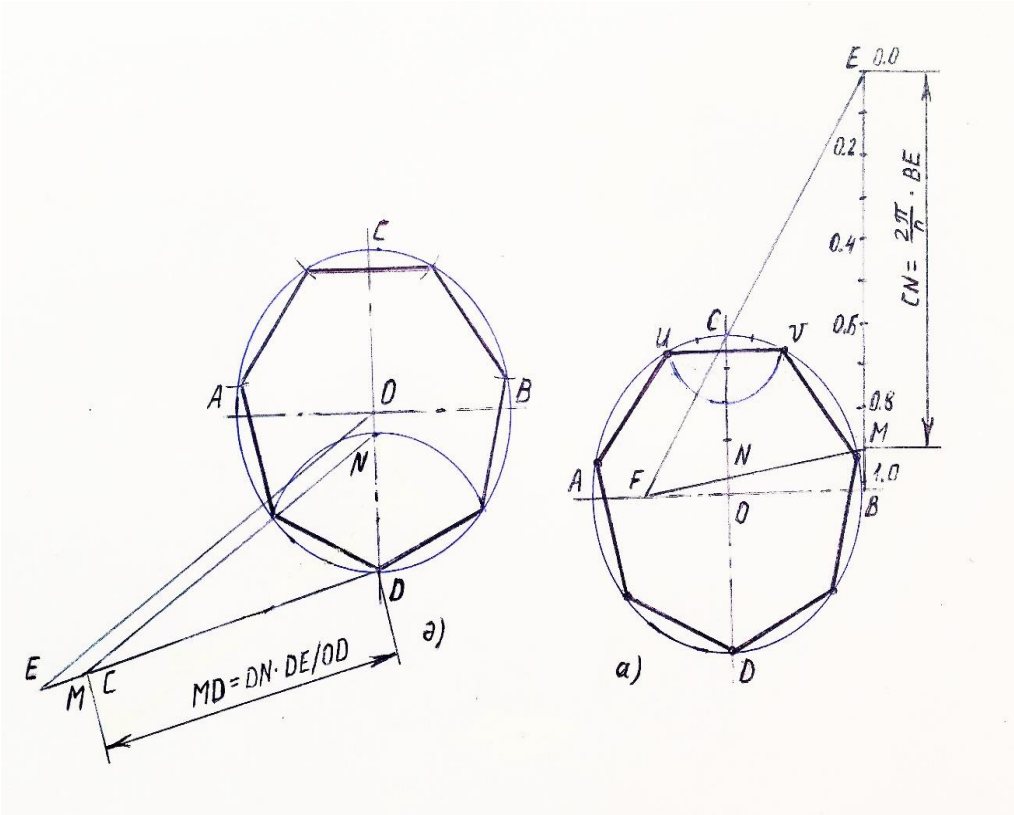

Сурет 4

Тұрғызылған (CN) кесіндіні ұсақ бөліктерге бөліп, шеңбер сызығына салып ізделініп отырған доғаның ($\upsilon\nu$) хордасы тұрғызылады. Доға хордасын белгілі басқа әдістермен де тұрғызуға болады [2, 118 б.].

Егер, шеңбер көп бөліктерге (n = 19) бөлінетін болса, онда доғаның (CN кесіндінің) ұзындығын хорданың ұзындығына тең етіп алуға да болады.

Доға хордасының ұзындығын формула ($S_n = 2 \cdot \sin\frac{\varphi}{2}, \varphi = \frac{360^0}{7}$) бойынша есептеп, оның шеңбер радиусына қатынасы арқылы анықтауға болады, $\Delta\, ODE \sim \Delta\, DMN \Longrightarrow DN{:}OD = DM{:}DE$ (Сур. 1 ə).

Ұсынылып отырған әдістің артықшылығы оның жеңіл есептелуі (R=1, $\pi = 3.141593, \ell = \frac{2\pi}{n}$, $\mathrm{Sn} = 2 \cdot \sin\frac{\varphi}{2}, \varphi = \frac{360^0}{7}$) мен тұрғызылуы, ал кемшілігі доға ұзындығының кесінді (түзу) етіп тұрғызылуы.

Пайдаланылған әдебиеттер тізімі:

1. Аль-Фараби. Математические трактаты / Под ред. Ш.Е. Есенова. - Алма-ата: Изд-во «Наука», 1972. – 324 с.
2. Федеренко В.А., Шошин А.И. Справочник по машиностроительному черчению. Ленинград: Изд-во «Машиностроение», 1972. – 303 с.

Аннотация. В статье рассмотрены задачи деления окружности на равные части и представлен метод «деления окружности (R=1) на равные n части с приблизительной точностью». Приведенные примеры и задачи помогут правильно направить (заинтересовать) студентов в решении их самостоятельных работ, а также усвоению теоретических основ (в дастаточном уровне) самого предмета. Рассмотренные вопросы пригодятся в любых отрослях промышленности профессионального конструирования, планирования, эскизирования и в работах на построения обратимых чертежей.

Annotation. This article considers such questions, like how to divide a circle to a similar parts with approximately accuracy and offered the method of "Dividing a circle (R=1) with approximately accuracy to a similar *n* parts". The Offered examples and tasks promotes the mastering the theoretical basis of the object and the right direction of independent students works in their creative activity. The main questions, which have been considered in this article, can be used in professional construction, designing, modeling different industrial branches.

УДК 515.2

РАЗВЕРТКА ПОВЕРХНОСТИ ШАРА ПО СФЕРИЧЕСКИМ ЛИНИЯМ

Мульдеков И.О., Еркебаева Ж.А.
Таразский государственный педагогический институт, г.Тараз

Традиционный способ условной развертки сферической поверхности. Для полного анализа данной работы сначала приведем существующие способы построения условных разверток сферической поверхности. Развертка состоит из двух одинаковых полос, (Рис. 1 б) каждая из них представляет собой циркульную кривую, состоящую из четверых сопряженных дуг окружностей, центры которых расположены на взаимно перпендикулярных прямых (осей симметрии) с радиусами $R_1=R_2=1,6R$ и $R_3=R_4=8,3R$. Расстояние между центрами сопряжения равны $O_1O_2=1,8R$ и $O_3\ O_4=17,88R$ (находиться за пределами чертежа). Средняя поперечная толщина полоски равна ДК =1,28R, а длина – BF=5R. Этот способ развертки применяется для изготовления теннисногомяча. Для получения сферы достаточно соответствующим образом склеить две полоски между собой. Легко доказать, что линии развертки на поверхности сферы испытывают сильное разрывное усилие, т.к. циркульная кривая не является сферической линей.

Предлагаемый способ развертки.

Традиционный способ развертки можно усовершенствовать следующим образом. (Рис. 1 в) Линию швов(контур) развертки можно заменить сферической линией. Горизонтальная проекция которойпредставляет собой гипоциклоиду (т.е. астероиду) экватора, с радиусом производящего круга r=0,25R (где R-радиус сферы). Замкнутая линия развертки пересекает экватор в точках A, C, E, N, поэтому она от верхней половины (ABC и EFN) переходит на нижнюю половину (AKN и СДЕ) поверхности.

Полоска развертки представляет собой лекальную кривую, все размеры которой легко определяются из ортогонального чертежа. Такой чертеж может выполнить любой школьник, изучивший курс черчения.

Средняя толщина полоски равняется ДК=1,04R, наибольшая ширина проходит через точки O_1, O_2, т.е. AC=EN=1,57R, расстояние между точками O_1 иO_2 равно $O_1\ O_2 = \pi\ R$, длина полоски 5,24 (где R-радиус сферы).

Преимуществом предлагаемого способа построения развертки поверхности является: во-первых, размеры полоски легко определяются по чертежу; во-вторых, сферическая линия находящиеся на самой поверхности не испытывает особо сильных разрывных усилии, а это обеспечивает износостойкость и увеличивает срок службы изделия.

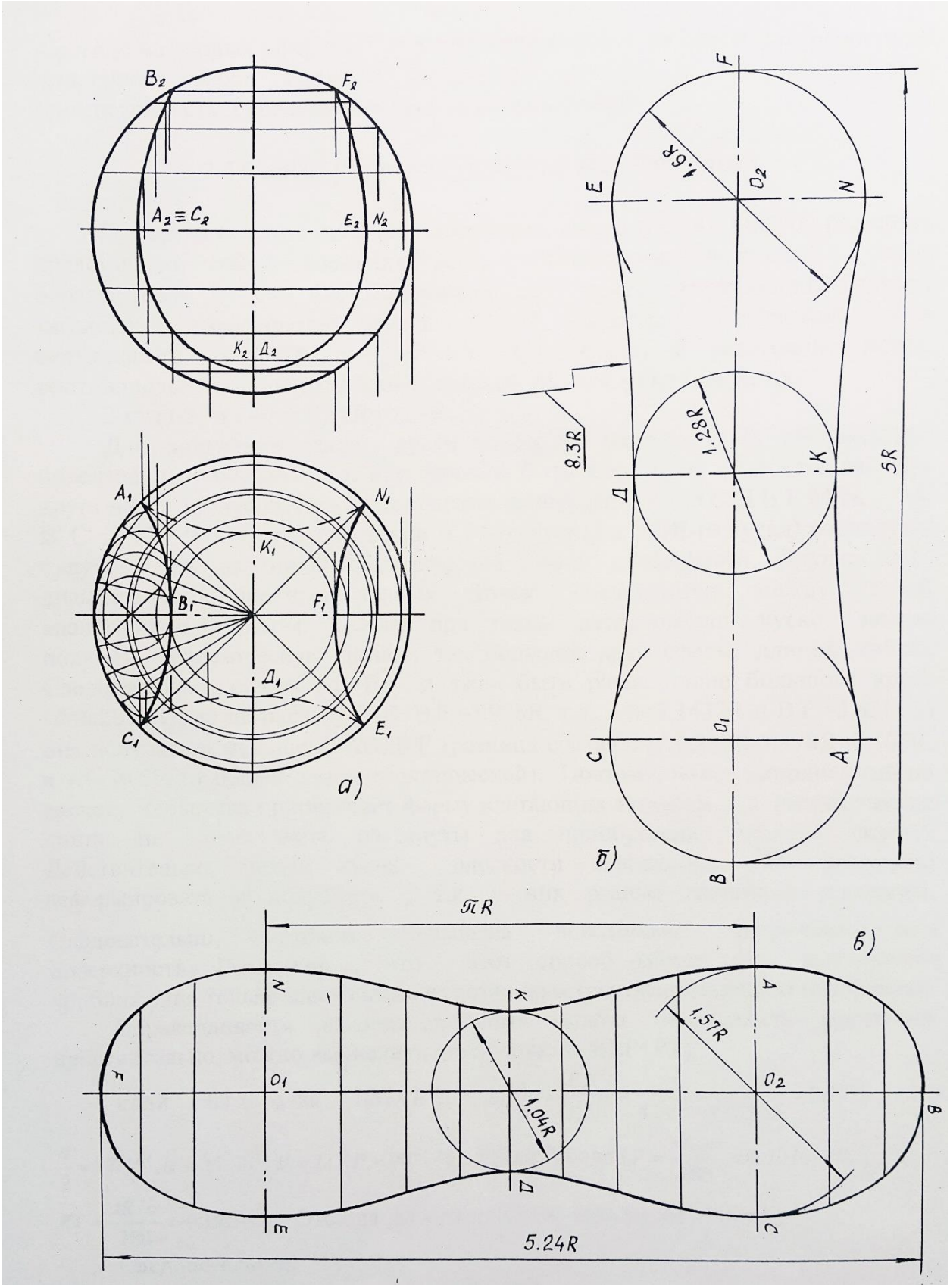

Рис. 1

а) Проекция сферической линии; б) традиционный способ развертки шара; в) развертка шара по сферической линии.

Способ условной развертки П.Л.Чебышева.

Развертка состоит из двух одинаковых фигур (Рис. 2). Фигура развертки представляет собой восьмицентровыйсимметрично выпуклый овал,образованный из дуг 4-х касающихся друг друга окружностей. Радиусы касающихся окружностей равны r_1=0,65R, радиусы сопряжения этих окружностей – r_2=2,834R (где R-радиус сферы) и расстояние между противоположными центрами окружностей O_1O_3=O_2 O_4=1,84 R, т.к. 2 *x*= (1-3)=(2-4)=2·0,27R=0,54R.

Для получения сферы, куски разверток должны быть расположены определенным образом, т.е. они должны быть повернуты относительно друг друга на 45° градусов. При таком расположении двух (ABC Д EFMN, A' B' C' Д' E' F 'M 'N') кусков : точки A (I-го куска) и B' (II-го куска) совпадут и будут лежать на одной геодезической линии поверхности. Другие пары диаметрально противоположных точек соединяются между собой аналогичным образом. Только при таком расположении кусков можно получить геодезическую линию, т.е. большой круг сферы, длиной ℓ=2πR. Следовательно, сумма AE+B'F'должна быть равна длине большого круга (ℓ=6,2832R), но по расчету (AB+B'F'=5.978R, т.к.AB=3,1432Rи B'F'=2,8368R)она получается меньшеℓ>AB+B'F' (разница составляет 6,283R-5.978R=0.305R, а это-30.5% от общей длины геодезической). Поэтому, макет выполненный по расчету Чебышева приобретает форму «летающих тарелок», т.к. геодезические линии не могут быть растянуты для приобретения нужной формы.Действительно, целый кусок плоскости невозможно (без разрывов) деформировать в полусферу, т.к. у них разные гауссовые кривизны. Следовательно, методом Чебышева невозможно аппроксимировать поверхность. Возможно, что этот способ может дать достаточное приближения только для изделия из резиновых (растягивающихся) материалов.

Справедливость вышеизложенного можно подтвердить расчетами. Действительно, можно вычислить длину шва, s=4(LP+PT).

Если из Δ-ка $D^{/}O_4^{/}K^{/}$, $Sin\frac{\alpha}{2}=\frac{O_4^{/}K^{/}}{O_4^{/}D^{/}}=\frac{ч}{4{,}36ч-ч}=\frac{1}{3{,}36}=0{,}2976$, то $\frac{\alpha}{2}=17^0 19^{/}, \alpha=34^0 38^{/}$, $\beta=LO_4^{/}P=90^0-\alpha=55^0 22^{/}$.Тогда $LP=\frac{\pi R\cdot\beta}{180}=0.3076\cdot\pi R$, $PT=\frac{\pi R\cdot\alpha}{180}=0.1924\pi R$. Отсюда $LP+PT=(0.3076+0.1924)\cdot\pi R=0.5\cdot\pi R$.

Следовательно:

$$S=4(LP+PT)=2\pi R \qquad (1)$$

Легко доказать, что зигзагообразная линия шва имеет восемь точек пересечения с линией экватора поверхности. Поэтому длину этой линии (в пределе) можно принять за длину линии экватора. Следовательно, для того чтобы образовалась нужная форма линии меридианов должны быть растянуты на 30,5% от их общей длины.

Такую деформацию может выдержать только изделия из резиновых материалов.

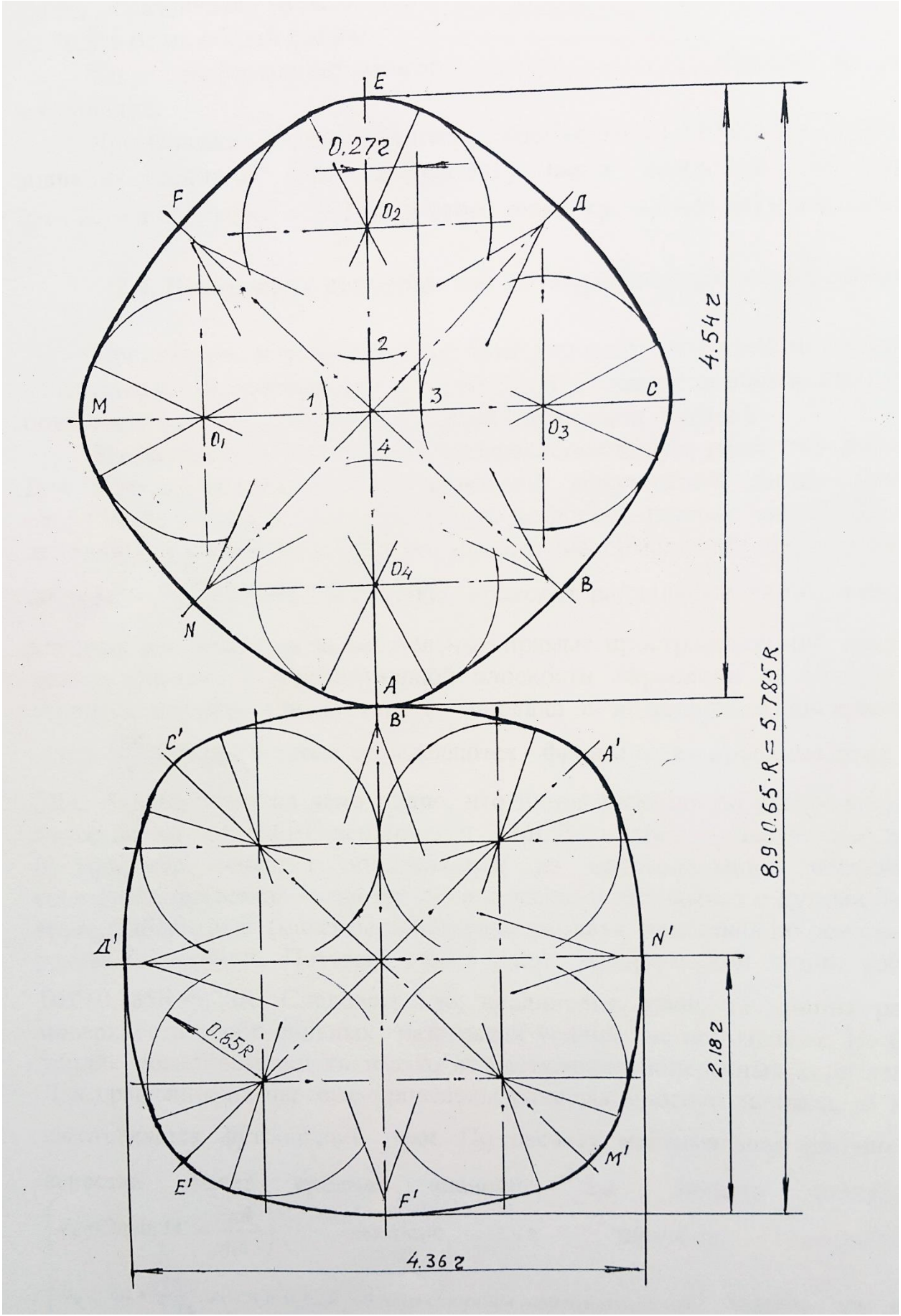

Рис. 2
Развертка поверхности по способу Чебышева.

Примечание. Для получения необходимой точности приближения, значения величин (при $\pi = 3{,}141593$) были вычислены (из уравнении $2(x+2ч) = \pi \cdot R$, $(x+ч)^2 = 2ч^2$) до шестого знака, т.е. $ч = 0{,}650647$ и $x = 0.269507 \cdot R$.

Построение непрерывной замкнутой сферической линии. Предлагаемым способом (Рис. 3). можно построить трех, четырых и много лепестковые (в зависимости от требуемой точности приближения) развертки поверхности, состоящие из двух частей (половинок, кусков).

Пусть требуется построить четырехлепестковую развертку поверхности. Для получения непрерывной замкнутой сферической линии необходимо окружность экватора сферы разделить на восемь равных частей. Здесь точки деления (на линии экватора) определяют максимальную ширину лепестков, $AC = EN = ... = \frac{\pi R}{4}$. Через эти точки проходят радиальные линии, каждая пара которых принимаются за касательные прямые пространственной сферической линии. Сначала в горизонтальной плоскости проекции на каждой секции строится плоская кривая второго порядка с инженерным дискриминантом $F = R - \frac{\pi R}{8} = 0{,}61R$, а затем определяются фронтальная проекция этих кривых (Рис. 3 а). Из чертежа ясно видно, что линия (плоскость) экватора разделяет лепестки на две (АВС - верхнюю и АМСД - нижнюю) части. Все размеры (отдельного) лепестка определяются из ортогонального чертежа. Оси симметрии лепестков являются геодезическими линиями, т.е дугами большого круга. Габаритные (максимальные) размеры двух лепестков по оси симметрии равны BB'=5,495R. Поэтому общая длина геодезической линии составляет BB'+0,785R=6,28R. Следовательно, соединения швов, т.е. линия развертки поверхности особо сильных разрывных усилий не испытывает. Не большое усилие может возникнуть только от растяжения поперечных хорд лепестков. Для сравнения на чертеже приведены размеры многоугольников, из которых изготовляется футбольной мяч. По расчету максимальная ширина $b = \frac{\pi R}{4}$ лепестка имеет среднее значение, т.к. диаметр пятиугольника $\left(d_5 = 2a\sin 54^\circ = \frac{\pi R}{4{,}62}\right)$ меньше, а диаметр шестиугольника $\left(d_6 = 2a = \frac{\pi R}{3{,}74}, \text{ где } a = 0{,}42R - \text{длина стороны многоугольников}\right)$ больше чем ширина лепестка ($d_5 \prec b \prec d_6$).

Конструирование поверхности с помощью предлагаемой развертки имеет ряд преимуществ, а именно:

1. Обеспечивается равномерная деформация кусков изделия, т.к. ($d_5 \prec b \prec d_6$).

2. Обеспечивается равномерное распределение массы изделия, т.к. центр массы изделия совпадает с центром сферы;

3. Значительно сокращается протяжность швов (от 10% до 43,5%) соединения, что сокращает время и финансовые расходы сборочных работ.

4. Значительно уменьшается разрывные усилия на швы соединения, что повышает износостойкость.

5. Простота и доступность метода построения развертки поверхности.

6. Возможность аппроксимировать любые выпуклые (с положительной гауссовой кривизной) поверхности с необходимой точностью приближения.

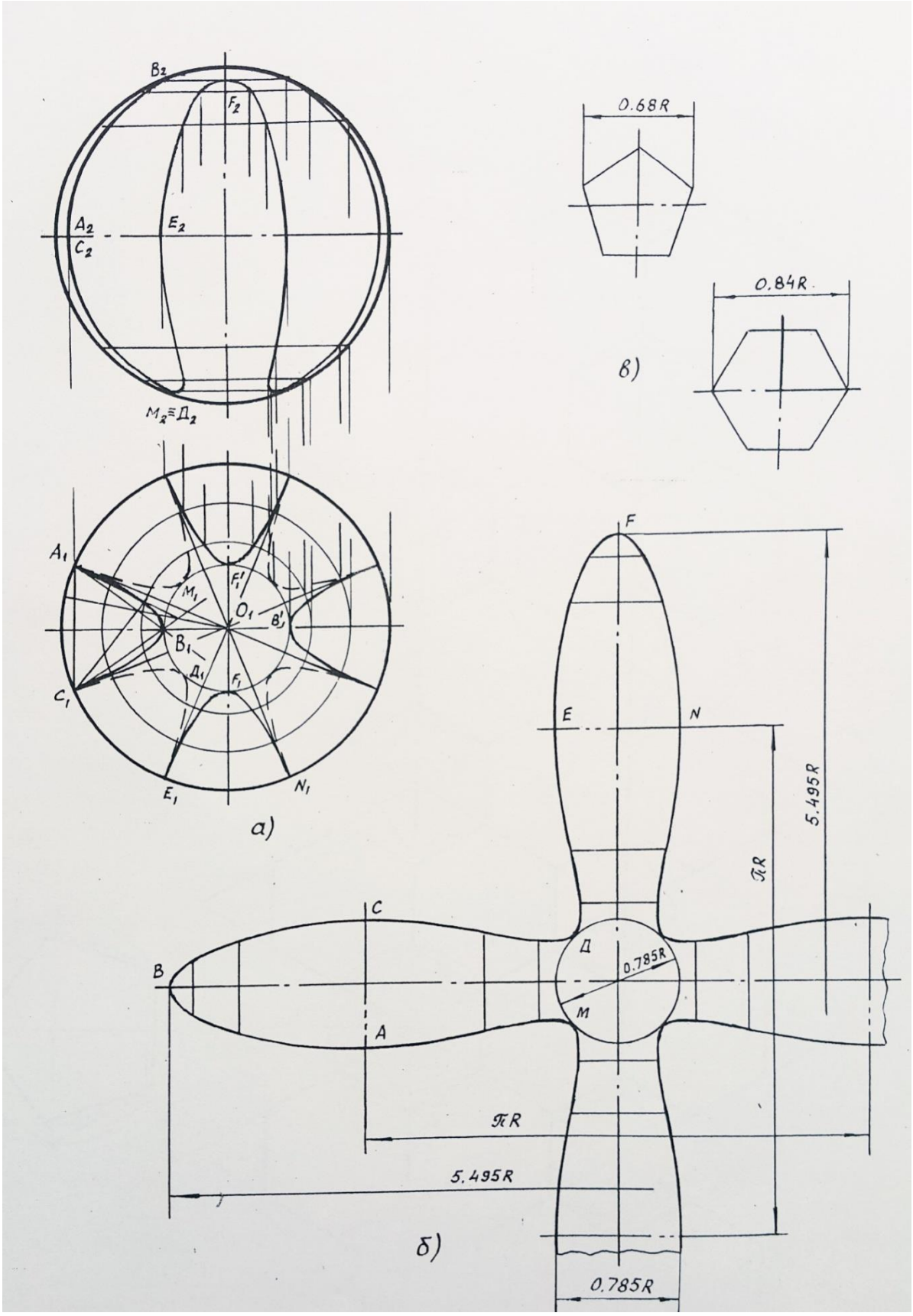

Рис. 3

а) Проекция сферической линии; б) развертка поверхности по сферической линии; в) диаметры многоугольников.

Аппроксимация сферы многогранной поверхностью. Замена какой-либо сложной формы более простой фигурой называется аппроксимацией(Рис. 4). Например, сферическую поверхность

можно заменить 32-гранником, состоящим из 20-ти шестиугольников и 12-ти пятиугольников. Чтобы получить такой многогранник сначала строят икосаэдр, т.е. 20-гранник, состоящий из 20-ти равносторонних треугольников, который содержит 12 вершин и 30 ребер, сходящихся по 5 к каждой вершине. Затем все вершины икосаэдра срезаются с таким расчетом, чтобы на месте срезов образовались правильные пятиугольники. Так в итоге образуется 32-гранник. Построение такого многогранника всем известно, здесь речь идет о рациональности заготовки изделия.

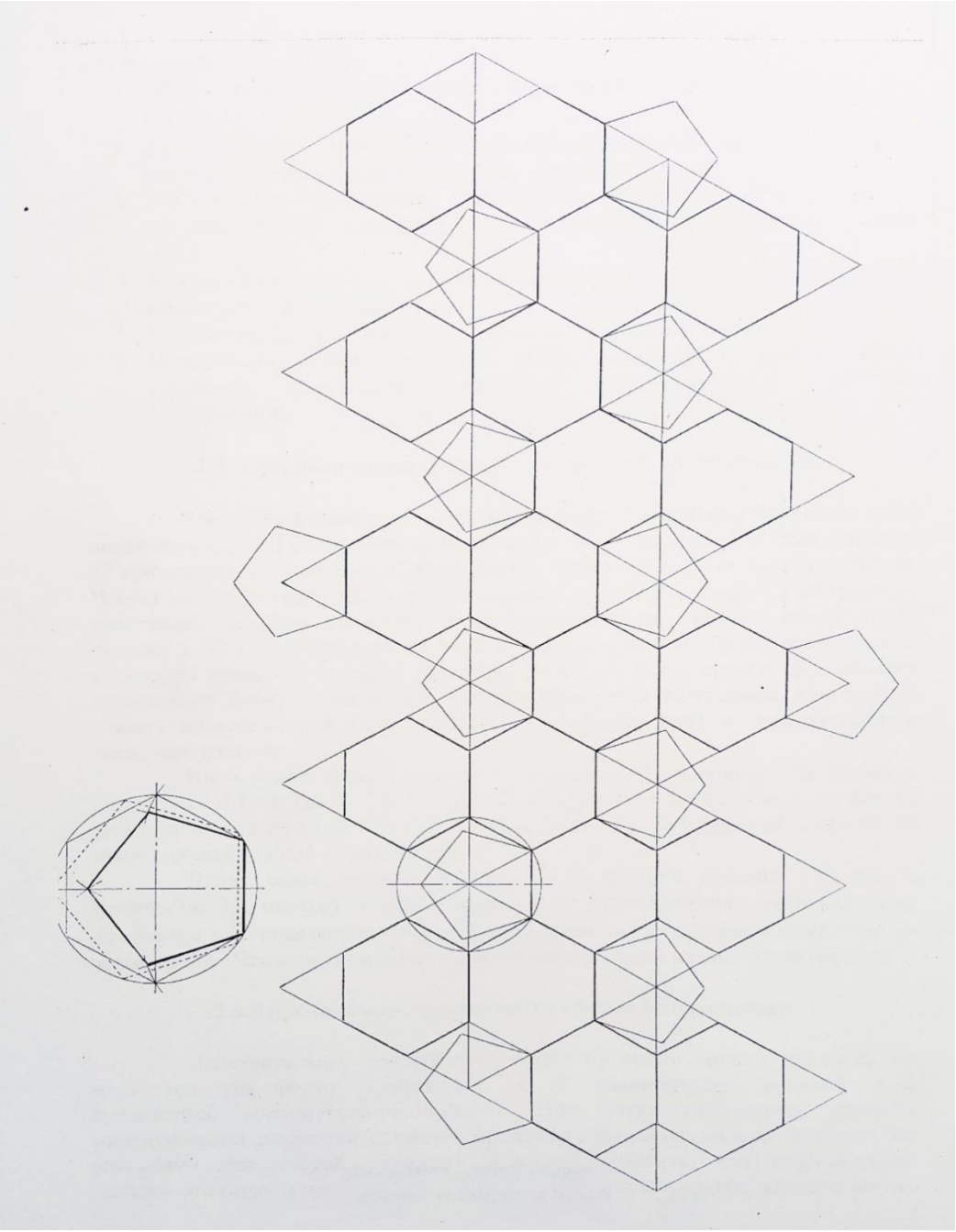

Рис. 4
Развертка 32-гранника

На чертеже (Рис. 4) приведена развертка 32-гранника. По формуле Эйлера (Г+В-Р=2, где Г=32, В=5·12=60, Р=90) такой многогранник имеет 90 ребер (длина сторон, а=0,42R, где R - радиус сферы). Следовательно, имеем 90 швов с общей длиной ℓ=90а=37,8R.

Длину швов можно сократить на 34,4% (т.к. средние стороны, в количестве 31, многоугольников остаются не разделенными), если развертку выполнить как показано на чертеже, т.е, выполнить заготовку выкройки на целом листе. Это может сократить финансовые затраты на сборочные работы.

Аппроксимация поверхности сферы 34-гранником. Действительно, лепестковую развертку легко можно заменить на многоугольную форму, состоящую из 32 равнобочных трапеций и 2 правильныхвосьмиугольников (Рис. 4). При этом габаритные размеры многоугольной развертки остаются прежними, т.е. совпадают с габаритными размерами лепестковой развертки. Следует отметить, что теоретическое расчеты это одно, а промышленное производство нечто другие, которое всегда вносит свои коррективы, связанные с возможностью технологии производства. Поэтому такая замена может оказаться вполне оправданной. Но при этом ощутимо возрастют финансовые затраты, время и трудоемкость сборочных работ.

На практике воздушные и морские суда собираются из кусков (развертывающихся) торсовых поверхностей. В машиностроении при сборке корпуса судов решающую роль играет геодезические и другие технические кривые.

Список использованной литературы:

1.Бабаков В. О применении кривых второго порядка при проектировании и задании сложных поверхностей «Техническая эстетика», №9, М.,1966,12-16 с.

2. Бубенников А.В. Начертательная геометрия . «Высшая школа» М., 1985,288 с.

3.Гильберт А.В., Кон-Фоссен С. Наглядная геометрия «Наука», М 1961, 344 с.

4. Мульдеков И.О. Решения конструктивных задач описания кривых и поверхностей на основе методов оптимизации. «Диссертация на соиск.уч.степени доктора технических наук», М.,1996, 295

5. Погорелов А.В. Дифференциальная геометрия, «Наука», М.,1969,176с.

6. Четверухин Н.Ф., Ливицкий В.С. и другие. Курс начертательной геометрии. Гос. изд-во тех.-теор. литературы М., 1956, 435 с.

Аннотация.Жұмыста қисық беттердің шартты жазбасын тұрғызудың белгілі әдістерінің талдамасы мен анализі келтірілген және шар бетінің жазбасын тұрғызудың жаңа әдісі ұсынылады. Шар бетінің шартты жазбасы сфералық сызықтар арқылы тұрғызылады. Сондықтан, оның басқалардан артықшылығы мынада: құрақ тігістері бір қалыпты деформацияланады және олардың массасы біркелкі орналасады (бөлінеді); құрақ тігістерінің ұзындығы (10 %-дан 43,5 % аралығында) қысқарады; құрақ тігістеріне түсетін керу күштері бір шама кемиді және т.б.

Annotation. Analysis of the methods of work, ready to launch a conditional entry pages and analysis of the surface of the ball and the method of construction of a new record. To record the condition of the surface of the spherical ball lines will be built. Therefore, its advantage over the others: United seams are deformed and their normal weight evenly (divided); the length of the patchwork seams (from 10% to 43.5%) will be reduced; will be reduced to some extent from the cane seams tension forces, etc.

УДК 515.2

О ЗАДАЧЕ РАЗВЕРТКИ КРИВЫХ ПОВЕРХНОСТЕЙ

Мульдеков И.О., Куздеубаев А.Ж.
Таразский государственный педагогический институт, г.Тараз

Изгибание поверхности на себя. В инженерной практике развертывание поверхности находит широкое применение при разработке чертежей раскроя тканей плоского листового материала. Построение разверток представляет важную техническую задачу, так как в промышленности применяется много разнообразных конструкций в виде сосудов, трубопроводов, выполненных из листового материала путем изгибания. Способы развертки используются при одеванииповерхностей, проектирования пневматических и тентовых сооружений, а также при строительстве резервуаровразличной формы, воздуховодов и т.п.

При топологическом отображении fмножество $\Phi(x, y, z)$точек пространства называется элементарной поверхностью, если оно является образом множество G(u,v) точек элементарной области плоскости. Если отображение, элементарную областьG(с декартовыми координатами x'=u, y'=v) плоскости переводить в пространство в виде $\Phi(x, y, z)$ элементарной поверхности,

то тогда координаты точек соответствующих множеств $(G \to \Phi)$ будет выражены через функцию:

$$x = f_1(x', y'),\ y = f_2(x', y'),\ z = f_3(x', y')$$

или (1)

$$x = f_1(u, v),\ y = f_2(u, v),\ z = f_3(u, v)$$

Для ясности изложения отметим, что поверхность можно представить не в виде тонкой абсолютно жесткой оболочки, а как гибкую, но нерастяжимую пленку. Оказывается, что некоторые из поверхностей, представляемые таким образом, можно постепенно деформировать и совместить с плоскостью так, что при таком процессе не возникает ни разрывов, ни складок.

Следовательно, вполне гибкий, но нерастяжимый кусок материи (жести, листа бумаги и.т.п), который может быть наложен в каком-нибудь месте на модель исследуемой поверхности должен соответствующим образом перемещаться по ней, при этом он должен изменять свою форму, но не испытывать разрывов и все время плотно соприкасаться с поверхностью.

Если подвижность поверхностипо самой себе зависит от положения поверхности в пространстве, то изгибаемостьповерхности в себе представляет внутреннее свойство поверхности, которое не может исчезнуть или появиться при изгибании поверхности.Так, например, любой цилиндр можно рассматривать как не имеющее существенного отличия от плоскости, так как плоскость (лист бумаги в клетку) может быть изгибаема в любой цилиндр.

Легко доказать, что любая поверхность может быть покрыта сетью кривых линии. Аналогично, кусок поверхности покрывается целиком и непрерывно определенным (ортогональным) семейством кривых, которые при рассматриваемых изгибаниях переходят сами в себя. Если выбрать произвольно две кривые из одного семейства, то соответствующие точки этих кривых должны находиться на одинаковом расстоянии по геодезической (кратчайшей)линии друг от друга, так как это расстояние при изгибании (как линии клетки листа завернутого в поверхность цилиндра)не изменяются. Поэтому всякая кратчайшая (геодезическая) линия, перпендикулярная к какой–нибудь кривой семейства, перпендикулярна и к остальным кривым. Следовательно, на изгибаемых поверхностях всегда имеется ортогональная сеть кривых, из которых одно семейство есть вышеописанное семейство, другое состоит из геодезических (кратчайших) линий. Следовательно, вдоль каждой кривой первого семейства гауссовая кривизна должна быть постоянной, так она остается неизменной при изгибании, и всякая точка кривой семейства при рассматриваемых изгибаниях должна переходить в любую другую точку той же кривой. Поэтому, чтобы описать распределение значений гауссовой кривизны на данной поверхности, достаточно задать эту кривизну вдоль геодезической линии второго семейства как функцию длины дуги. Этим объясняется суть происходящего преобразования при развертке поверхности [3, с. 232-234].

Классификация точек поверхности. Пусть на Ф (x, y, z) регулярной (дважды непрерывно дифференцируемой) поверхности задана некоторая точка M. Тогда через эту точку M можно провести касательную поверхность. Обозначим h и dрасстояния произвольной точки N поверхности от касательного параболоида и от точки M соответственно.

Если точка N стремится кточкеM,то отношение $\frac{h}{d^2}$ стремится к нулю

$$N \to M \Rightarrow \frac{h}{d^2} \to 0 \qquad (2)$$

При выполнении условия (2), касательная поверхность является соприкасающимся параболоидом. При этом возможно вырождение парабалоида в параболический цилиндр или плоскость.

Уравнение соприкасающегося параболоида, а также его вырождения в параболический цилиндр и плоскость могут быть записаны виде:

$$z - \frac{1}{2}\left(ax^2 + 2bxy + cy^2\right) = 0 \qquad (3)$$

Если в уравнение (3)подставить координаты точки N, то можно получить некоторую величину $\rho(\rho \cong h)$ близкое к значению h (h - расстояние от точкиN до параболоида). Далее разлагая функцию (3) по формуле Тейлора для отношения (2) можно записать

$$\frac{\rho}{d^2} = \frac{\left(x^2 + y^2\right)\varepsilon_1}{x^2 + y^2 + \left(x^2 + y^2\right)\varepsilon_2} \to 0 \quad при\ N \to \text{M},$$

Где $\varepsilon_1(x, y) \to 0$ и $\varepsilon_2(x, y) \to 0$ остаточные члены многочлена формулы Тейлора.

Таким образом, если соприкасающийся параболоид в точке M существует, то он единственный и всегда является соприкасающимся.

Теорема. В каждой точке M регулярной (дважды непрерывно дифференцируемой) поверхности существует и притом единственный соприкасающийся параболоид, в частности, вырождающийся в параболический цилиндр или плоскость.

Доказательство теоремы можно найти в учебнике по дифференциальной геометрии [5, с. 97-99].

Существование и единственность соприкасающегося параболоида позволяет сделать следующие заключения.

1. Если через точку проходит эллиптический параболоид, то точка поверхности называется эллиптической. Тогда любая кривая (в том числе и главные линии u, υ) поверхности, проходящая через данную точку имеет положительную (k_i) кривизну. Следовательно, поверхность выпукла и имеет положительную гауссовую кривизну , т.е. $k = k_1 \cdot k_2 = \frac{1}{R_1} \cdot \frac{1}{R_2} \succ 0$

2. Если через точку проходит гиперболический параболоид, то точка поверхности называется гиперболической. Тогда через данную точку проходят противоположно направленные (выпуклые и вогнутые) кривые с знакопеременными значениями $(\pm k_i)$ кривизны. Поэтому поверхность имеет седлообразную форму, а значит отрицательную гауссовою кривизну, т.е.

$$k = k_1 \cdot (-k_2) = \frac{1}{R_1} \cdot \left(-\frac{1}{R_2}\right) \prec 0$$

3. Если через точку проходит параболический цилиндр(с прямолинейной образующей), то точка поверхности называется параболической. Тогда через данную точку в одном направлении проходит прямая (образующая цилиндра), а в другом – кривая линия. Следовательно, поверхность имеет выпуклую линейчатую форму, значит ее гауссова кривизна равна нулю, т.е.

$$k = k_1 \cdot k_2 = 0, \quad т.к.\ k_1 = 0, k_2 = 0$$

4. Если через точку проходит (вырожденный соприкасающийся параболоид) плоскость, то точка поверхности называется точкой уплощения. В окрестности этой точки сама поверхность вырождается в плоскость. Следовательно гауссова кривизна поверхности равна нулю, т.е.

$$k = k_1 \cdot k_2 = 0, \quad т.к.\ k_1 = 0, k_2 = 0\,.$$

Следует отметить, что гауссова кривизна обладает одним в высшей степени важным свойством – она не изменяется при любом изгибании куска поверхности. Под изгибанием поверхности понимают такую деформацию, которая оставляет неизменным длины и углы всех проведенных на ней кривых. Поэтому полная кривизна поверхности и ее аналог для многих измерений играют решающую роль в **теории относительности**, которая в основном занимается изучением таких особых свойств искривленных многомерных многообразий [3, с. 196].

Действительно, при определенных допущениях, на основе теории геодезических на модели А.Пуанкаре реализуется геометрия Лобачевского. Известно, что теория относительности Эйнштейна была доказана на основе аксиом неевклидовой геометрии, поэтому изучение геодезических линий может привести к интересным результатам, имеющим научно-практическую ценность.

Результаты исследования по конструированию геодезических линий и других технических (плоских и пространственных обводов 3-го, 4-го порядка и составных) кривых приведены в приложении.

В задачах построения развертки поверхностей геодезическая линия поверхности играет важную роль, например на развернутой доле сферы средняя линия (меридиан сферы длиной πR) и

прямые (образующие касательного цилиндра) перпендикулярные к ней являются геодезическими линиями.

Радиус кривизны любой прямой линии на плоскости равен бесконечности. Следовательно, она состоит только из параболических точек. Поэтому, из-за постоянства гауссовой кривизны, невозможно наложить плоский лист бумаги на положительно или отрицательно искривленный кусок поверхности, т.к. в первом случае на бумаге образуются складки, во втором случае – разрывы. Отсюдаясно, что для выполнения развертки искривленной (положительной или отрицательной гауссовой кривизной) поверхности, следует ее определенным образом разбить на части или доли.

Основные свойства развертки кривых поверхностей. Развертывание — это такое преобразование поверхности (или ее части), в результате которого она деформируется и совмещается с плоскостью без разрыва и складок. Полученная при этом плоская фигура называется разверткой.

В данной работе рассматривается приближенная (или условная) развертка криволинейной поверхности с положительной гауссовой кривизной

$$k = k_1 \cdot k_2 = \frac{1}{R_1} \cdot \frac{1}{R_2} \neq 0$$

Здесь k_1- кривизна кривойu, а k_2- кривизна кривой υ, которые называются главными направлениями системы криволинейных координат. Кривизна и радиус кривизна обратно пропорциональны, поэтому R_1 и R_2 являются радиусами кривизны кривых линий υ и υ.

Если при развертке сохраняются длины отрезков геодезических линий, величины углов между ними и величины площадей замкнутых участков поверхности, то такое преобразование пространственной фигуры в плоскую форму называется изометрическим отображением. Следовательно, между точками поверхности и ее разверткой устанавливается взаимно однозначное соответствие. Это означает, что каждой точке на поверхности соотвтетствует единственная точка на развертке, каждой линии на поверхности соответствует определенная линия на развертке и наоборот.

Изометрическое отображение поверхности в плоскость состоит из двух преобразований: одно из них, так называемое конформное, сохраняет инвариантным величины углов между геодезическими линиями в точках их пересечения, а второе преобразование эквиреальное, сохранят величину площадей замкнутой области поверхности.

Перейдем куточнениюпонятий развертывающейся и неразвертывающейся поверхностей. Если касательная (вырожденный соприкасающийся параболоид) плоскость, проведенная в какой-нибудь точке поверхности, касается ее во всех точках прямолинейной образующей (проходящей через эту точку), то поверхность является развертываемой $(k = k_1 \cdot k_2 = 0)$.Значит у развертывающейся линейчатой поверхности касательная плоскость во всех точках одной образующей постоянна. Наоборот, если у поверхности в различных точках одной образующей разные касательные плоскости, то такая линейчатая поверхность является неразвертываемой. К развертываемым линейчатым поверхностям относятся – цилиндрические, конические и торсовые поверхности. К неразвертываемым линейчатым поверхностям относятся однополосный гиперболоид, гиперболический параболоид, коноид и другие криволинейные поверхности.

В инженерной практике часто приходится встречаться с задачей построения условных разверток неразвертывающихся поверхностей. Теоретически у неразвертывающихся поверхностей разверток быть не может. Легко доказать, что есть существенная разница между приближенной, но достаточно точной разверткой развертывающейся поверхности и условной разверткой неразвертывающейся поверхности.Это разница проявляется в процессе их изготовления. Действительно, для того чтобы из приближенной развертки получить поверхность, достаточно произвести изгибание тонкого листа, на которым начерчена развертка. Но чтобы получить поверхность из условной развертки, необходимо кроме изгибания произвести частичное или местное, как обычно очень сильное растяжение и сжатие листа.

При графических построениях развертывания обычно приходится производить спрямление или разгибание плоских, или пространственных кривых, лежащих на поверхности. Для этого кривая способом хорд разбивается на мелкие дуги, т.е. в кривую вписывается ломаная линия, звенья которой представляют небольшие хорды кривой.

Спрямление плоской кривой. Для этого полученные хорды последовательно откладываются на некоторой прямой, расстояние между конечными точками принимается за длину дуги кривой.

Разгибание плоской кривой. Для этого полученные хорды последовательно откладываются по той кривой, в которую должна быть разогнута данная кривая. Полученная дуга принимается за разогнутую данную кривую.

Спрямление пространственной кривой выполняются точно так же, лишь с той разницей, что вначале спрямляется как плоская кривая одна из ее проекций, например, горизонтальная, в горизонтальный отрезок (состоящий из малых хорд кривой), при этом фронтальная проекция этого отрезка (определенная плоско-параллельным перемещением) обращается в плоскую кривую, а затем она спрямляется в прямую линию.

Любые графические построения имеют относительную погрешность. Систематические ошибки происходят от многих факторов– от разрешающей способности глаз исполнителя, от качества чертежных инструментов, от масштаба изображения, от неточности точки пересечения прямых (или кривых) под острым углом, от толщины обводки чертежа и.т.п.

Определение величины относительной ошибки при построениях по способу хорд. Рассмотрим дугу радиусаR, в которую вписана хорда длиною *x*. Пусть дуга $\overset{\smile}{AB} = s$ а центральный угол ∠ AOB=2α.Если длина хорды

x=2Rsinαи $\alpha = \dfrac{s}{2R}$, то

$$x = 2R \cdot \sin\frac{s}{2R} \qquad (4)$$

Уравнение (4) разложив в ряд получим:

$$x = 2R\left[\frac{s}{2R} - \frac{1}{6}\left(\frac{s}{2R}\right)^3 + \ldots\right] = s - \frac{s^3}{24R^2}$$

Разность между дугой si ее хордой x выражается величиной

$$\Delta = \frac{s^3}{24R^2}$$

Если заменить дугу s ее хордой, то относительная ошибка от такой замены будут равна

$$f = \frac{1}{24}\left(\frac{s}{R}\right)^2$$

Пусть отношение $\dfrac{s}{R} = \dfrac{1}{4}$ и если данная дуга спрямлена ее хордами, то погрешность от такой замены составит $\dfrac{1}{24} \cdot \left(\dfrac{1}{4}\right)^2 = 0{,}26\,\%$

На практике такая погрешность в построении считается допустимой.

Список использованной литературы:

1.Бабаков В. О применении кривых второго порядка при проектировании и задании сложных поверхностей «Техническая эстетика», №9, М.,1966,12-16 с.

2. Бубенников А.В. Начертательная геометрия . «Высшая школа» М., 1985,288 с.

3.Гильберт А.В., Кон-Фоссен С. Наглядная геометрия «Наука», М 1961, 344 с.

4.Мульдеков И.О. Решения конструктивных задач описания кривых и поверхностей на основе методов оптимизации. «Диссертация на соиск.уч.степени доктора технических наук», М.,1996, 295

5. Погорелов А.В. Дифференциальная геометрия, «Наука», М.,1969,176с

6. Четверухин Н.Ф., Ливицкий В.С. и другие. Курс начертательной геометрии. Гос. изд-во тех.-теор. литературы М., 1956, 435 с.

Аннотация. Жұмыста изометриялық бейнелеу теориясы негізінде дөңес (оң таңбалы гаусстық иін көрсеткішті) беттердің жазбасын тұрғызудың әр түрлі мүмкіндіктері зерттеледі. Қыртыстанбай, жарылмай сырттай қапталатын бетпен оның жазбасының сәйкес нүктелерінің бір мәнділігі қалай сақталатыны қарастырылады. Тұрғызулар кезінде жүйелі түрде кететін қателік шамасы қандай мөлшерде екенін анықтайтын есептеулер тәсілі келтірілген.

Annotation. On the basis of the theory of isometric work fine convex (positive Gaussian curve) of the record is also studying the possible construction of a variety of surfaces. Creasing, distance covered behind its entry point to the importance of the page will remain. What is the value of a systematic error for the construction of a way to determine that the amount of calculations.

УДК 512
С 58

ПРАКТИЧЕСКИЕ ПРИМЕНЕНИЯ БЕСКОНЕЧНОЙ ДРОБИ

Сманов К.Ж.
Таразский государственный педагогический институт, г.Тараз

Понятие бесконечной конечной дроби всегда была актуальной темой в теории чисел. Свое время великие ученные математики в своих работах применяли бесконечные дроби решении задач.

В частности при раскрытие тайны архимедова числа, решение проблемы календаря, Тайна Григория XIII и др. Во всех работах была применено принцип: если хочешь с большой точностью аппроксимировать действительное число несложной дробью-заменой его подходящими дробями. Этот принцип легло в основу разгадки тайны Архимеда и решение проблемы календаря.

I.Тайна архимедова числа.

Для аппроксимации числа разложим его в ценную дробь. Можно взять десятичное приближение П с большим запасом точности, П=$\frac{3141599265}{100000000}$ и применим алгоритм Евклида:

П=[3,7,15,1,288,1,…] .

Тогда подходящие дроби вычислим по схеме:

n	0	1	2	3	4	…
a_n	3	7	15	1	288	…
p_n	3	22	333	355	102595	…
q_n	1	7	106	113	32657	…

С помощью этой можно легко раскрыть секрет Архимеда, и заодно и Меция.

Из таблицы можно получить:

Приближение	Подходящие дроби $\frac{p_n}{q_n}$
0-е	$\frac{3}{1}$=3 (с недостатком)
1-е	$\frac{22}{7}$=3,1424 (с избытком)
2-е	$\frac{333}{106}$=3,1415 (с недостатком)
3-е	$\frac{355}{113}$=3,1416 (с избытком)

Архимед в своих рассуждениях использовал подходящую дробь $\frac{p_1}{q_1}$, а Меций $\frac{p_3}{q_3}$.

Следующим применением ценных дробей- решение проблемы календаря. Сперва рассматривается решение проблемы чередования високосных лет. Тогда длину года в виде ценной дроби можно представить

1 год=365 суток 5 часов 48 минут 46 секунд = [365,4,7,1,3,5,64] суток , т.е.

$$\frac{5\ часов\ 48\ минут\ 46\ секунд}{1\ сутка}=\frac{20926\ секунд}{86400 секунд}=\frac{10463}{43200},$$

43200=4*10463+1348

10463=7*1348+1027

1348=1*1027+321

1027=3*321+64

321=5*64+1.

64=64*1

Теперь найдем несколько первых подходящих дробей:

a_n	4	7	1	3	5
p_n	1	7	8	31	163
q_n	4	29	33	128	673

Каждый столбец дает решение проблемы календаря. Например : первый столбец дает длину года приближенное значения $365\frac{1}{4}$ суток, значит високосный 1 год из 4. Третья строка-величина цикла (периода) ; вторая – число високосных лет в цикле.

Теперь рассмотрим как выбрать календарь. При решении проблемы календаря есть всего четыре варианта. Первый вариант- это юлианский календарь. Второй вариант- не целесообразен. По сложности он равноценен третьему, но уступает по точности. Третий вариант- (8 из 33) был предложен таджикским ученым и поэтом Омаром Хайямом. А четвертый вариант (31 високосных год из 128) исключительно точен, поскольку погрешность в 1 секунд не имеет практического значения. Поэтому было предложена использовать этот календарь.

Как видно из четырех вариантов нет григорианского календаря. Каковы были соображения Григория XIII ?

Очень соблазнительная следующая гипотеза: Григорий XIII исходил из соотношения 31:128, но, желая заменить период 128 лет на более удобный, выбрал период 400 лет. Чтобы определить сколько приходится високосных год на 400 лет , составим пропорцию:

$\frac{31}{128} = \frac{x}{400}$ => x≈96,875≈97

Таким образом: 97 високосных лет из 400. По грегорианскому календарю средняя продолжительность года равна 356 суток 5 часов 49 минут 12 секунд, т.е. она больше истинной на 27 секунд. Григорий XIII считал , что его год меньше истинного на 4 секунды. Поэтому , решение Григория XIII вполне было удовлетворена достигнутой точностью. Обобщая все сказанное , можно сказать , что ценные дроби на практике применились чисто и получились достаточно точные результаты.

Список использованной литературы:

1. А.Г. Курош. Курс высшей алгебры. М.,1971.
2. А.А. Бухштаб. Теория чисел. М.,1966.
3. И.С. Соменский, Сборник задач по высшей алгебре. М., 1977.
4. А.У. Нурымбетов.,М.К.Кадырбеков. Алгебра и теория чисел. Т., 2001.

Аннотация. Шексіз үздіксіз бөлшектер табиғи тұрғыда кәдімгі күнтізбенің дәл анықтауына мүмкіндігі зор. Оның көмегімен белгілі Григорион, Мейез кестелерінің қаншама дәлдікке жақын екендігін көрсету маңызды.

Annotation. It is a continuous calendar definition, physically infinitely usual details. Grigorian know, how important it is to show that near Maes charts accuracy.

УДК С52
К18

ЧИСЛО ФИБОНАЧЧИ В ЭКОНОМИКЕ

Сманов К. Ж.
Таразский государственный педагогический институт, г.Тараз

На валютном рынке, помимо анализа рынков на основе новостных лент и происходящих мировых процессов, применяется технический анализ графиков валютных пар, на основе так называемых волн, который может быть отдельным инструментом трейдера, так и частью фундаментального анализа, для дальнейшего принятия решений.

Существует очень много технологий анализа, от простых каналов до сложных графических анализаторов, основанных на рядах Фибоначчи и комбинаций с другими техниками и возможностями. Благодаря им можно узнавать предельные точки движения рынка, на которых должен начаться откат или же дальнейший рост. Как правило, движение рынка может резко измениться именно после прохождения этих точек, что позволяет входить на рынок в этот период с максимальной ожидаемой доходностью.

На основе чисел Фибоначчи моделируются и линии сопротивления и поддержки, благодаря построению дуг. Центром такой дуги является предыдущая точка максимального потолка или дна рынка, а ее радиус высчитывается с помощью умножения специального коэффициента (от 0.3 до 0.66) на величину предыдущего максимального роста или падения рынка. Числа Фибоначчи, кроме того, являются математической основой волновой теории Эллиота. Известный английский экономист выделил закономерность чередования импульсивных(трендовых) волн и коррелирующих (противоположных тренду). Эллиот установил, что, согласно особенностям психологического поведения, на рынке происходит 5 волн тренда, после которых наступает 3 откатные волны, противоположные тренду. Числа Фибоначчи, выраженные в коэффициенты вполне способны рассчитать длину коррелирующих волн. Теория Эллиота, кроме математической, имеет и психологическую основу: большинство трейдеров ожидают именно такого движения цены, в результате чего оно и происходит, что делает Теорию Эллиота «само сбывающимся пророчеством», хотя отнюдь не снижает ее ценность. Этот вид технического анализа рынка Форекс состоит из двух существенных компонентов – математической основы, выраженной через использование чисел Фибоначчи, и психологического ожидания игроков, которое находит свое выражение в волновой теории Эллиота.

Эту мысль высказал еще в 30-е годы один из самых известных людей, внесших вклад в теорию технического анализа – Ральф Нельсон Эллиотт. С тех пор конкретная польза применения этой идеи практически во всех методах технического анализа не вызывает сомнения. Ральф Нельсон Эллиотт был инженером. После серьезной болезни в начале 1930х гг. он занялся анализом биржевых цен, особенно индекса

Эллиотт писал: "Закон природы включает в рассмотрение важнейший элемент- ритмичность. Закон природы - это не некая система, не метод игры на рынке, а явление, характерное, видимо, для хода любой человеческой деятельности. Его применение в прогнозировании революционно."

Этот шанс предсказать движения цен побуждает легионы аналитиков трудиться денно и нощно. Вводя свой подход, Эллиотт был очень конкретен. Он писал: "любой человеческой деятельности присущи три отличительных особенности: форма, время и отношение, -и все они подчиняются суммационной последовательности Фибоначчи".

Один из простейших способов применения чисел Фибоначчи на практике – определение отрезков времени, через которое произойдет то или иное событие, например, изменение тренда. Аналитик отсчитывает определенное количество Фибоначчиевских дней или недель (13, 21, 34, 55 и т.д.) от предыдущего сходного события.

Числа Фибоначчи имеют широкое применение при определении длительности периода в Теории Циклов. За основу каждого доминантного цикла берется определенное количество дней, недель, месяцев, связанное с числами Фибоначчи. Например, длина Цикла (Волны) Кондратьева равна 54 годам. Отметим близость этой величины к Фибоначчиевскому числу 55.

Один из способов применения числа Фибоначчи – построение дуг (рис.1).

Рисунок 1. Дуги.

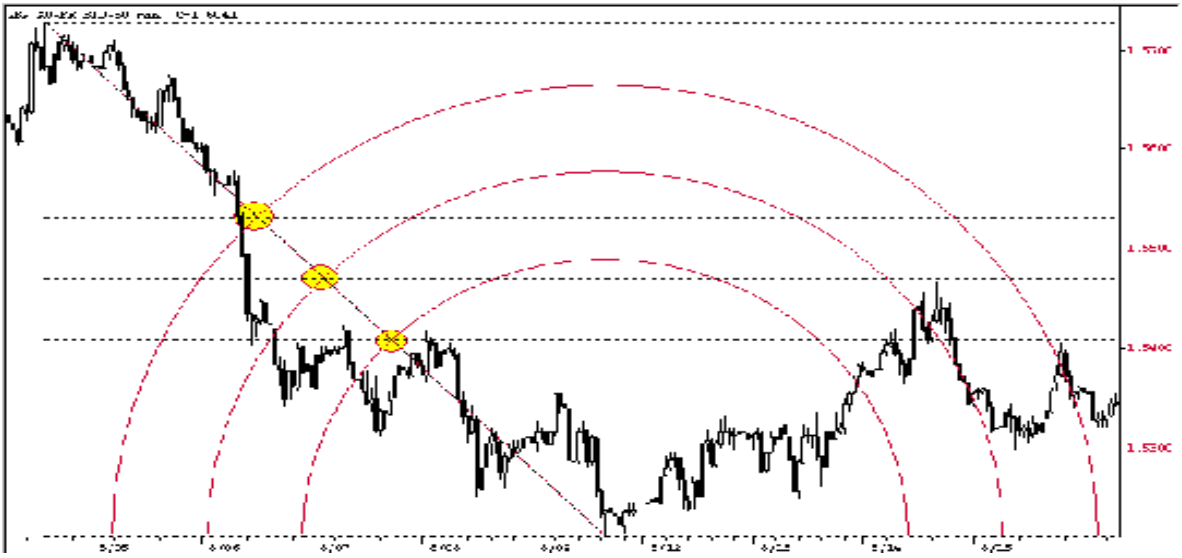

Центр для такой дуги выбирается в точке важного потолка (top) или дна (bottom). Радиус дуг вычисляется с помощью умножения коэффициентов Фибоначчи на величину предыдущего значительного спада или подъема цен.

Выбираемые при этой коэффициенты имеют значения 38.2%, 50%, 61.8%. В соответствии со своим расположением дуги будут играть роль сопротивления или поддержки.

Для того, чтобы получить представление не только об уровнях, но и времени возникновения тех или иных ценовых движений, дуги обычно используют вместе с веерными или скоростными линиями (рис.2). принцип их построения похож на описанный только что.

Рисунок2.Лучи

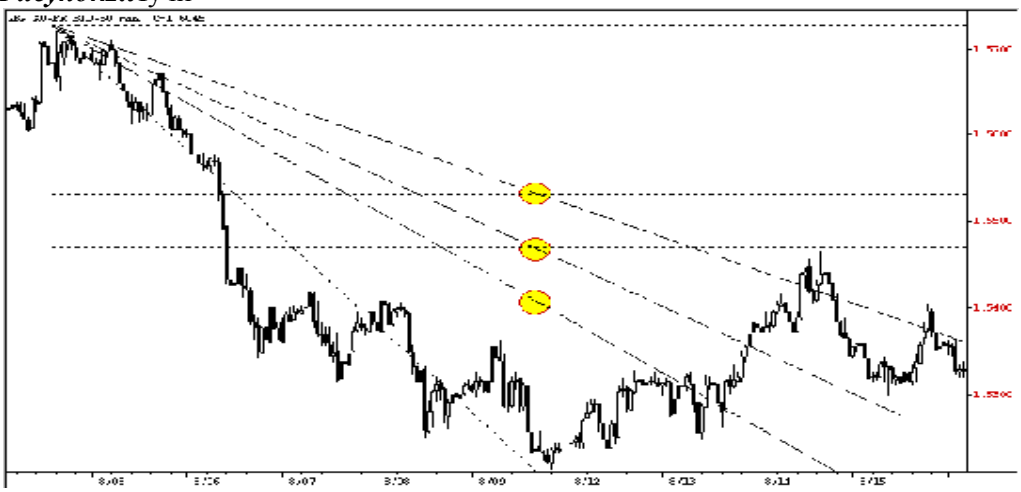

Выбираем точку (или точки) прошлых экстремумов и строим вертикальную линию из вершины второго из них, а горизонтальную – из вершины первого. Получившийся таким образом вертикальный отрезок делим на соответствующие фибоначчиевским коэффициентам части. После этого рисуем лучи, исходящие из первой точки и проходящие через избранные только что.

Пересечения верных линий и дуг будут служить сигналами для выявления поворотных точек тренда, причем как по цене, так и по времени (рис.3).

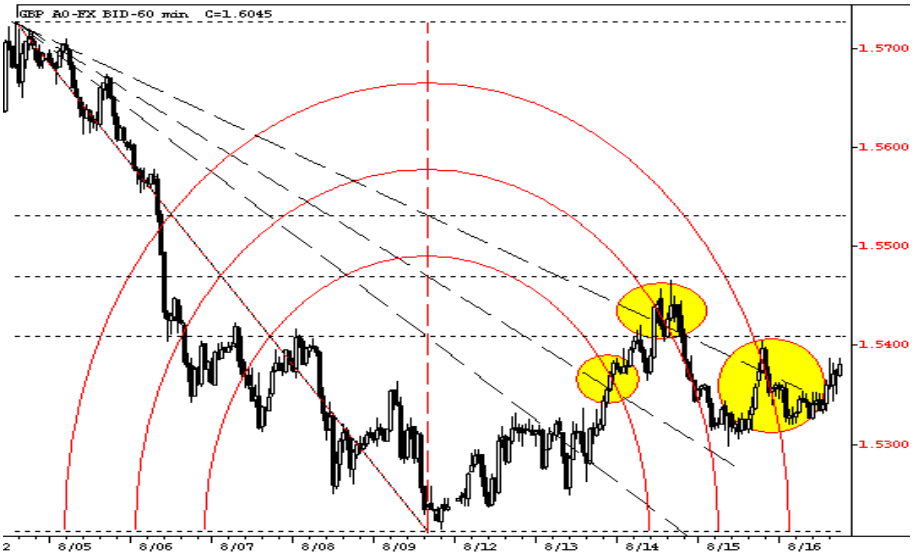

Использование коэффициентов Фибоначчи в Волновой Теории Эллиотта позволяет точнее определить время скачок цен .В целом числа Фибанначи успешно применяется в экономике.

Список использованной литературы:

1. Иохин В. Я . Экономическая теория : учебник. М. : Экономист, 2006.
2. Schumpeter J. Business Cycles: A Theoretical, Historical and Statistical Analysis of the Capitalist Process. N. Y. ; L., 1939.
3. Hawken, Lovins A., Lovins L. Natural Capitalism: Creating the Next Industrial Revolution. N. Y. : Back Bay Books, 2008.
4. Šmihula D. Waves of Technological Innovations and the End of the Information Revolution // Journal of Economics and International Finance. 2010. Vol. 2(4).
5. Давыдов А. А. Волны инноваций и числа Фибоначчи: оценка перспективности гипотезы. Режим доступа: http: //www.ssarss.ru/files/File/KomitetyROS/SystemSociology/Fibonacci_Numbers.pdf

Аннотация. Фибоначчи саны практикалық қолдануында, экономика саласында пайдалануы өте маңызды. Санның көмегімен қаржылық өсімнің өзгеруін анықтауға мүмкіндік береді.

Annotation.Number of Фибоначчи on to apply практикалық, in industryof economy to use very imp ortant. Financial height to changeto expose by the help of number allows.

ГЕОГРАФИЯ, БИОЛОГИЯ, ХИМИЯ, ЭКОЛОГИЯ

УДК 001.895
А 13

РАЗВИТИЕ КРИТИЧЕСКОГО МЫШЛЕНИЯ УЧЕНИКОВ НА УРОКАХ ХИМИИ

Абдурахманова Х.А., Каримова Н.А., Жарлыкапова Р.Б.
Таразский государственный педагогический институт, г.Тараз

Целью модернизации казахстанского образования является достижение нового качества, которое бы соответствовало актуальным запросам современной жизни. Наше время требует воспитания человека, способного воспринимать ускоренное развитие общества в целом, уметь ставить перед собой цели и воплощать в реальность. Развитие таких способностей связано с получением соответствующих умений и навыков, в основе которых лежит развитие критического мышления. Идея развития критического мышления является актуальным для развития преподавания и обучения в Казахстане.

Критическое мышление (с англ. – criticall thinking) система суждений, которая используется для анализа вещей и событий с формированием обоснованных выводов и позволяет выносить обоснованные оценки, интерпретации, а также корректно применять полученные результаты к ситуациям и проблемам. О важности целенаправленного развития критического мышления в образовании говорилось и раньше. Например, еще в начале двадцатого века князь Николай Жевахов писал о том, что ближайшей задачей образования должно являться «стремление пробудить в ученике его личное самосознание… заставить его критически отнестись к своим мыслям…». Современные исследователи в области методов развития критического мышления, как на Западе (Д.Халперн, К.Мередит, Д.Стил, Ч.Темпл, С.Уолтер и др.), так и в Казахстане (Алеуов, У., М.И.Махмутова, Ишмухамедова, Р.А, Лифанова Т.Ю.) под критическим мышлением понимают совокупность качеств и умений, обусловливающих высокий уровень исследовательской культуры обучающихся и обучаемого.[1]

Известный американский психолог и педагог Дайана Халпер в своем труде «Психология критического мышления» пишет: «Самый дорогостоящий товар в Америке – это мыслящие и образованные взрослые люди. Цель системы образования должна состоять в том, чтобы их было как можно больше». На современном этапе развития общества учитель должен приобретать новые роли и функции в учебном процессе. В современных условиях целью обучения становится раскрытие индивидуальных способностей ребёнка, развитие его умственной активности. Ставится задача не научить человека на всю жизнь, а научить его учиться всю жизнь. Решению этой задачи может успешно способствовать применение такой новой современной технологии, как технология развития критического мышления на уроках химии. [1]

Можно утверждать что, современная жизнь требует мышления высокого уровня, общения, способности адаптироваться в широком круге общественных и интеллектуальных ситуаций.

Развитие критического мышления на уроках химии позволяет ученикам критически мыслить, применять теоретические и практические знания в области самостоятельного решения химических задач, работать сообща, делясь мнениями между собой. Так как, критическое мышление – это шаг к активным, творческим методам.

Важнейшим условием для развития критического мышления является создание проблемных ситуаций в процессе обучения.

Неупорядоченное, стихийное применение проблемных задач в обучении критическому мышлению полезно, необходимо, но недостаточно для достижения каждым учеником наиболее высокого и доступного ему уровня. Ведь у каждого ученика имеются свои природные задатки и свои возможности достичь высокого уровня критического мышления.

Процессы активного мышления возникают лишь тогда, когда задача является для учащихся незнакомой, новой, и они вынуждены активно думать, размышлять, применять прежний опыт. Таким образом, настоящий интерес к знаниям, потребность в них у учащегося появляется тогда, когда он сталкивается в своей учебной деятельности с известной трудностью и практически убеждается, что для ее преодоления имеющихся у него знаний недостаточно, тогда, ученик сам реализует пути решения данной ему проблемой. И развивается самообразованием. Развитие

критического мышления на уроках химии позволяет ученикам развивать такие способности как, способности «слышать» мнение другого, соглашаться или опровергать его, обосновывая свою точку зрения. [2]

Одна из основных целей развития критического мышления — научить ученика самостоятельно мыслить, осмысливать, структурировать и передавать информацию, чтобы другие узнали о том, что новое он открыл для себя. Сущность применения метода развития критического мышления заключается в повышении у учащихся заинтересованность в предмете, побуждает в нем исследовательские качества, обдумывание путей реализации проблемы, приводит к осмыслению, помогает им обобщить приобретенные знания. Получаемую информацию необходимо уметь осмыслить критически. Для эффективного развития критического мышления школьников необходимо включать элементы методики его формирования на каждом уроке. Основные условия успешности развития критического мышления – это наличие проблемы, учет различных интересов учащихся, многообразие взаимодействий в процессе решения задач и потребность в рефлексии. [3]

Применяя элементы технологии развития критического мышления, учитель создает условия для творческой самореализации учащихся.

Таким образом, от учащихся требуется развитое мышление, высокая мобильность, компетентность. Указанные требования связаны с необходимостью формирования и развития критического мышления.

В программе развития критического мышления определение критического мышления состоит из 6 компонентов.

Критический мыслитель:

- Формирует собственное мнение;
- Совершает обдуманный выбор между различными мнениями;
- Решает проблемы;
- Аргументировано спорит;
- Ценит совместную работу, в которой возникает общее мнение. Умеет ценить чужую точку зрения и сознаёт, что восприятие человека и его отношение к любому вопросу формируется под влиянием многих факторов.

В применении технологии развития критического мышления можно выделить три основных этапа: вызов, осмысление, рефлексию.

Первый этап – вызов. С этого этапа начинается каждый урок. Его задачи:

- актуализировать и обобщить имеющиеся у учащихся знания по данной теме или проблеме;
- вызвать устойчивый интерес к изучаемой теме, мотивировать учебную деятельность школьников;
- побудить учащихся к активной работе на уроке и дома.

Второй этап – осмысление. На данном этапе учащиеся:

- получают новую информацию; осмысливают её;
- соотносят с уже имеющимися знаниями.

Третий этап – рефлексия. Он направлен на:

- целостное осмысление, обобщение полученной информации;
- присвоение нового знания, новой информации учащимися;
- формирование у каждого учащегося собственного отношения к изучаемому материалу.

Для дальнейшего развития критического мышления на уроках химии необходимо применять их на основе разработок планов уроков.

Разработка плана урока на основе технологии развития критического мышления

<u>План урока</u>

На уроках химии критическое мышление можно использовать при изучении самых разнообразных тем. Например, при изучении валентностей и валентных возможностей атомов я сообщаю, что высшая валентность элемента совпадает с номером группы в периодической системе Д. И.Менделеева. Поэтому можно предположить, что у азота и фосфора высшие валентности равны 5, у кислорода и серы -6,у всех галогенов – 7. Но в то же время для азота, кислорода, фтора это соответствие не характерно. Возникает проблема, которую надо разрешить.

В данном случае 1 стадией критического мышления – вызовом – является проблема несоответствия высшей валентности элемента номеру группы в периодической системе элементов.

На стадии осмысления новой информации класс разделяю на группы и предлагаю учащимся составить графические схемы строения и электронные формулы атомов азота и фосфора, кислорода и серы, фтора и хлора. Учащиеся работают в группах, сравнивают формулы и схемы, обсуждают материал о строении атома в возбужденном и невозбужденном состояниях.

При этом для себя отмечают, что они знали и не знали до этого, какие новые знания получили и т. д. 3 стадию – рефлексию – можно организовать в форме презентации результатов труда. Выступающие сопровождают ее формулами и схемами на доске. Выводы организуются в форме рефлексии, например:

1. Я знал, что …
2. Для меня новым было то, что …
3. Это противоречит моим представлениям о … и т. д.

Использование приемов развития критического мышления позволяет ученикам четче формулировать свои мысли, лучше запоминать изученное, делать логические умозаключения. Необходимо отметить, что важно не в готовом виде давать знания, а добывать их совместно. Формы урока в технологии развития критического мышления отличаются от уроков в традиционном обучении. Ученики не сидят пассивно, слушая учителя, а становятся главными действующими лицами урока. Они думают и вспоминают про себя, делятся рассуждениями друг с другом, читают, пишут, обсуждают прочитанное. Роль учителя — в основном координирующая. Элемент новизны – это методические приёмы учебной работы, которые ориентируются на создание условий для свободного развития личности ученика.

Список использованной литературы:

1. Интернет источники: http://kopilkaurokov.ru/vsemUchitelam/prochee/tiekhnologhiia-razvitiia kritichieskogho-myshlieniia-stat-ia
2. Коржуев А.В. Рефлексия и критическое мышление в контексте задач высшего образования // Педагогика. 2002. № 1. С. 18–22.
3. Каплунович И.Я. Понимание: диагностика и формирование Педагогика. 2004. № 9. С. 42–52.

Аннотация. Қазақстан білім жүйесін жаңартудың басты мақсаты – сапалы білім алу, себебі біздің заманымыз алдына мұрат қайып, соған жете алатын адамды тәрбиелеуде талап етеді. Осындай қабілеттерді жетелдіру химия сабағы барасындағы сыни ойлауды дамытудың негізінде жатқан қажетті білім алумен байлансты. Бұл мақалада сыни ойлау технологиясын химия пәні барысында осы технологияны қолдану арқылы дамытыу қарастырылған.

Annotation.The purpose of modernization of the Kazakhstan education is quality education as our time requires. Upbringing of a person who is able to set a goat I to achieve it. Consolidation of such connected with appropriate knowledge based on consolidation of critical thinking during chemistry classes. This article reviews the consolidation of critical thinking technology teaching I applying the technology during chemistry classes.

УДК 37:54
Б14

ИСПОЛЬЗОВАНИЕ РАСЧЕТНЫХ ЗАДАЧ В ПОВЫШЕНИИ УРОВНЯ ЗНАНИЙ ПО ХИМИИ

Багизова И.И., Делихасан - Оглы З.Ю., Жарлыкапова Р.Б.
Таразский государственный педагогический инстиут, г.Тараз

Связи с принятием новых реформ в обучении, государственная программа развития образования РК, ставит цель – овладение учащимися самостоятельно добывать и анализировать знания, критически мыслить и отстаивать свою точку зрения.

Решение задач по химии – необходимый элемент учебной работы, который закрепляет и воспитывает у учащихся материалистические представления о природе веществ. Упражнения и

задачи при изучении теоретического материала помогают конкретизации физических и химических явлений, дают прочные знания, развивают способности самостоятельной работы. Задачи служат также средством закрепления в памяти учащихся химических законов, теории и важнейших понятий.[2]

Можно сказать, что решение расчетных задач в химическом образовании занимает важное место, так как это один из приемов обучения, посредством которого, обеспечивается более глубокое и полное усвоение учебного материала по химии, а так же вырабатывается умение самостоятельного применения приобретенных знаний.

Многие педагоги-химики считают, что «задача есть... ситуация, которая определяет действие субъекта, удовлетворяющего потребность путем изменения ситуации». Решение задач есть вид творческой деятельности, а поиск решения — процесс изобретательства. Учебную же задачу принято считать частным случаем задачи вообще. Таким образом, основным содержанием задач являются проблемные ситуации, решение которых возможно в результате творческого поиска. При этом необходимо учитывать как специфику изучаемого предмета, так и психологические закономерности процесса решения.[1]

Особенность задач в том, что они расширяют кругозор, память, речь и мышление учащихся, а так же позволяют установить связь химии с физикой, биологией, экологией и математикой. С помощью расчетных задач можно развивать у ученика умение логически рассуждать, критически мыслить, планировать, делать краткие записи, производить расчеты и обосновать их теоретическими предпосылками, дифференцировать определенные проблемы. При этом не только закрепляются и развиваются знания и навыки учащихся, полученные ранее, но и формируются новые. Расчетные задачи являются средством контроля, самоконтроля и взаимоконтроля, помогает определить степень усвоения знаний, умений и их использования на практике.

Образовательная роль задач выражается в том, что, например, расчетные задачи раскрывают перед учащимися количественную сторону химии как точной науки. Через задачи осуществляется связь теории с практикой, в процессе их решения закрепляются и совершенствуются химические понятия о веществах и процессах. На основе решения задач, особенно качественных, легко организовать проблемное обучение. Процесс решения задачи — это восхождение от абстрактного к конкретному. В методологическом аспекте — это переход от абстрактного мышления к практике, связь частного с общим.

В химии задачи делятся на: расчетные и качественные, а в свою очередь расчетные задачи подразделяются на группы: по формуле вещества, по уравнению реакции и на растворы.

Качественные (экспериментальные) задачи – это задачи практического характера, ответы на которые учащиеся находят в процессе наблюдения за химическим опытом или в результате теоретического обоснования свойств веществ.

Расчетные задачи – это задачи количественного характера, ответы на которые учащиеся находят, проводя химические расчеты, основанные на теоретических знаниях по химии.

При прохождении педагогических практик в школе было замечено, при решении расчетных задач очень важно научить ученика размышлять, а не выполнять действия шаблонно, нужно заставить его вспомнить определенный материал, связанный с содержанием этой задачи. Главное – сформировать в ходе решения мышление, развить творческое воображение учащихся. В ходе анализа условия и текста задачи важно научить их составлять план решения (алгоритм), выполнять его, применять эвристический метод, последовательно, в соответствии с алгоритмом решения данной задачи.

Многие учителя в школе при решении расчетных задач по химии используют пропорции, что занимает большой объем времени и громоздкое решение. Методика решения расчетных задач, приведенная в данной работе демонстрирует рациональный способ решения задачи.

Описанная выше методика решения расчетных задач была с успехом использована на уроках химии во время прохождения практики в средней школе №13 г. Тараз.

Пример алгоритма решения задачи по органической химии.

Какой объем воздуха (н.у.) потребуется для сжигания смеси, состоящей из 3 л метана и 10 л ацетилена?

Последовательность выполнения действий	Оформление решения задачи
С помощью соответствующих обозначений запишем условие задачи	Дано: $V(CH_4)$- 3л $V(C_2H_2)$- 10л V(возд.) -?
Запишем уравнение реакции горения метане и ацетилена, затем найдем количества веществ кислорода	$CH_4 + 2O_2 = CO_2 + 2H_2O$ $n(O_2) = 2n(CH_4) = 2 * \frac{V}{V_m} = 2 * \frac{3л}{22,4л/моль} = 2 * 0,13 = 0,26(моль)$ $2C_2H_2 + 5O_2 = 4CO_2 + 2H_2O$ $n(O_2) = \frac{5}{2}n(C_2H_2) = \frac{5}{2} * \frac{V}{V_m} = \frac{5}{2} * \frac{10л}{22,4л/моль} = 2,5 * 0,5 = 1,25(моль)$
Найдем общий объем кислорода, который пойдет на сжигание метана и ацетилена	$V_1(O_2) = n * V_m = 0,26 * 22,4 = 5,8(л)$ $V_2(O_2) = n * V_m = 1,25 * 22,4 = 28(л)$ $V(O_2) = V_1(O_2) + V_2(O_2) = 5,8 + 28 = 33,8(л)$
Отсюда рассчитаем объем воздуха на сжигание (содержание кислорода в воздухе принимаем равным 21% по объему)	$V(воздуха) = \frac{V(O_2) * 100\%}{21\%} = \frac{33,8 * 100}{21} = 160,9(л)$
Запишем ответ	V(воздуха)=160,9 л

Пример алгоритма решения задачи по неорганической химии.

Рассчитать объем кислорода, необходимый для окисления 20г аммиака до оксида азота(II).

Последовательность выполнения действий	Оформление решения задачи
С помощью соответствующих обозначений запишем условие задачи	Дано: $m(NH_3)$-20г $V(O_2)$-?
Запишем уравнение реакции окисления аммиака, и затем найдем количество веществ кислорода	$4NH_3 + 5O_2 = 4NO + 6H_2O$ $n(O_2) = \frac{5}{4}n(NH_3) = \frac{5}{4} * \frac{m(NH_3)}{M(NH_3)} = \frac{5}{4} * \frac{20г}{17г/моль} = 1,5(моль)$
Найдем объем кислорода	$V(O_2) = n * V_m = 1,5моль * 22,4л/моль = 33,6(л)$
Запишем ответ	$V(O_2)$=33,6л.

Как видно из приведенных методик решения расчетных задач, чтобы решить любую химическую задачу учащиеся должны знать классы соединения, химические, физические свойства, химические формулы, строение веществ, функциональные группы, качественные реакции и т.д. Не зная всего этого ученик не сможет решить задачу. Поэтому можно утверждать, что расчетные задачи повышают уровень знаний, позволяют закреплять и более глубоко усваивать учебный материал, а задачи для самостоятельного решения не только развивают умение логически мыслить, но также воспитывают и волю к преодолению трудностей. Восстановление в памяти сведений, относящихся к задаче, есть мобилизация знаний. Так же учащиеся могут взаимооценивать друг друга с помощью расчетных задач, но не зная как решать ее он не может проверить другого.

Хочется надеется, что выпускники нашего вуза в своей будущей профессии будут применять расчетные задачи в обучении, так как расчетные задачи повышают уровень знаний учащихся по химии, и способствуют разумному оцениванию их качества знаний.

Список использованной литературы:

1. Г.И. Штремплер, А.И.Хохлова «Методика решения расчётных задач по химии 8-11» Москва Изд. Просвещение 2001 г.
2. Ерыгин Д. П., Шишкин Е. А. Методика решения задач по химии. — М.: Просвещение, 1989.

Аннотация. Химия пәнінде сандық есептерді шешу маңызды орын алады, өйткені бұл оқу материалын терең және толықтай меңгеруді қамтамасыз етеді. Бұл жұмыста келтірілген сандық есептерді шешу әдістемесі химия пәні бойынша есептерді шешудің оңтайлы, қиын емес әдісін көрсетеді.

Annotation. The solution of the computational tasks in chemistry plays an important role, because it provides the understanding of the topic more deeper and gives full assimilation of the curriculum. Methods of the solving computational tasks presented in this work demonstrates rational way of solving tasks in chemistry.

УДК 542
Д 29

ИСПОЛЬЗОВАНИЕ МЕТОДОВ ГРУППОВОЙ РАБОТЫ В ОБУЧЕНИИ ХИМИИ

Делихасан-оглы З.Я., Багизова И.И., Жарлыкапова Р.Б.
Таразский государственный педагогический институт, г.Тараз

Государственная программа развития образования РК до 2020 г. ставит одной их своих целей - овладение учащимися самостоятельно добывать и анализировать знания. Изучая развитие национальных образовательных систем, можно сделать вывод о том что именно те страны вышли на виток более высокого развития, которые развивались под влиянием таких мировых образовательных трендов, как применение новых подходов в обучении. Можно отметить, что современные реформы в казахстанской высшей школе осуществляются с учетом мировых образовательных тенденций развития образования.

Сегодня Казахстану требуются члены общества с такими качествами как умение самостоятельно добывать, анализировать и эффективно использовать информацию, умение рационально и эффективно жить и работать в быстро изменяющемся мире [1]. Сегодня необходимо определить новые организационные формы обучения, способы получения знаний учащимися, закрепления умений и формирования компетенций. На наш взгляд, это противоречие можно разрешить при широком использовании в учебном процессе групповой формы работы, основанных на развитии мыслительной деятельности школьников.

Групповая форма работы позволяет повысить мотивацию, вовлечь в содержание обучения как можно больше учащихся класса. Работа в группе снижает уровень тревожности учащихся, страха

оказаться неуспешным, некомпетентным в обдумывании и решении каких-то задач. В группе выше обучаемость, эффективность усвоения и актуализации знаний

Групповая форма обучения - такая форма организации познавательной деятельности, при которой происходит организованное взаимодействие трех или более индивидов, объединенных единой целью и совместными усилиями по ее достижению. Для такой формы работы характерно непосредственное взаимодействие и сотрудничество между учащимися, которые становятся активными субъектами собственного учения. В групповой работе происходит социализация личности, формируются коммуникативные умения, создаются условия для развития познавательной самостоятельности и интеллектуальных способностей.

Принципы групповой формы обучения:

Класс разбивается на несколько небольших групп (по 4–8 чел), в основе деления лежат два признака: уровень учебных успехов и характер межличностных отношений учащихся.

Каждая группа получает свое задание (путеводитель). Задания могут быть одинаковыми для всех или дифференцированными.

Внутри группы между участниками распределяются роли: консультант, генератор идей, слушатель, таймкеер и спикер и т.п

Процесс выполнения задания в группе осуществляется на основе обмена мнениями, оценками, результат представляется всему классу.

Алгоритм групповой формы обучения на уроке:

Подготовка к выполнению задания (раздача дидактического материала, инструктаж о времени, форме представления результата)

Основная часть – групповая работа (знакомство с дидактическим материалом, планирование работы в группе, распределение ролей или заданий, возможно индивидуальное выполнение своей части или совместное всего задания, обсуждение полученных результатов, сведение их в общий результат; подготовка выступления группы)

Заключительный этап: межгрупповая работа (выступления от групп, коррекция полученных знаний, рефлексия).

Правила конструирования заданий для групп:

- задания могут быть одинаковыми для всех групп либо дифференцированными.
- в групповом задании сочетаются репродуктивные и творческие вопросы;
- количество вопросов и заданий репродуктивного и творческого характера, их сочетание изменяется в зависимости от цели, содержания урока и уровня познавательной активности учащихся.

Подготовка к применению групповой формы на уроках:

- диагностика уровня готовности учащихся к самостоятельной познавательной деятельности;
- обучение конструированию вопросов и заданий репродуктивного и продуктивного уровня;
- обучение приемам работы с текстом;
- обучение распределению обязанностей в парах и группах и сотрудничеству в работе. [3]

В связи с внедрением в вузе новой дисциплины «Профильные ориентиры учителя», а именно модуля методики групповой работы, хотелось бы применить данную методику на практике и разработать уроки с применением этой методики. Ниже представлена технологическая карта урока химии в 8-м классе по теме «Основные классы неорганических соединений. Кислоты» с использованием групповой формой обучения

Тема урока: Основные классы неорганических соединений. Кислоты

Цели урока:

Обучающие:

1. Научиться классифицировать основные классы неорганических соединений, а именно кислоты

Развивающие:

1. Развивать интеллектуальные способности учащихся: анализировать полученную информацию, выделять главное, существенное, осуществлять синтез, делать выводы.

Воспитывающие:

1. Научиться работать в группах.

Оборудование урока

1. Рабочая тетрадь ученика
2. Схемы «классификация сложных веществ»
3. Цветные ценники двух цветов.

4. «Склянки с реактивами», содержащие кислоты, оксиды

Организация пространства:

Столы стоят в форме «кафе» для организации групповой работы.

План урока.

1. Организационный момент.

1.2. Приветствие.

1.3. Моделирование проблемного вопроса.

2. Основная часть урока.

2.1. Деление на группы

2.2. Работа в группах первого состава.

2.3. Изменение состава групп. Взаимообучение.

2.4. Презентация работы групп.

3. Итог урока.

3.1. Подготовка основного вывода.

3.2. Заключительное слово учителя.

Ход урока.

1. Моделирование проблемного вопроса

На магнитной доске перед началом урока размещают склянки, на которых написаны формулы оксидов, кислот. Учитель сообщает ученикам, что в помещении, где хранятся химические реактивы, делали ремонт и после ремонта необходимо навести порядок, расставив склянки с реактивами определенным образом, предлагая учащимся попробовать это сделать. Можно предложить учащимся сделать несколько попыток, спрашивая каждый раз, на каком основании ученик распределяет вещества по группам подобным образом. В итоге ученики должны сделать вывод: для того, чтобы вещества можно было разделить на группы необходимо знать признаки, по которым можно определить принадлежность веществ к той или иной группе сложных веществ.

2. Работа в группах

Каждый ученик получает рабочую тетрадь определенного цвета с номером от 1 до 4 (всего должно быть четыре цвета). Учитель предлагает разделиться на группы по цвету карточек. Участники каждой группы получают задание познакомиться с признаками одной из групп сложных веществ (оксидов, кислот). На работу отводится 10 минут.

3. Изменение состава групп. Взаимообучение.

После того как каждый участник группы освоил информацию и выполнил задание №1, состав групп меняется. Теперь ученики формируют группы по номерам. Таким образом, получается, что в каждой новой группе есть представители предыдущих групп. Работая в группах нового состава, обучающиеся выступают одновременно как в роли учителей, так и в роли учеников. Происходит взаимообучение. В итоге каждая группа, выполнив задания №1 и №2, заполняет одну из схем, иллюстрирующих классификацию сложных веществ.

4. Презентация работы групп

Каждая группа получает по три смайликов зеленого и красного цвета. Учитель предлагает обменяться составленными схемами, проверить и оценить работу следующим образом: если, по мнению группы, при составлении схемы не допущено ошибок, наклеивают зеленый смайлик , если есть ошибки – красного. Работа продолжается до тех пор пока каждая группа не получит назад свою схему, на которой должны быть три метки. После этого схемы вывешиваем на доске. Находим и устраняем ошибки, если они есть.

5. Подготовка основного вывода

Учитель говорит, что теперь, когда мы знаем, по каким признакам можно разделить вещества на группы, знаем, как называются группы сложных веществ, попробуем выполнить задачу, которая встала перед нами в начале урока: разделим вещества на группы. Ученики выходят к доске, на которой развешены «склянки с реактивами» и группируют их по классам (оксиды, кислоты), давая определение классам веществ.

6. Заключительное слово учителя [2]

В будущей профессии учителя хотелось бы применять новые подходы и технологии в обучении, а именно групповую форму работы, которая способствует развитию мыслительной деятельности всех учеников на уроках химии. Как видно, из предлогаемой разработки урока, групповая форма работы будет способствовать развитию у большинства учащихся навыков сотрудничества, ведения групповой дискуссии, нахождения общего решения. Также групповая работа стимулирует учащихся к творческому поиску различных вариантов решения поставленных

задач. Применение групповых технологий работы на уроках химии 8-11 классах, когда от учащихся требуется усвоение большого количества новых понятий и правил, является объективной необходимостью при изучении химии.

Список использованной литературы:

1. Концепция образования Республики Казахстан до 2020 года.
2. Учебник для 8 классов общеобразовательных школ РК /Нурахметов ж.с./
3. Интернет источник: http://cpm.kz/

Аннотация.Қазақстан Республикасы білім беру саласындағы енгізілген өзгертулерге байланысты ақпаратты өз бетінше табу, талдау, қолдану турлерін сапалы білетін қоғам мүшелерін қажет етеді. Оқытудың топтық әдісі оқушылардың химия сабақтарында ойлау әрекетін жүзеге асырады.

Annotation.Ih connection with chopes in the educational system of the Republic of Kazakhstan it is expected the members of the society with the such kinds as abilities to manage to get, to analyse and effectively use information in the so chanpable world. The group-work of education promotes this, and group-work developes understaning activities students on the chemistry lessons.

ӘӨЖ 371.57

БИОЛОГИЯ САБАҒЫНДА ҚОЛДАНЫЛАТЫН ОҚЫТУДЫҢ ТИІМДІ ӘДІСТЕРІ

Махамедова М.М.
Байзақ ауданы, Сарыбарақ негізгі мектебі, Жамбыл облысы

Бүгінгі таңда қоғамымыздың даму бағытында жан-жақты дамыған, сауатты, саналы азамат тәрбиелеу мәселесі жүктеліп отыр. Ол сабақтың сапасын арттыру арқылы оқушылардың білімін көтеру оқуға деген ынта жігерімен қызығушылығын арттыру. Бұл ең алдымен әр мұғалімнің міндеті. Ал мұғалімдер үшін оқытудың түрлі әдістері мен тәсілдерін пайдалану қажеттігі жоғарылап отыр. Осы тұғыдан бүгінді күні жаңа техналогияның тиімді әдістері арқылы оқушылардың сапалы білім мен білікті бойына сіңіре отырып, қоршаған ортаны қорғау арқылы экологиялық тәрбие беру, салауатты өмір салтын ұстануына үйрету ұстаздардың басты міндеті болып отыр.Ол қоршаған орта туралы білімдерін кеңейту, оқушыларды табиғатта өздерін дұрыс ұстауға үйрету мектеп мұғаліміне арнайы тәрбиелік іс-шараларды ұйымдастыруды талап етеді.

Оқыту – мектеп оқушыларына білім беру, танымдық белсенділігін арттыру және дамыту. Жаңа білім алу мұғалім мен оқушыға арасындағы танымдық ақпарат алмасу үрдісі. Ол ең алдымен шығармашылықпен жұмыс жасауға итермелейді, себебі оқушы білімді мұғалімнің көмегімен және өз бетінше іздену арқылы алады. Мұғалім оқушының білім алуына бағыт бағдар беріп, жағымды жағдайлар жасайды.

Оқыпу үдерісінің басты компоненттері — оның мақсаты мен мазмұны. Оқушылардың рухани танымдық дамуына, оқытудың ғылымилығы мен бағыты тікелей ықпал етеді. Берілетін білімнің сапасы да оқушылардың қай бағытқа бейімділігі де маңызды. Жалпы білім беруүш түрлі мақсатты көздейді. Олар, біріншіден, табиғат, қоғам, техника, өнер туралы ғылыми білім негіздерін меңгеру. Ол ғылымдағы негізгі және жетекші ұғымдағы зандылықтардан, фактілермен идеялардан басқа, дүниетанымдық идеялар мен сенімдер, практикалық біліктер мен дағдылар және ғылыми ойлау тәсілдері. Екіншіден, оқушыларды практикалық іс-әрекетке даярлау, өз бетімен қоғамдық пайдалы еңбек етуге дайындау. Үшіншіден, оқушылардың ғылыми көзқарасын қалыптастыру, оқу пәндерін оқытуда танымдық және тәрбиелік мүмкіндіктерін бірге қалыптастыру, ғылымға бағыттау.

Оқыту — екі жақты процесс. Оқыту процесі — оқушы мен мұғалімнің өзара бірлесіп жасайтын қызметінен тұратын күрделі әрекет. Оқыту -мұғалімнің білім берудегі жетекші әрекеті болса, оқу — баланың өзінің танымдық, практикалық әрекеті.

Оқушылардыңтанымдық қызығушылығы мен белсенділігін арттыруға бағытталған технологиялар білім алушылардың сабаққа деген ынта жігерін, әрі мамандыққа деген даярлығын анықтауға мүмкіндік береді. Оқыту технологияларына сын тұрғысынан ойлау, жобалау, проблема

туғызу, топтық жұмыс және т.б. жатады.Оқушының сабақтағы іс-әрекетін, қызметін ұйымдастырудың айқын жоспары енді бұрынғыдай талдап түсіндірілмейді, тек қана оқушы қандай жағдайда не істеуі керектігіне қысқаша нұсқау беріледі.

Биология сабағында тәжірибелік жұмыстар орындаумен қатар оқушылардың өз бетінше ізденуіне оның шығармашылық тапсырмалар беріледі. Ол бір тақырыпты теориялық талдау мен оны тәжірибе барысында зерттеп танып білу. Егер қызығушылық деңгейі жоғары болса және тақырыпты зерттеген материалдары тың, әрі нақты мәліметтер айқындалса оқушы оны ғылыми зерттеу жобасы ретінде жалғастырады.

«Ауызша айтылғанды ұмытамын. Көрсетсең, мүмкін есімде сақтармын. Қатысушы болсам, мен түсінемін» - деген пікір қытайлық даналардың нақыл сөздері. Ол қазіргі таңда сабақта интерактивті тақтаны қолдану мүмкіндігі де едәуір артып келеді. Ол сабақ үрдісін оқушылардың жақсы меңгеруіне, үнемделген уақыт өз бетінше білім алуына себеп болады, есте жылдам сақталуына әсер етеді. Ал оқушының өз бетінше білім алуы- білім сапасын көтерудің бірден бір жолы.Табиғаттың қыр-сыры мен құбылыстарының, заңдылықтары мен оның мән-мағынасын терең түсінудегі оқушыныңөздігінен білім дағдылары мен іскерлігін жетілдірудегі мұғалімнің әрбір қадамы оның биологияны оқытудағы шығармашылық деңгейін кеңейте түседі.

Оқытудың дәстүрлік практикасында мұғалім сабақтың көп бөлігінде түсіндіреді, көрсетеді, сұрайды, үлгі бойынша тапсырмалар береді және оқушының белсенді танымдық қызметіне өте аз уақыт бөледі. Проблемалық, зерттеулік және практикалық әдістер жеткіліксіз пайдаланылады. Сабақта оқыту технологиясын жан-жақты пайдалану тиімді, берілген білім әрі нәтижелі болу үшін біз ең алдымен оқушылардың жеке тұлға ерекшеліктеріне, биология пәні бойынша білімді игеру деңгейіне, материалдың қиындығына байланысты саралау. Биология сабағында біз үшін маңызды, біріншіден, сабақтың мазмұны; екіншіден, сабақты өткізудегі қолданылатын оқытудың жаңа әдістерін таңдау; үшіншіден, сабақтың нәтижелігі. Өйткені, ол оқушының ойлауын, елестету мен есте сақтауын белсенділігін, дағдысын білім саласының дамуын қамтамасыз етеді. Сабақтың ерекшелігі және оның тиімділігін арттырудың негізгі тәсілдерінің бірі- оқушыларға өз бетінше орындауға тапсырма беру. Ол сабақтағы алған білімдерін бекіту мен толықтыруа арналған танымдық тапсырмалар: ойын, жаттығу, сөз жұмбақ, глосарий құрастыру және т.б.

Білімді бекіту және білік пен дағдыны қалыптастыру әдісі құрылым түріндегі жаттығуларды орындату жолымен де іске асырылады. Бұл реттегі жаттығудың мына сияқты тапсырмалары болады.Мәселен, тақырыптар мен тарауларды қайталағанда оқушыларға ребустар мен сөзжұмбақ құрастыру тапсырылады. Оның мақсаты білімді тексеру мен бекіту, есте сақтау қабілетін дамыту, өз бетінше ізденушілік қасиетін қалыптастыру, талдау, сын тұрғысынан ойлау мүмкіндігін арттыру. Мұндай тапсырманы оқушылар зор ынтасымен орындайды. Оқушының пәнге қызығушылығын арттыруда деңгейлеп, саралап оқытудың тиімді жақтары:

- сыныптағы барлық оқушы жұмыспен қамтамасыз етіледі, барлығы жеке тапсырма алады, ол белсенділікті оятады;
- оқушы өз білімінің деңгейін арттыруға, ізденуге бағыттайды;
- оқушынытиянақтылыққа, ұстамдылыққа тәрбиелеп, жауапкершілік сезімін арттырады.

Оқушы күнде өзіне сабақ беріп жүрген мұғалімнің сөйлеген сөзін, даусын түсініп, дағдыланып, үйреніп қалады. Осындай жағдайды болдырмау үшін мұғалім қазіргі заманға сай компьютер технологиясын қолданғаны дұрыс. Яғни, компьютерге алдын-ала енгізілген немесе CD дискіге жазылған түрлі жаттығуларды, мәтіндерді, түрлі мақал-мәтелдерді мақсатты түрде тыңдатып, түсіну дағдыларын жан-жақты қалыптастыру қажет. Мысалы: биология сабағында аңдар мен құстардың дауысы және т.б.

Төменде берілген басқа да әдістерді мұғалім ақпараттық-техникалық құралдармен қатар қолдана алады:

1. Сөздік әдісі
2. Көрнекілік әдісі
3. Танымдық ойындар әдісі
4. Инновациялық әдіс
5. Иллюстрация әдісі т.б.

Тиімді технологиялар, мәтінмен жұмыс істеу, ән үйрету, жобалап оқыту, бейне материалдармен жұмыс істеу, жаңа әдістерді пайдаланудағы мақсаты – оқушыларға биология ғылымының сапалы да терең білімін беру, олардың ойлау дағдыларын жетілдіріп, еркін талдау мен сөйлеуге үйрету.

Әр түрлі оқу әдістерді қолдану оқушылардың пәнге қызығушылығын арттырады, олардың сабақ үстінде маужырап, ұйықтап, іш пісуіне жол бермейді.Оқытудың тиімді әдістерін қолдана отырып сабақ материалы бойынша жұмыс жүргізгенде, мұғалім мен оқушылар арасындағы педагогикалық қарым-қатынас әрі кері байланыс амалдары ұштастырылады, сонымен бірге ұстаз бен шәкірттер арасындағы жұмыстардың бірлігі айқын көрініс береді. Биологияны оқыту барысында оқушылардың танымдық қызығушылығын белсендіру – білім беру мазмұнын тереңдетіп, дүниетанымын кеңейтеді, сын тұрғысынан ойлау қабілетін дамытады, әрі өзінше ой-пікір түйіндеуге үйретеді.

Мектеп оқушыларының оқу әрекетін тиімді ұйымдастыру мен оқытудың әдіс-тәсілдерін дұрыс пайдалану олардың білім алуға деген қызығушылықтары мен танымдық белсенділігін арттырады. Ол ең алдымен оқытудың инновациялық технологиясын қолдану мүмкіндігі. Мұғалімінің дамыта оқыту технологиясын қолдану шеберлігі. Ал сабақ барысында дамыта оқытуды ұйымдастыру танымдық белсенділікті дамыту мен оқушыға ақыл-ой әрекетін меңгеруге қолдау көрсету. Биология сабағында сын тұрғысынан ойлау технологиясын қолдану, әсіресе мұғалім мен оқушы арасындағы педагогикалық қарым-қатынасты үйлесімді орнатуға мүмкіндік береді. Мұндай технология мұғалімге дайын білімді түсіндіріп қана қоймайды, ол бақылаушы, бағалаушы, әрі баланың танымдық іс-әрекетті ұйымдастырушы.

Пайдаланылған әдебиеттер тізімі:

1. Бозбаева Г. Әдіс тәсілдерінің тиімділігі. Биология және салауаттылық негіз. 2006. №5.
2. Булашбаева А. Жаңа технологиялар әдістері. Биология және салауаттылық негіз. 2006. №6.
3. ЖүнісқызыГ. Биология оқыту әдістемесі. Биология және салауаттылық негіз. 2003. №4.

Аннотация. Применяя эффективные методы обучении,учитель делает процесс более полным, интересным, насыщенным.Его цель заключается в передачи учащимся новых для них знаний, формировании новых свойств личности.

Annotation. Using effective methods of teaching, the teacher makes the process more comprehensive, interesting, saturated. Its purpose is to transfer students for their new knowledge, the formation of new personality traits.

УДК 37:54
Т 12

РАЗВИТИЕ КРИТИЧЕСКОГО МЫШЛЕНИЯ НА УРОКАХ ХИМИИ

Таубаева Р.С., Таубаева Д.С., Камбарова Э.А.
Таразский государственный педагогический институт, г.Тараз
№ 17 средняя школа гимназия им Трубицына, с.Мерке, Жамбылская обл.

Придерживаясь мнения тех ученых, которые считают, что творческие способности можно развить, создав для этого специальные условия. Если школьник с самого начала подготавливается к тому, что он должен создавать, придумывать, находить оригинальные решения известным проблемам, то личность этого школьника будет формироваться не так, как формируется личность ребенка, обучаемого в рамках идеологии - повторение сказанного учителем. Современному педагогу становится ясно, что ни одна наука в одиночку не может дать ответа ни на один заявленный вопрос, ни одна педагогическая технология, взятая в отрыве от других социальных ситуаций взаимодействия, не обеспечит растущему поколению ориентацию на самореализацию в мире современной науки. Именно поэтому организация учебного процесса, связанная с развитием склонностей к критическому мышлению, представляется нам (мне и моим коллегам) инструментом, который позволяет разрешить противоречия между консервативными установками традиционного образования и авангардными идеями, позволит в большей степени реализовать те педагогические задачи, о которых было сказано выше.

"Критическое мышление" - обозначение некоторого педагогического подхода. Это педагогическая технология построения урока на базе критического отношения к тексту.

"Критическое мышление" - новый взгляд на урок, эта технология дает освоение нового способа познания. Школа - это то место, где ребенку отвечают на вопросы, которые он не задавал. Уроки, выстроенные по технологии "критического мышления", побуждают детей самих задавать вопросы и активизируют к поиску ответа. Технология "критического мышления" позволяет активизировать интеллектуальную и эмоциональную деятельность ребенка, вовлечь в процесс обучения личностное начало ребенка. Одна из основных целей технологии развития критического мышления — научить ученика самостоятельно мыслить, осмысливать, структурировать и передавать информацию, чтобы другие узнали о том, что новое он открыл для себя [1, 2].

Технологию развития критического мышления предложили в середине 90-х годов XX в. американские педагоги Дж.Стил, К.Мередит, Ч.Темпл как особую методику обучения, отвечающую на вопрос: как учить мыслить. Критическое мышление, по мнению американских педагогов, означает, что человек использует исследовательские методы в обучении, ставит перед собой вопросы и планомерно ищет на них ответы. А.П.Чернявская отмечает, что технология развития критического мышления, или РКМЧП, это разновидность личностно-ориентированного обучения. “Разница лишь в том, что в данном варианте личностно-ориентированное обучение не останавливается на общих лозунгах, а достигает уровня технологической проработки метода”. Раскрывая особенности технологии развития критического мышления как интегративного способа обучения, Е.О.Галицких выделяет четыре существенных компонента группового задания для самостоятельной работы учащихся [3-4]:

- оно содержит ситуацию выбора, который делают учащиеся, ориентируясь на собственные ценности;
- предполагает смену ролевых позиций учащихся;
- настраивает на доверие участников группы друг к другу;
- выполняется приемами, которыми человек пользуется постоянно (сравнение, систематизация, анализ, обобщение и др.).

Выполняя групповое задание, общаясь между собой, ученики участвуют в активном построении знаний, в добывании необходимой информации для решения проблемы. Школьники приобретают новое качество, характеризующее развитие интеллекта на новом этапе, способность критически мыслить. Ученые-педагоги выделяют следующие признаки критического мышления:

- мышление продуктивное, в ходе которого формируется позитивный опыт из всего, что происходит с человеком;
- самостоятельное, ответственное;
- аргументированное, поскольку убедительные доводы позволяют принимать продуманные решения;
- многогранное, так как оно проявляется в умении рассматривать явление с разных сторон;
- индивидуальное, ибо оно формирует личностную культуру работы с информацией;

социальное, поскольку работа осуществляется в парах, группах; основной прием взаимодействия - дискуссия.

Критическое мышление начинается с вопросов и проблем, а не с ответов на вопросы преподавателя. Человек нуждается в критическом мышлении, которое помогает ему жить среди людей, социализироваться, ее основу составляет трехфазный процесс: *вызов - реализация смысла (осмысление содержания) - рефлексия (размышление).*

Структура занятия в концепции "критического мышления":

1 этап - «Вызов" (ликвидация чистого листа). Ребенок ставит перед собой вопрос "Что я знаю?" по данной проблеме.

Можно предложить ребенку работу с вопросами по проблеме. Работа с вопросами может проходить в два этапа: "я сам", "мы вместе" (парная или групповая работа). Хороший прием, который может использоваться на данной стадии - это "мозговая атака". На стадии вызова у ребенка должно сформироваться представление, чего же он не знает, "Что хочу узнать?".

2 этап - "Осмысление" (реализация осмысления).

На данной стадии ребенок под руководством учителя и с помощью своих товарищей ответит на те вопросы, которые сам поставил перед собой на первой стадии (что хочу знать).

Здесь может быть предложена работа с текстом: прочитать, пересказать, растолковать соседу (группе), заполнение матричной таблицы, чтение с пометками текста (“V” - уже знаю ; “+” - новое; “-” - противоречит взглядам; “?” - “хочу узнать подробнее”), выписка из текста.

3 этап - "Рефлексия" (размышление).

Размышление и обобщение того, “что узнал” ребенок на уроке по данной проблеме. На этой стадии может быть составлен опорный конспект в тетради учащегося. Кроме того, могут быть осуществлены: а) возврат к стадии вызова; б) возврат к ключевым словам; в) возврат к перевернутым логическим цепочкам; г) возврат к кластерам.

Методические приемы критического мышления

Вызов

1. Парная мозговая атака.
2. Групповая мозговая атака. (В случае отказа: напиши, почему отказываешься? Посиди в группе и послушай).
3. Работа с ключевыми терминами.
4. Перевёрнутые логические цепи (связать последовательность элементов информации в нужной последовательности).
5. Свободное письмо (задаётся тема, а способ воплощения - нет; пишите всё, что приходит в голову: это может быть связанный текст, или опорные словосочетания).
6. Разбивка на кластеры (построение логографа-выделение блоков идей).
7. Механизм ЗХУ (знаю, хочу узнать, узнал).

Стадия осмысления

1. Маркировочная таблица (5 - я так и думал, + - новая информация, + ! - очень ценная информация , - - у меня по-другому, ? - не очень понятно, я удивлён).
2. Взаимоопрос и взаимообучение (например, задать друг другу вопросы).
3. Двойной дневник (страница делиться на две части: слева - что понравилось, запомнилось, справа - почему, какие ассоциации).

Рефлексия

1. Возврат к стадии вызова (обсудить, что совпало).
2. Возврат к ключевым словам.
3. Возврат к перевернутым логическим цепочкам.
4. Возврат к кластерам (их заполнение).
5. Возврат к ЗХУ.

Дополнительные приемы

А) Кубик. Грани

- Дай описание.
- Сравни с чем-нибудь.
- Проассоциируй (на что похоже).
- Проанализируй (из чего состоит).
- Примени это.
- Приведи примеры.

Б) Синквейн-способ творческой рефлексии - “стихотворение”, написанное по определенным правилам: 1 строка - одно существительное,

2-ая - два прилагательных,

3-я - три глагола,

4-ая - крылатая фраза,

5-ая - одно существительное, которое выражает суть.

"Критическое мышление" можно смело отнести к инновационным технологиям, так как она соответствует основным параметрам инновационного обучения [5].

Вывод

Большое значение в педагогической деятельности сыграли курсы: «Развитие критического мышления через чтение и письмо», и мы используем данную технологию. Те коллеги, кто участвовал в данном проекте, знают, что урок состоит из трех главных этапов. Их можно успешно использовать в различных фазах урока, и в побуждении, и осмыслении и рефлексии (работа на интерактивной доске).

При работе на интерактивной доске импонирует то, что в работу включены многие виды памяти - слуховая, зрительная и другие, а при готовом материале это делает работу учителя более комфортной, а для учеников - более интересной. Опираясь на концепцию непрерывного педагогического образования, педагога новой формации Республики Казахстан, где главной целью является развитие компетентности не только учителя, но и ученика, необходимо развивать в нем

элементы логической общеучебной деятельности, планирования, анализа рефлексии и самооценки знаний.

Список использованной литературы:

1. Боганикова Н.В., Муштавинская И.В. Технология развития критического мышления на уроках истории и краеведения. – СПБ, 2014
2. Бутенко А.В., Ходос Е.А. Критическое мышление: метод, теория, практика. – М.: Мирос, 2002
3. Заир-Бек С., Муштавинская И.В. Развитие критического мышления на уроке. Пособие для учителя. – М.: Просвещение, 2004
4. Сайт международного журнала о развитии критического мышления «Перемена» http://ct-net.net/ru/ct_tcp
5. ФГОУ ВПО Томский государственный университет, НОЦ «Институт инноваций в образовании – Методические материалы по теме «Технология развития критического мышления через чтение и письмо». – Томск, 2006.

Аннотация. Бұл мақалада «Оқу мен жазу арқылы сыни тұрғыдан ойлауды дамыту» жобасын әдіс пен философия ретінде тәжірибелерде белсене енгізудің үлгісі ұсынылады.

Annotation. In this article the example of the introduction of active learning into practice the project «Development of critical thinking through reading and writing» as a method and philosophy.

МАҚАЛАЛАРДЫ РӘСІМДЕУ ТӘРТІБІ

Жарияланым төмендегі элементтерден тұрады:

а) ӘОЖ (әмбебап ондық жіктеу)

б) мақаланың тақырыбы (барлығы бас әріптермен);

в) авторлар туралы мәлімет;

г) мақаланың мәтіні;

д) әдебиеттер тізімі (5-10);

е) аннотация.

Мақалаларды жазу мен рәсімдеу тәртібін сақтау үшін журнал редакциясы авторлардың төмендегі ережелерді сақтауын сұрайды.

Мақала материалдары баспадан шығу үшін Microsoft Word 2003, 2007 редакторында немесе соған сәйкес редакторларда терілген 3-10 беттік мақаланың қолжазбасы А4 форматты қағазға 1 дана шығарылып, қазақ, орыс немесе шетел тілдерінде тапсыруға болады. Мақала материалының электронды нұсқасы міндетті түрде болуы қажет. Баспаға ұсынылатын мәтінді рәсімдеу тәртібі: KZ Times New Roman, шрифті – 12, жоларалық интервал – 1, параметрлері барлық жағынан – 2см.

Мақала төмендегі құжаттармен қоса ұсынылуы қажет:

- Редакцияға келіп түскен материалдарда ғылым докторы немесе ғылым кандидатының ұйымның мөрі басылған пікірі болуы керек. Пікір беруші мақалалардың сапалылығына жауап береді. Ғылыми дәрежесі жоқ авторлар үшін ғылым докторларының немесе ғылым кандидаттарының пікірі болуы тиіс. Мақалаларды жариялау үшін пікір берушілердің ұсынысы жеткіліксіз. Соңғы шешімді редакция ұжымы қабылдайды.

- қазақ тіліндегі мәтін үшін – орыс және ағылшын тілдеріндегі түйіндеме; орыс тіліндегі мәтін үшін – қазақ және ағылшын тілдеріндегі түйіндеме; шетел тілдеріндегі мәтін үшін – қазақ және орыс тілдеріндегі түйіндеме;

- автордың түйіндемесі: тегі, аты, әкесінің аты, қызметі, жұмыс орны, үй және жұмыс телефондары, мүмкіндігінше – факс және e-mail.

Мақала төмендегі талаптарға сәйкес рәсімделуі қажет:

- сол жақ жоғарғы жағында ӘОЖ индексі, екінші бас әріптермен (қою шрифтпен) – мақаланың тақырыбы, үшінші жолда ортасында автор(лар)дың тегі, аты, әкесінің аты жазылады, екі интервалдан кейін негізгі мәтін жазылады.

- әдебиеттерге жасалған сілтемелер дәйектемеден (цитата) кейін, төрт бұрышты жақшаның ішінде, әдебиеттер тізіміндегі нөмеріне сәйкес нөмермен көрсетіледі. Дәйектемені (цитата) беру үлгісі [10,81б.]. Пайдаланған әдебиеттер тізімі: 10. Бердяев Н.А. Смысл истории. М.: Мысль, 1990. 175 с. мақаланың ең соңында беріледі. Әдебиеттер тізімінен кейін мақаланың қазақ, орыс және ағылшын тілдеріндегі түйіндемесі беріледі.

Кескіндемелер (кестелер, схемалар, диаграммалар) жеке А4 парағында компьютерде немесе анық сызба (тушпен) түрінде орындалуы қажет. Суреттің нөмері қағаздың сырт жағында қойылады және қай бетке және қай жерге орналасатындығы жазылады. Математикалық формулалар Microsoft Equation объектісі ретінде теріліп, беріледі.

Сілтеме жасалатын формулалар ғана нөмірленуі қажет. Графикалық материалдар 5-суреттен аспау керек.

Талапқа сай рәсімделмеген мақалалар қабылданбайды және авторға кері қайтарылады.

Журналдың бір нөмерінде автор бір рет мақала жариялайды, екінші рет тек басқа автормен бірігіп ғана жариялай алады. Бір мақаланың авторы 3-ден аспау қажет.

УСЛОВИЯ ОФОРМЛЕНИЯ СТАТЬИ

Публикация состоит из следующих обязательных элементов:

а) УДК (универсальная десятичная классификация)

б) заглавие статьи;

в) об авторе (сведения)

г) собственно текст статьи;

д) список литературы (не менее 5 и не более 10 названий);

е) аннотация.

При написании и оформлении статей для печати редакция журнала просит придерживаться следующих правил для авторов.

Статья может быть представлена на казахском, на русском или иностранном языках в объеме 3-10 страниц формата А4, включая таблицы, иллюстрации, список литературы. Материал статьи обязательно должна быть в электронном варианте. Рукописи большего объема принимаются по специальному решению Редколлегии. Гарнитура для текстов – KZ Times New Roman, размер шрифта – 12, интервал – одинарный, поля с каждой стороны – 2 см. Статья оформляется только в текстовом редакторе Microsoft Office Word 2003 или 2007.

Статья должна сопровождаться следующими документами:

- Материалы, направляемые в редакцию, должны иметь внешнюю (стороннюю) рецензию кандидата или доктора наук (с указанием полных сведений о рецензенте), подписанную и заверенную печатью организации (отделом кадров). Рецензент несет ответственность за содержание статьи, достоверность представленных материалов. Рецензия доктора или кандидата наук для авторов, не имеющих ученую степень. Наличие положительной внешней рецензии не является достаточным основанием для публикации статьи. Окончательное решение о целесообразности публикации принимается редколлегией журнала.

- аннотация для текстов на казахском языке – на русском и английском, для текстов на русском языке – на казахском и английском; для текстов на иностранном языке – на казахском и русском.

- резюме автора: Ф.И.О., должность, место работы, домашний и служебный телефоны, по возможности – факс и e-mail.

Статьи должны быть оформлены в строгом соответствии со следующими правилами:

- На первой странице вверху по левому краю – индекс УДК, на второй строке – прописными буквами – название статьи, на третьей указываются инициалы и фамилия автора(ов), после которого через двойной интервал печатается текст статьи.

- Список литературы дается в конце статьи. Список литературы для оригинальной статьи – не более 10 источников. Список литературы составляется в алфавитном порядке – сначала отечественные, затем зарубежные авторы. Если ссылку приводят на конкретный фрагмент текста документа, в отсылке указываются порядковый номер и страницы. Сведения разделяются запятой. Например: В тексте: [10, с. 81], В за текстовой ссылке (Список литературы): 10. Бердяев Н.А. Смысл истории. М.: Мысль, 1990. 175 с.

- После списка литературы представляется резюме на казахском, русском и иностранном языках.

Иллюстрации (графики, схемы, диаграммы) должны быть выполнены на компьютере или в виде четких чертежей (тушью) на отдельном листе формата А4. Математические формулы должны быть набраны как объект Microsoft Equation.. Количество графического материала должно быть минимальным (не более 5 рисунков).

Статьи, оформленные с нарушением требований, к публикации не принимаются и возвращаются авторам.

В одном номере журнала автор имеет право публиковаться один раз, второй раз в соавторстве. Рекомендуемое количество авторов одной статьи – не более трех.

МАЗМҰНЫ

ГУМАНИТАРЛЫҚ ҒЫЛЫМДАР

Тарих (отан, жалпы), философия, саясаттану, әлеуметтану, дінтану, мәдениеттану, этномәдениеттану, құқықтану, экономика

Қожамжарова Д.П., Бұзаубақова К.Ж., Сарыбекова Ж.Т. Қазақстан республикасында дуалды білім беру жүйесінің тұжырымдамасы..... 3

Алиханова А.С., Абилова А.Ж. Нарықтық экономиканың пайда болуы..... 13

Асанбаева А.К., Ажетова Н.Л., Жапарбекова А.Ж. Тараз – көне дәуірдің бойтұмары..... 20

Аюбаева Ж.Ч. Бастауыш сыныпта әдебиет пәнін оқытуда сто технологиясын қолдану тиімділігі..... 23

Джаркинбаева Г.А. Абай Құнанбаев шығармаларындағы педагогикалық идеялардың сабақтастығы..... 25

Джумабаева А.К., Дәндібаева А.Р., Бапаш А.С., Атабаева Б.Р . Қыз бала – ұлттың ұяты, халықтың шырайы..... 28

Ештайбек А.Ж., Спанов М.Ж. Қазақ дәстүрлі әдеп жүйесі мен этикасының құқықтық нормалары..... 30

Ибраимова С.Е. Абай шығармалары арқылы оқушылардың туған жерге сүйіспеншілік сезімін қалыптастыру..... 34

Қапалов Е.О. Р.Ниязбек өлеңдеріндегі тарихи тұлғалар бейнесі..... 36

Ошақбаева Ж., Жанар Д. Абай қара сөздерінің тәрбиелік мәні..... 39

Ошақбаева Ж., Тәліп А. Қазақ отбасындағы қыз бала тәрбиесі..... 41

Сарманова Ф.У. Бейнелеу өнерінен студенттерді дизайнерлік іс-әрекетке дайындаудың жолдары..... 43

ФИЛОЛОГИЯ *(тіл және әдебиет): қазақ, орыс, шет тілдері*

Auganbaeva M.A., Utegenova S.I. The role of extra-curricular work in language teaching..... 47

Baybossynova A.S., Turguntayeva G.A, Kaliyeva R.Zh. Slang……. 50

Ауганбаева М.А., Бағдаулет Г.Н. Ағылшын, қазақ және орыс тілдеріндегі қылмыс пен жаза концептері..... 52

Биғазы А.Р. Қазақ тілі сабағында өзіндік жұмысты ұйымдастыру жолдары..... 55

Досмаханова Л. Көмекші мектеп оқушыларының жазуындағы қателердің сипатты..... 58

Касымбекова Д.Ш. Некоторые виды работы по развитию речи учащихся на уроках русского языка..... 61

ПЕДАГОГИКА, ЭТНОПЕДАГОГИКА, ПСИХОЛОГИЯ, ДЕФЕКТОЛОГИЯ

Амиркенова Э.Ж., Онласынова Г.К. Инклюзивное образование: опыт развития в регионе……..... 65

Архабаева Б.Д., Боранбаева С.Т. Қазақстанда инклюзивті білім беруді енгізу..... 67

Болтаев А.Д. Білімгерлердің білім сапасын интербелсенді оқыту әдістемесін қолдану арқылы арттыру..... 69

Болтаев А.Д. Болтаева А.Б. Суицидтің әлеуметтік – психологиялық себептерін анықтау..... 71

Ботамкулова А.Б. Профильная и уровневая дифференциация в содержании образования..... 74

Ботамкулова А.Б. Подготовка будущих педагогов к профилью ориентира учителя в вузе..... 78

Далиева Ф.Т. Дуальная форма профессионального образования как продукт социального партнерства..... 80

Далиева Ф.Т. Организация инновационной деятельности в дошкольных образовательных учреждениях..... 85

Джумабаева А.К. Қазіргі кезеңдегі қиын балалармен жұмыс жүргізудің негізгі жолдары..... 91

Жумакулова М.Б. Арт терапияны қолдану арқылы оқушылардың шығармашылық қабілетін дамыту..... 93

Калматаева А., Бекембетова Л. Ерекше білім алу қажеттіліктерден шектелмеген білім алу мүмкіндіктеріне..... 96

Кошербаева Ж.С. Бастауыш мектеп оқушыларын компьютерлік сауаттылыққа үйретуге қойылатын негізгі педагогикалық-психологиялық талаптар..... 99

Макашкулова Г.Б. Кәсіптік бағдар берудің психологиялық ерекшеліктері..... 101

Мараимова Д.Ф., Оразбаева А.Ш. Роль творческой активности личности в успешности учебного процесса..... 106
Махашова П.М., Өмірханова А. Оқыту процесінде танымдық белсенділікті арттыруда жаңа технологиялардың маңызы..... 110
Сабекова Д.А., Алманов Б.Н. Спорттық жарыстардың психологиялық ерекшеліктері және оған спортшылардың жалпы дайындығы..... 113
Сабралиева Ж.Т., Маханбетова С. Компьютерная зависимость как психологическая проблема……. 117
Сабралиева Ж.Т., Койбагар Н. Особенности виртуального общения подростков..... 122
Садирмекова Ж.Б. , Тентемишова З.М. Инновациялық технологияларын қолдану арқылы білім сапасын арттыруды жүзеге асыру жолдары..... 125
Стыбаева А.Ш., Шыниева Р.Т., Оспанбаева А.Р. «Мектепке дейінгі оқыту және тәрбиелеу» мамандығын дуалды оқыту жүйесіне ендіру..... 127
Хаби А.А. Зияты зақымдалған балаларды отан сүюге тәрбиелеудің маңыздылығы..... 129

ЖАРАТЫЛЫСТАНУ ҒЫЛЫМДАРЫ ***(математика, физика, информатика)***

Аширбаев Х.А., Тлесбаева Ж.А., Джумагалиева А.И., Жүнісбекова Д.А., Қиясова А.С. Кездейсоқ жалпы параболалық теңдеуді орталандыру туралы..... 132
Жаманғараева С.И. Логарифмдік теңсіздіктерді шешу арқылы оқушылардың логикалық ойлауын дамыту..... 135
Мөлдеков И.О., Куздеубаев А.Ж. Геометриялық конструктивті есептер..... 138
Мульдеков И.О., Еркебаева Ж.А. Развертка поверхности шара по сферическим линиям..... 142
Мульдеков И.О., Куздеубаев А.Ж. О задаче развертки кривых поверхностей..... 149
Сманов К.Ж. Практические применения бесконечной дроби..... 154
Сманов К. Ж. Число фибоначчи в экономике..... 155

ГЕОГРАФИЯ, БИОЛОГИЯ, ХИМИЯ, ЭКОЛОГИЯ

Абдурахманова Х.А., Каримова Н.А., Жарлыкапова Р.Б. Развитие критического мышления учеников на уроках химии..... 159
Багизова И.И., Делихасан - Оглы З.Ю., Жарлыкапова Р.Б. Использование расчетных задач в повышении уровня знаний по химии..... 161
Делихасан-оглы З.Я., Багизова И.И., Жарлыкапова Р.Б. Использование методов групповой работы в обучении химии..... 164
Махамедова М.М. Биология сабағында қолданылатын оқытудың тиімді әдістері..... 167
Таубаева Р.С., Таубаева Д.С., Камбарова Э.А. Развитие критического мышления на уроках химии..... 169
Мақалаларды рәсімдеу тәртібі..... 173
Условия оформления статьи..... 174

ТАРАЗ МЕМЛЕКЕТТІК ПЕДАГОГИКАЛЫҚ ИНСТИТУТЫНЫҢ ХАБАРШЫСЫ

ҒЫЛЫМИ-ПЕДАГОГИКАЛЫҚ ЖУРНАЛ

ВЕСТНИК ТАРАЗСКОГО ГОСУДАРСТВЕННОГО ПЕДАГОГИЧЕСКОГО ИНСТИТУТА

НАУЧНО-ПЕДАГОГИЧЕСКИЙ ЖУРНАЛ

№22
2015
(сәуір - мамыр - маусым)

Ғылыми-инновациялық қызмет бөлімінің басшысы **Жұмабекова Г.А.**

Редактор: **Мамбетова А.С.**

Мұқаба дизайны: **Осерова Ж.Н.**

Басуға 30.12.2014 жылы қол қойылды.
Пішімі 210 х 297 1/16. Офсеттік қағаз.
Есепті беті 15,2; Шартты беті 11,2
Таралымы 50 дана. Тапсырыс № 654

Подписано в печать 30.09.2014 г.
Формат 210 х 297 1/16. Бумага офсетная.
Уч. изд.л. 15,2; Усл.п.л.11,2
Тираж 50 экз. Заказ № 654

ТарМПИ, Редакциялық баспа бөлімі
080000, Тараз қ., Төле би к., 62