Академик Зұлқарнай Алдамжар атындағы Қостанай әлеуметтік-техникалық университеті

ҒЫЛЫМИ ХАБАРШЫСЫ
ВЕСТНИК НАУКИ

Костанайского социально-технического университета имени академика Зулхарнай Алдамжар

№ 1
2018
мамыр/май

Серия естественно-гуманитарных наук

Регистрационный № 5120-Ж

2004 жылы құрылған | Основан в 2004 году

Жылына 2 рет шығады | Выходит 2 раза в год

Алгашқы есепке қою кезіндегі нөмірі мен мерзімі № 2394-Ж-18.10.2001 ж.

Номер и дата первичной постановки на учет № 2394-Ж-18.10.2001 г.

Подписной индекс74369

Редакцияның мекен жайы:
110010; Қостанай қ.,
Герцен көшесі, 27,
тел. (7142) 55-46-44
факс (7142) 55-41-42
e-mail pkkstu@mail.ru

Адрес редакции:
110010, г. Костанай,
ул.Герцена, 27,
тел. (7142) 55-46-44
факс (7142) 55-41-42
e-mail pkkstu@mail.ru

Құрылтайшы:
Академик Зұлқарнай Алдамжар атындағы Қостанай әлеуметтік-техникалық университеті,
Халықаралық инновациялық білім беру консорциумы.

Учредители:
Костанайский социально-технический университет им. академика Зулхарнай Алдамжар,
Международный инновационно-образовательный консорциум.

Редакция алқасы:

Редакционная коллегия:

Бас редакторы
Главный редактор
Доктор физико-математических наук, профессор
Джаманбалин К. К.
Бас редактордың орынбасары
Зам. главного редактора
Доктор технических наук, профессор
Баймухамедов М. Ф.
Жауапты хатшы
Ответственный секретарь
Кандидат исторических наук
Абдуллин Р.Б.

Редакция алқасының мүшелері
Редакционно-издательский совет:
д. ф - м. н. Джаманбалин К. К., д. т. н. Баймухамедов М. Ф., доктор философии (PhD) Simon A. Far-Joan, доктор философии (PhD) Akiva Fradkin (США), д.э.н. Федоров М.Ф., д.ю.н. Бублик В.А., д.ю.н. Воронин Б.А., д.ю.н. Тарасов Н.Н., ., д.мед.н. Шамуров Ю. С., д.мед.н. Долгушин И.И. к.пед.н. Храмушина Ж.А. (Россия), д.и.н. Сабри Хизметли., д.ю.н. Жалыбин С.М., д.пед.н. Бектурганова Р.Ч., д.э.н. Юльчиева Г.Н., д.ф.н. Колдыбаев С.А., д.б.н. Ильященко В. И., д.б.н. Брагина Т. М., д.х.н. Важев В. В., к.ю.н. Киреев А.А., к.б.н. Лалаян Н. Т., к.э.н. Лучанинова А.А., к.и.н. Абдуллин Р.Б., к.э.н. Аймурзинов М.С., к.э.н. Виноградова Н.П., к.и.н. Исенов О.И.

Журнал Қазақстан Республикасының мәдениет, ақпарат және қоғамдық келісім министерлігінде баласым ретінде тіркеліп, 5120-Ж куәлік берілген. Таралымы 300 дана. Басылым мерзімі – жылына 2 рет.
Издание зарегистрировано Министерством культуры, информации и общественного согласия Республики Казахстан. Рег. свидетельство № 5120-Ж. Тираж 300 экземпляров. Периодичность издания – 2 номера в год.

Осы нөмірде :
В этом номере:

Техникалық ғылымдары
Технические науки

Акишев С.С., Касымова А.Б., Жусупов К.К.
Web – технологияда ақпаратты сақтау жүйесі мен құжат айналым жүйелерін қолдану……. 7
Курьерова М.П., Кинчимбаева Т. Н.
Расчет излучательной установки проезжей части……..... 11
Курьерова М.П., Ленц Р. П.
Расчет установки молниезащиты…….. 14
Назарова И. Н., Тажиева Ш. Ж.
Прототип экспертной системы для дистанционного обучения……. 19

Заң ғылымдары
Юридические науки

Аканова Г.К.
Совершенствование системы государственного управления в Казахстане: проблемы и перспективы……..... 26
Базарбаев А.А.
Баяндама тақырыбы: «бейнебақылау арқылы қоғамдық қауіпсіздікті және тәртіпті қамтамасыз ету»…….. 34
Балтабаев М.Н.
Актуальные проблемы административного права…….. 36
Воронин Б.А., Воронина Я.В., Воронина А.Б.
Аграрно-правовая наука о правовом регулировании сельского хозяйства в Советской России (1917- 1990 гг.)…….. 40
Калметов Н.К.
Общие положения по методике и тактике участия защитника- адвоката в производстве следственных действий…….. 50
Каспаева Р.С.
Теоретические и прикладные проблемы борьбы с экстремизмом в Республике Казахстан: криминологические аспекты…… 55
Кулькеева Д.М.
Понятие, юридическая природа и социальная обусловленность досрочного освобождения от наказания……..... 60
Кушебаев Р.Т.
Понятие и содержание борьбы с преступностью……..... 61
Момынғали Б.М.
Преступления против чести и достоинства по уголовному праву……. 64

Мурзабаева А.У.
Понятие и принципы борьбы с преступностью в исправительных учреждениях……..... 66
Мурзабаева А.У.
Цели уголовного наказания……..... 68
Олейник Ю.В.
Проблемы уголовного правоприменения уголовного закона……..... 69
Рамазанов М.К.
Немного из истории о коррупции……. 72
Тосмагомбетова С.А.
Особенности регулирования спорных отношений в суде биев в Казахстане……... 73

Қоғамдық саяси ғылымдары
Общественно-политические науки

Бондаренко Ю.Я.
Нарратив и пророчества. Текст и смысл. Этюды дилетанта…….. 79
Бондаренко Ю.Я.
Современное звучание «Моабитских тетрадей» Мусы Джалиля в русскоязычных переводах……. 84

Психологиялық педагогикалық ғылымдары
Психолого-педагогические науки

Абдуллина Д.З., Баталова – Мухамдрахимова М.Л.
Изучение младшего подросткового возраста в отечественной и зарубежной психологии……... 89
Абдуллина Д.З. , Рахимгалеева К.З.
Организация активной формы обучения на уроке математики посредством устного счета……. 91
Ермухамедов Е.Н., Бондарь Н.С.
О необходимости создания в электроэнергетики системы психофизиологического обеспечения……. 93
Мажитова А.М., Субботина В.М.
Роль познавательной активности в обучении и развитии младших школьников…… 95
Никулина О.Ю., Трегубская Е.В.
Характеристика уровней сформированности организованности младших школьников 99
Никулина О.Ю., Чика О.Г.
Понятие адаптации и дезадаптации в психологической литературе……. 104

Экономика ғылымдары
Экономические науки

Баранова Н.А., Лузин А.В.
Подходы к определению сущности и виды каналов распределения……. 109

Баранова Н.А., Мендыбекова Н.Н.
К вопросу о коммерческой деятельности предприятия…….. 113
Камзина Г.А., Буркулов М.А.
Финансовое состояние предприятия и пути его улучшения…….. 117
Коренева Е.С.
Бизнес - планирование в Казахстане……. 118
Кузьменко А.Т.
Управление текучестью кадров или мобильность трудовых ресурсов……..... 121
Мустафина А.С.
Роль госудрства в создании условий для развития человеческого капитала…… 125

Филологиялық ғылымдары
Филологические науки

Каренов Р.С.
Атыңнан айналайын, Батыр Баба! (Әйгілі Батыр, рубасы Мұрат Мойынұлының – туғанына 350 жыл)..... 129
Каренов Р.С.
Мұхтар Әуезовтің өткен ғасырдың жиырмасыншы-қырқыншы жылдардағы негізгі көркем туындылары..... 144
Каренов Р.С.
Туған жердің топырағын тұмар еткен, туған жұртын шалқыған жырымен құмар еткен Қашаған жырау Күржіманұлы……... 150
Каренов Р.С.
Әсет Найманбайұлының асқақ әндері, алуан тақырыпты өлеңдері, қисса-дастандары мен айтыстары (Туғанына – 150 жыл толуына орай)…….. 171
Ramazanova G.H.
To the question on terms……... 183

Тарих ғылымдары
Исторические науки

Зекрист Р.И., Шуртанбаев Б., Тулегенов Р., Аманжулов М.,
Аркаим на сакральной карте Костанайской области: дискурсы и перспективы в свете идеи евразийства……. 186
Рубинштейн Е.Б.
Двадцать лет со дня гибели принцессы Дианы : факты, гипотезы, книги, фильмы…… 191
Сведения об авторах……. 198
Правила оформления статей для…….. 200

Web – технологияда ақпаратты сақтау жүйесі мен құжат айналым жүйелерін қолдану

Акишев С.С., Касымова А.Б., Жусупов К.К.
Қостанай қ.

Қазіргі уақыт Internet және web- технологиялардың даму кезеңі.Біріншіден кәсіпорын басқарма және тағы басқа мекеме қызметкерлердің құжаттарды ортақ пайдалануын бөлімшелер арасындағы қарым-қатынасты қамтамасыз ететін,екіншіден, Web- түйіндерде құжаттарды жариялауға мүмкіндік беретін,үшіншіден бизнес-серіктестермен және тұтынушылармен электрондық сауда-саттықты қолдайтын жүйелер қажет бола бастады.

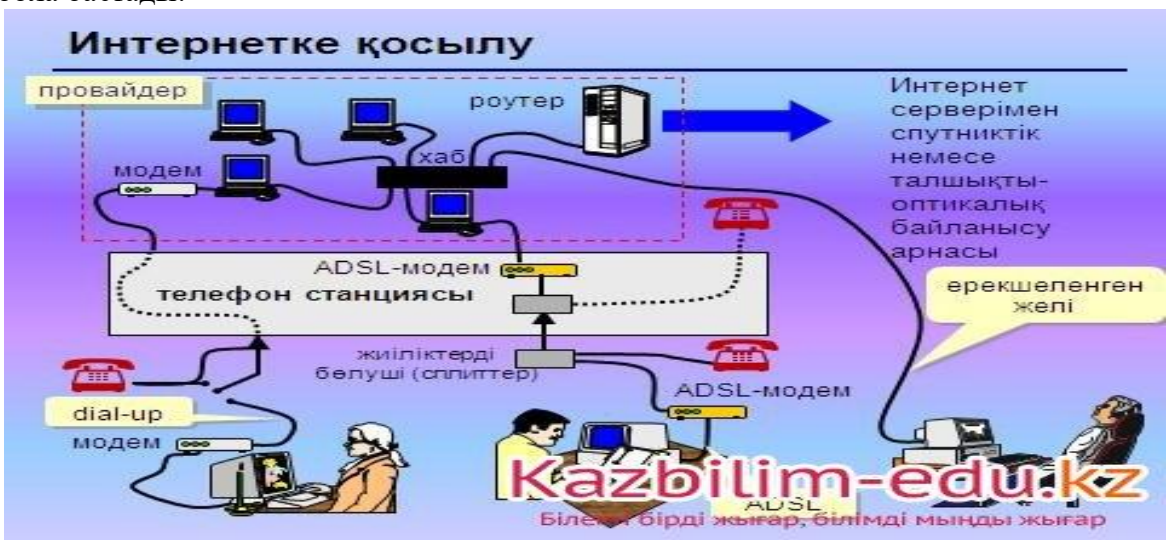

1-сурет - Мекемедегі ақпаратты сақтау жүйесі мен құжат айналым жұмыс жүйе бейнесі

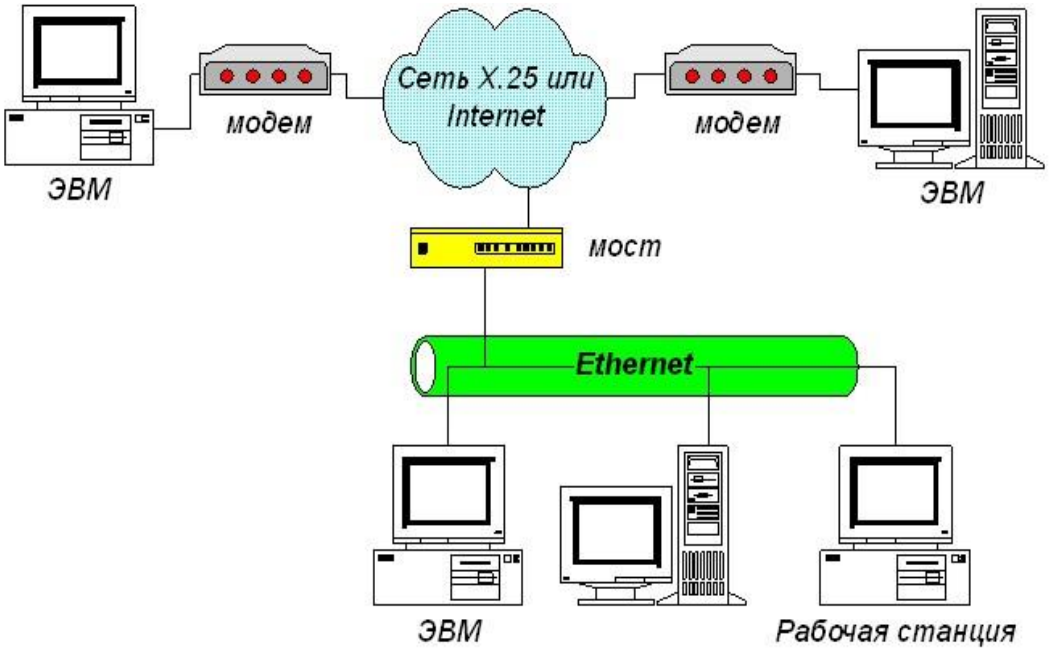

2-сурет.

IP хаттамасының негізінде өз интражелілері бар мекемелер (компониялар кәсіпорындар) оларды электронды құжатты өңдеу мен басқару жүйелерінің әрі қарай дамуына пайдалана алады.

IP-ЖЕЛІ ҰҒЫМЫ

IP-желі деп кішігірім немесе ауқымды желі құруға мүмкіндік беретін TCP/IP хаттамалар стегі негізінде құралған желіні айтады. IP-желінің дара жағдайы болып Internet ауқымды желісі табылады. Интернет қызметтерін көмегімен құрылған ішкі қолдануға арналған корпоративті IP-желі Intranet деп аталады.

IP-АДРЕС ҰҒЫМЫ. IP-АДРЕСТЕР КЛАСТАРЫ.

IP-адрес дегеніміз IP-желідегі компьютердік бірден-бір идентификациялайтын 32-биттік сан. Екі бірдей IP-адресті компьютер болуы мүмкін емес, дегенмен бір түйінде бірнеше IP-адрес болуы мүмкін.

IP-адрес екі бөліктен тұрады: желі нөмірі мен осы желідегі компьютер (хост) нөмірі. Бірнеше IP-адрес кластары анықталған. А класс адрестарында 8 бит желі нөміріне, 24 бита хост нөміріне бөлінген. В класс адрестарында 16 бит желі нөміріне, 16 бит хост нөміріне бөлінген. В класс адрестарында 24 бит желі нөміріне, 8 бит хост нөміріне бөлінген. Тағы топтық хабар таратуға (мультикастинг) арналған D класы және резервтелген, қазіргі кезде қолданылмайтын Е класы бар.

IP-адресті жазу үшін нүктелік-ондық нотация қолданылады, бұл нотация бойынша адрестің әр байты ондық қалыпқа ауысады, сосын алынған нәтижелер нүкте арқылы жазылады. (1-кесте)

1-кесте

Екілік түрдегі IP-адрес	11001000011100100000011000110010
Байттық бөлу	11001000 01110010 00000110 00110010
Ондық эквивалент	200 114 6 50
Нүктелік-ондық нотациядағы IP-адрес	200.114.6.50

IP-адрес класын IP-адрестің бірінші биттерінен анықтауға болады (2-кесте). А класының IP-адрестерінде бірінші бит үнемі 0-ге тең. В класының IP-адрестерінде бірінші екі бит 10-ға тең. С класының IP-адрестерінде бірінші үш биті 110-ға тең. D класының IP-адрестерінде бірінші төрт биті 1110-ға тең.

2-кесте

Адрес класы	Бірінші биттер	Бірінші байт	Желі нөмірінің ұзындығы	Хост нөмірінің ұзындығы	Желідегі хосттар саны
A	0	1-126	8 бит	24 бит	224-2 = 16777214
B	10	128-191	16 бит	16 бит	216-2 = 65534
C	110	192-223	24 бит	8 бит	28-2 = 254
D	1110	224-239	Мультикастинг қолданылады.		
E	1111	240-255	Тәжірибелік мақсаттарға резервтелген		

Мысалы, барлық қағаздық жұмыстарды электрондық түрге ауыстырып, оларды басты мекеменің мәліметтер қорына сақтап,оларға мекеме қызметкерлері интражелі бойынша, ал Internet бойынша оның клиеттері қатынайтын мүмкіндікті қамтамасыз ету керек. Қажетті ақпаратты Internet пен интрасетке шығару есебінен қағаздық құжатнаманың таралуына кететін шығынды азайтуға және мекеме қызметкерлерінің құжаттарымен жұмыс істеудің эффективтілігін арттыруға мүмкіндік береді.Кейінгі жылдары желілік құралдардың қарқынды дамуына байланысты мекемелер web-технология жүйелермен күнделікті жұмыс істеуіне әкеп соқты.Себебі, олар құжаттарға алыстан қатынауға болатын қағазсыз технологияға толығымен ауысуға жағдай жасайды.

Құжаттарды басқару жүйесінің негізгі функциялары-ақпараттарды классификациялау, оларды ақпараттарды база кітапханасына ораналастыру және қолданушыларға құжаттарға интерактивті қатынауды ұсыну. Құжаттармен жұмыс істеу құқығы қолданушы идентификаторы мен кіру паролі арқылы анықталады,ал ақпаратты өңдеу мүмкіндігі құжаттарды өңдеуге,олармен хабарласуға мүмкіндік беретін бағдарламалық жабдықтармен қамтамасыз етіледі.

Басқармадағы интражелідегі ақпаратты қорғаудың дәстүрлі құралы болып интражелі мен Internet арасында орналасқан брандмауэрмен қызмет етеді.Қолданушылардың құқығын тексеру үшін кодталған идентификационды карталар, сонымен қоса идентификаторлар мен парольдер қолданылады. Сыртқы Web-түйіндерге брандмауэр арқылы мекеме қызметкерлеріне құжаттарды жіберу тиісті бағытқа ғана рұқсат етіледі. Серверлерді қорғау құралдары, жоғарыда айтылған амалдармен сыртқы Web-түйіндерден желіге қатынауға толықтай шектеу жасау қолданушының ыңғайлы әрі қауіпсіз жұмыс істеуге жағдай тудырады.

Брандмауэр қызметін орындайтын программалық-ақпараттық комплексті орталық түйінге орналастыру.Түйіндер арасындағы ішкі байланысты Internet-те тіркелмеген, локальді IP-адрестері бар корпоративті интражелі арқылы қамтамасыз ету.Ішкі IP-адрестердегі ауқымдыға өзгертетін,енгізу және шығару трафиктерін шектейтін, қолданушылар қатынайтын сыртқы Web-түйіндердің тіркелуін орындайтын proxy-сервер арқылы сыртқы желіге шығуды шектеу.Мәліметтер қорынан тұратын локальды серверлерде және Web-серверлерде әртүрлі хаттамаларды қолдану.Қысқаша жергілікті (локальный) – ауқымды(глобальный) желілер болып екіге бөлінеді.

Жергілікті желі- Егер бір бөлмеде, ғимаратта немесе жақын орналасқан ғимараттар кешенінде пайдаланушылар қандай да бір мәселені бірігіп шешуге, мәліметтер алмасуға немесе ортақ мәліметтерді пайдалануға тиісті бірнеше компьютер бар болса, онда осы компьютерлерді жергілікті желіге біріктіру орынды болады.

Ауқымды желі- бір немесе бірнеше желілерді бір – бірімен өзара байланыстыру желіларалық байланыс немесе ауқымды желі деп аталады. Ауқымды желі қала, аймақ, ел, бүкіл Жершарын қамтуы мүмкін.3,4 сурет.

3-сурет.

4-сурет.

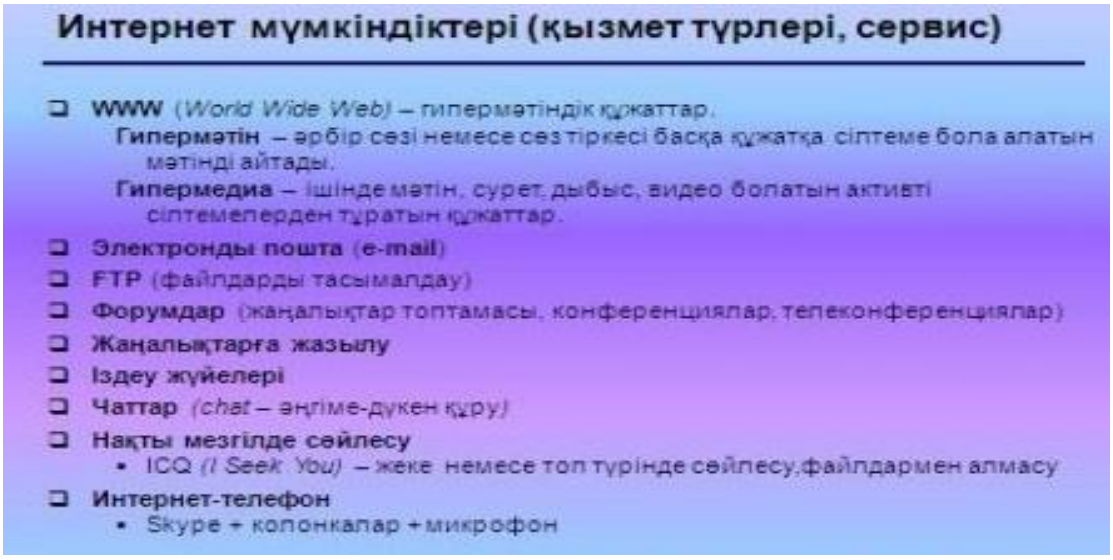

Электронды құжаттарды басқарудың қуатты жүйелерін енгізу әрдайым көңілден шыға бермейді.Себебі, оперативті және анықтамалы ақпараттың басым көршілігі қағаздық тасымалдаушыларда қалады.Қағаздық сақтаушылар қолмен өңдеу – көптеген ірі мекемелердің көптеген мәселелердің бірі.Бұл жағдайда корпоротивті электронды архивті құру технологиясын қолдану тиімді шешім болып табылатындығы бізге белгілі.Архивпен топтық жұмыс істеуді жүзеге асыру үшін тек желілік құрылғыларды қолдану жеткіліксіз. Электронды архив жүйелерінде ақпаратты есепке алу,қатынау құқығын шектеу,тез іздеу,қатынау,жаңа ақпаратты тіркеу, жаңа мәліметтерді өңдеу үрдісін басқаруды

қамтамасыз ету мәселелерін шешу үшін мәліметтер базасын басқару жүйесі (МББЖ) кеңінен қолданылады.

Қазаіргі заманғы МББЖ электронды архив жүйесінде жұмыс істеу үшін барлық қажетті механизмдермен қасиеттерден тұрады.Тапсырмаларды шешуге байланысты Oracle, MsSQL,My SQL, Interbase, Paradox, Access және т.б. құралдарды қолдануға болады.МББЖ мен қоса бізге таныс Web-навигаторды қолдану ең тиімді тәсіл болып табылады. Internet Explorer электронды архивпен жұмыс істегенде Internet-сайттағы жұмысты еске түсіреді.Бұл жағдайда архив жүйесінің жұмыс үстелінде қандайда бір қосымша бағдарламалық жабдықты орнату қажеттілігі туындамайды.Интернеттегі немесе интражелідегі адресті,электрондық архив жүйесінде жұмыс істеу үшін қолданушы аты мен парольді білу қажет.Қолданушы осы адрес бойынша Web-серверге қосылады. Web-беттердің интерфейсі арқылы Internet Explorer-де сұраныстарды ұйымдастыру жүзеге асырылады. Web-сервер сұранысты қабылдап, автоматты түрде оны МББЖ-мен байланыстыратын сәйкес интерфейс арқылы жібереді.

Электронды архив пен құжат айналым жүйелерін құрыду ақпараттық технологиялардың кейінгі жетістіктерін қолдану маңызды болып табылады. Web технологиялар жайлы жоғарыда айтылып өтті. Web-беттерді құру үшін HTML тілі қолданылады. Web-сервермен МББЖ-нан алынатын мәліметтермен жұмыс істеу үшін, мысалы ASP немесе IDS технологиялары пайдаланылсын. Web-интерфейс арқылы жұмыс істеуге мүмкіндік беретін қосымшаларды құрі көп еңбекті талап етеді.Сонымен қоса, құрылған қосымша серверде сақталатын және беттерді генерациялайтын бір ғана орындалатын файлдан тұрады. Сондықтан, электронды архив пен құжат айналым жүйелерін ұйымдастыруда Web технологияларға басқа назар аударған жөн.

Әдебиеттер

1. Гаевский А.Ю., Романовский В.А. Создание Web-сайтов. Самоучитель.-М.: Питер, 2004-362с.
2. Алексеев А.П. Информатика 2002: Учебник для вузов – М.: Солон-Р, 2002.-400 с.
3. М.Қ.Байжұманов, Л.Қ.Жапсарбаева. Информатика. Астана, 2004 ж.
4. Н.Т. Ермеков. «Ақпараттық технологиялар», Астана-2007.Қазақстан Республикасы Білім және ғылым министрлігі

Расчет излучательной установки проезжей части

Курьерова М.П., Кинчимбаева Т. Н.
г. Костанай

Проектирование освещения улиц, дорог и автострад состоит из светотехнической и электротехнической частей, а также предусматривает технико-экономическое сопоставление вариантов световых установок.

Основная функция светильников — это технически грамотно спланированное освещение, для осуществления которого необходимо выбрать соответствующий их тип и определить размещение. Обычно при этом руководствуются основными светотехническими характеристиками светильников. Но учет только одних световых характеристик недостаточен, при всех обстоятельствах приходится неизбежно руководствоваться экономическими соображениями. Так, например, при низкой высоте подвеса требуется большое количество колонн и светильников.

Поэтому по условиям выбора типа светильников и их размещении необходимо учитывать категорию улицы, характер светораспределения, способы установки светильников и требования максимальной экономичности.

Задача расчета уличного освещения состоит в определении шага светильников. Светотехнический расчет ведется методом коэффициента использования светового потока.

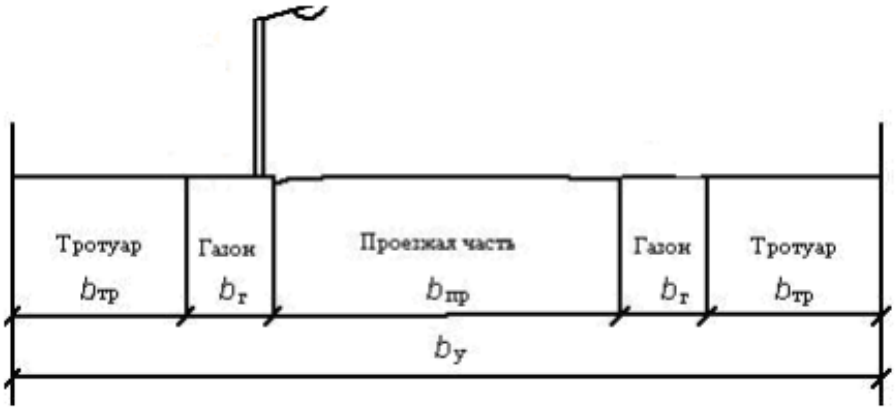

Рисунок 1 - Поперечный профиль проезжей части

Исходные данные: ширина улицы, by = 10м, ширина проезжей части bпр = 6м, ширина газона, bг = 1м, ширина тротуара, bтр = 1м

По имеющимся данным посчитаем нормируемые параметры: яркость дорожного покрытия и среднюю горизонтальную освещенность. При расчете освещения улицы принимаем, что схема размещения светильников односторонняя, то есть светильники располагаются на опорах с одной стороны проезжей части.

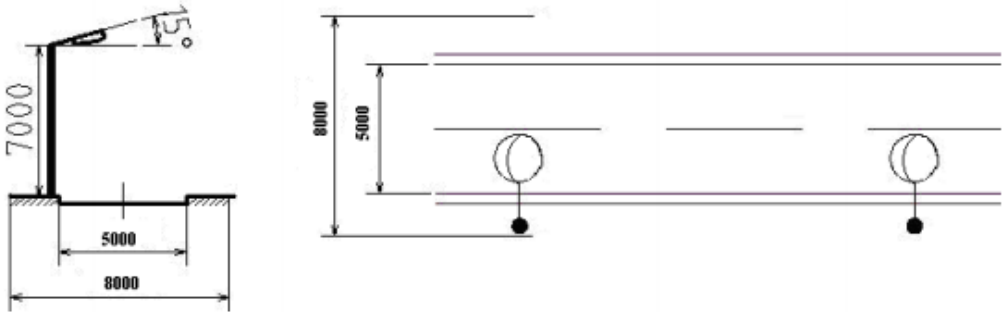

Рисунок 2 - Поперечный профиль проезжей части и размеры

Выбираем тип светильника РКУ – 125, мощность и тип источника света ДРЛ– 125 . Для ограничения слепящего действия согласно рекомендациям типовых решений, для данной улицы высота установки светильника Н = 7м.

Для уличного освещения дорог, улиц и площадей рекомендуется применять высокоэкономичные источники света высокого давления: натриевые лампы целесообразно использовать при средней яркости покрытия 0,4— 1,6 кд/м^2 или средней освещенности 4 лк и выше; лампы ДРИ — на улицах и площадях со значительным

пешеходным движением при средней яркости покрытия 0,6 кд/м^2 и выше или средней освещенности 10 лк и выше; лампы ДРЛ — на улицах и дорогах всех категорий.

Категория улицы В – улицы и дороги местного значения, интенсивность движения транспорта – одиночные автомобили, автокары.

Средняя яркость покрытия L = 0,2кд/м^2 , средняя горизонтальная освещенность покрытия E = 4 лк.

Рассчитаем расстояние между осветительными приборами по средней яркости дорожного покрытия. При нормировании установок уличного освещения по средней яркости определение расстояния между осветительными приборами (шага d, м) производится следующим образом:

$$d=1/\pi * Lн * b * Кз \sum и\ Li * ФЛi * m \qquad (1)$$

где Lн — нормируемая средняя яркость, кд/м^2 ;

b — ширина проезжей части, м;

Кз — коэффициент запаса, равный 1,5 с газоразрядной лампой;

М — число рядов световых устройств учета вдоль освещаемой полосы (каждый ряд должен состоять из однотипных световых устройств учета) М = 1;

Li — коэффициент использования по яркости осветительного прибора iго ряда, определяется схемой размещения светильников по таблицам значения коэффициента использования светильников уличного освещения по яркости в зависимости от отношения ширины дорог к высоте установки светильников:

b/H = 0,5/7 = 0,07, и Li = 0,011;

b/H = 5,5/7 = 0.78, и Li = 0,041.

ФЛi — световой поток ламп осветительного прибора i-го ряда,

ФЛi = 5600лм;

m — число световых устройств учета на опоре, относящейся к i-му ряду, m = 1.

$$d=1/3{,}14 * 3 * 1{,}5 * \sum 0{,}052 * 5600 * 1=16{,}3\ м$$

Выбираем шаг равный ≈17м, который соответствует нормам освещенности и яркости.

На 400м улицы требуется установить 400/17 ≈ 24 опоры.

Удельная мощность, приходящаяся на 400м улицы 24х125Вт = 3000Вт.

Протяженность проезжей части всей территории фабрики среднего машиностроения составляет 1,045км, удельная мощность 1,045км х7750Вт = 8,099кВт.

Всего по расчетам принимаем 62 светильника.

Расчет производим с помощью программы Relux 2004 Professional.

Для освещения дороги используем светильники фирмы TRILUX типа LUMEGA 700/125W.

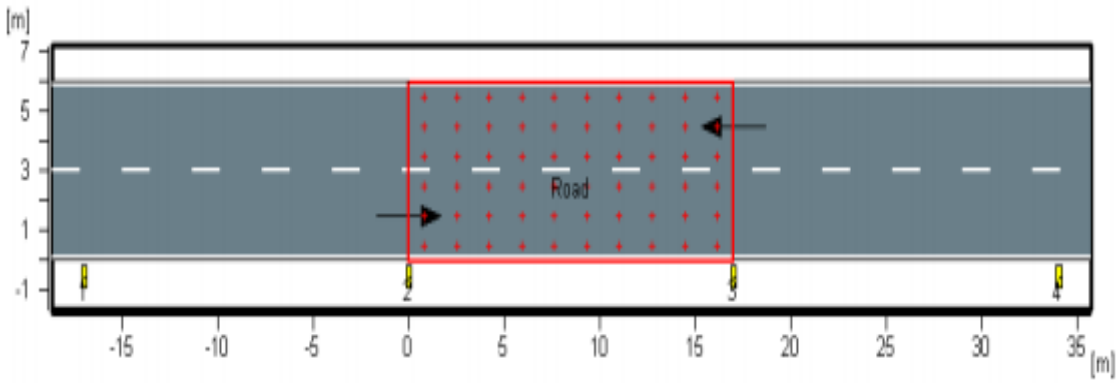

Рисунок 3 – Дорожное полотно

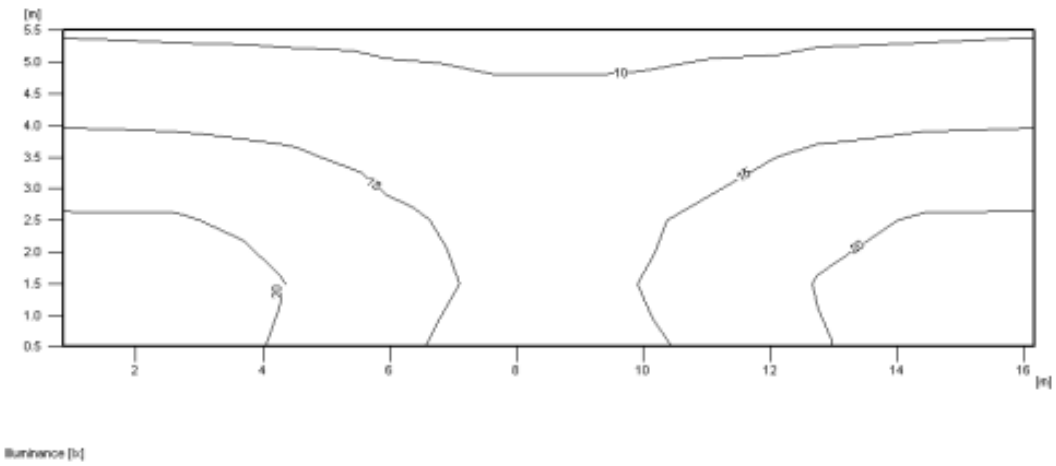

Рисунок 4 – Изолюксы дорожного полотна

Литература

1. Киреева Э.А. Справочные материалы по электрооборудованию (цеховые электрические сети, электрические сети жилых и общественных зданий), 2004.

2. Справочная книга для проектирования электрического освещения. /под редакцией Г.М. Кнорринга. – Л.: Энергоиздат, 2001.

3. Пешков И.Б., Уваров Е.И. Кабельная промышленность России и стран СНГ. Этапы развития, новые задачи // Кабели и провода. - 2009. - №45.

4. Листратенков А.И. Теоретические основы конструирования силовых кабелей и проводов. - М.: Полиграф сервис, 2006.

Расчет установки молниезащиты

Курьерова М.П., Ленц Р. П.
г. Костанай

Расчет установки молниезащиты требует выявления исходных данных, одним из основополагающим является площадь объекта, для которого рассчитывается молниезащита, присутствие в данном месте подземных коммуникаций, удельное электрическое сопротивление почвы, инженерно - геологические и метеорологические условия, а также несколько других факторов, вводимых в механические и электрические расчеты отдельных конструктивных элементов молниезащитного устройства.

Расчет молниезащиты должен выполняться правильным размещением и монтажом всех ее составляющих, ввиду этих всех факторов расчет должен производиться специалистами.

Расчет молниезащиты производится в строгом соответствии с Ин- струкцией по устройству молниезащиты зданий и сооружений. Радиус защитного действия молниеотвода определяется высотой мачты и для традиционной системы приближенно рассчитывается по формуле:

$$R=1,732 \times h, \qquad (1)$$

где h - высота от самой высокой точки объекта до пика молниеотвода. Производственные, жилые и общественные здания и сооружения промышленных предприятий в зависимости от их предназначения, конструктивного исполнения,

географического местоположения, связанного с интенсивностью грозовой деятельности и ожидаемого количества поражения их молнией, должны быть обеспечены молниезащитой.

Молниезащита данных объектов должна быть выполнена в соответствии с указаниями и данными, приведенными в таблице ниже

Молниезащитой здания и сооружения оборудуются в зависимости от ожидаемого числа поражений N в год. Величина N определяется в общем случае по выражению

$$N = (b+3h)*(l+3h)*n/10^6 \qquad (2)$$

где b - ширина защищаемого объекта (сооружения), м;

l - длина защищаемого объекта, сооружения, м;

h - высота объекта (сооружения) по его боковым сторонам, м;

n - среднее число поражений 1 км^2 земной поверхности в год.

Когда здание или сооружение имеет сложную конфигурацию, определение защитной зоны производят в соответствии с рисунком 1.

Первый случай. Наиболее высокая часть здания не экранирует полностью все здание. На рисунке 1 незащищенная часть здания обозначена заштрихованной зоной а. В этом случае число поражений молнии определяется по выражению:

$$N = ((l_2+3h_2)*(b+h_2)+(l_3+3h_3)*(b+h_3)*n)/10^6 \qquad (3)$$

при этом на рисунке 1

h_1 - высота здания, не обеспечивающая молниезащиты зоны а;

h_2 - высота здания, обеспечивающая молниезащиту всего здания;

h_3 - высота здания, создающая незащищенную зону а при высоте наиболее высокой части здания, равной h_1;

l_1 - полная длина здания;

l_2 - длина наиболее высокой части здания;

l_3 - длина здания, на которой не обеспечивается молниезащита здания в зоне а;

b - ширина здания.

Для отвода молний от незащищенной зоны, нужно устанавливать дополнительные молниеприемники:

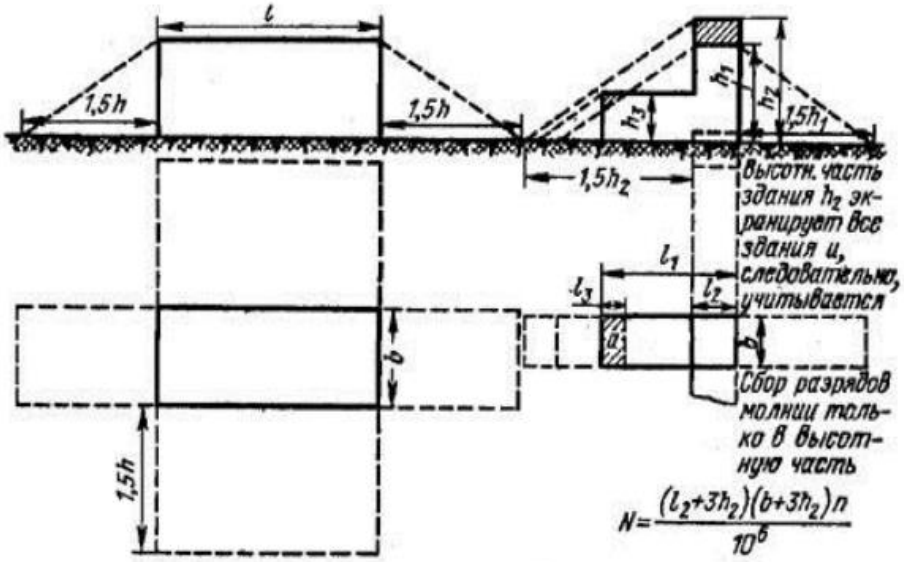

Рисунок 1 - Вероятность поражения молнией зданий или сооружений сложной конфигурации

При $h = h_1$ остается незащищенной зона а;

при $h = h_2$ здание защищается полностью

Второй случай. Если наиболее высокая часть здания (рис.1) имеет высоту, равную h_2, то все здание экранируется, дополнительные молниеприемники устанавливать не требуется и число поражений здания определяется по выражению (2), где принимается h = h2.

Среднее число поражений молниями 1 км^2 земной поверхности зави- сит от грозовой деятельности. Число часов грозовой деятельности в год берется из официальных данных метеостанций данной местности. Связь между грозовой деятельностью и средним числом поражений молнией на 1 км^2 (n) составляет:

Таблица 1

При грозовой деятельности,ч/г	20-40	40-60	60-80	70-100	Более 100
Среднее число поражений на 1 км ^{2}	3	4	5	6	8

Выяснение необходимости молниезащиты производственных зданий и сооружений, не вошедших в указанные в табл.1, может производиться по причинам, дающим основание для применения молниезащитных устройств. Причинами для необходимости устройств молниезащиты может служить число поражений молнией в год более 0,05 для зданий и сооружений I и II степени огнестойкости;

0,01 - для III, IV и V степени огнестойкости (независимо от активности грозовой деятельности в рассматриваемом районе).

В зданиях большой площади (при ширине 100 м и более) необходимо предусматривать меры для выравнивания потенциала внутри здания во избежание поражения электроприемников и поражения персонала при прямых ударах молний в здание.

Молниеотвод устанавливается на мачте необходимой высоты, после чего вся конструкция при помощи специального крепления (к стене) или треноги устанавливается на самой высокой точке объекта и специальным проводником соединяется с клеммой заземлителя (земляной розетки). Соединительный проводник должен располагаться не ближе 1 м от канализации, магистрали газа, внешних металлических частей дома и фиксироваться специальным крепежом к стене дома через каждые 30 см, с изгибами не менее R=20 см.

Клемма заземлителя устанавливается на высоте не менее 2 м от земли. Эта клемма соединяется с земляной розеткой, которая выполняется отдельно от существующего заземления дома.

Рисунок 2 – Общий вид молниеприемника, устанавливаемого отдельно. Н – высота молниеприемника, м.

Для зданий и сооружений, относящихся к категории В-I и В-II по взрывоопасности, молниезащитные устройства от прямых ударов молнии выполняются конструктивно не связанными со зданием или сооружением, но для защиты от электростатической индукции необходимо создать замкнутый контур, сопротивление растекания которого не нормируется.

Этот контур объединяется с защитным заземлением и может быть учтен в расчете сопротивления всего защитного контура. Ниже приводятся основные чертежи конструкции молниеотводов и их крепления.

На рисунке 2 приведены отдельно стоящие молниеотводы, которые должны быть рассчитаны при высоте 30 - 50 м на нагрузку от ветра 30 м/с, при высоте 10 - 25м - на нагрузку от ветра 35 м/с.

Молниеотводы при высоте 50 м должны иметь света ограждение. На рисунке 3 даны конструкции крепления молниеотводов на стенах зданий или сооружений.

Эти молниеприемники не разрешается устанавливать в простенках между окнами. Защита промышленных зданий или сооружений молниеотводами. Зона защиты промышленного здания двойным стержневым молниеотводом показана на рисунке 4.

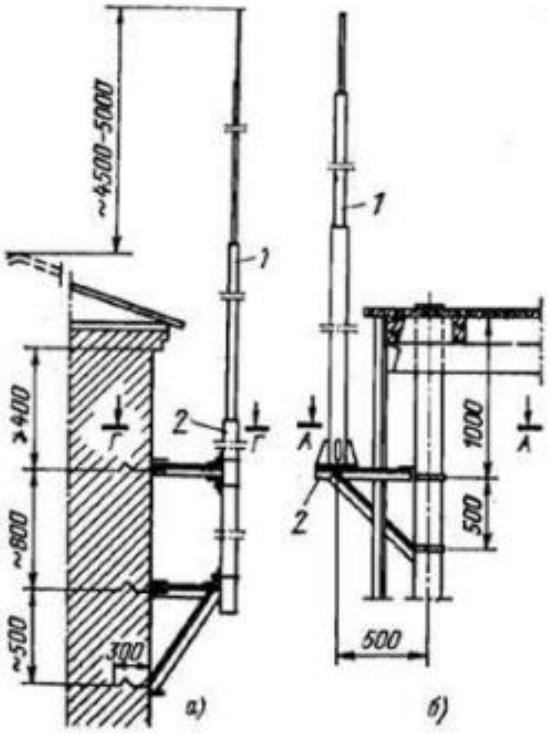

Рисунок 3 – Конструкция крепления молниеприемников типа СМ на стенах зданий или сооружений а – на кирпичной стене; б – на железобетонной стене; 1 – стержневой молниеприемник типа СМ, 2 – конструкция для крепления молниеприемника.

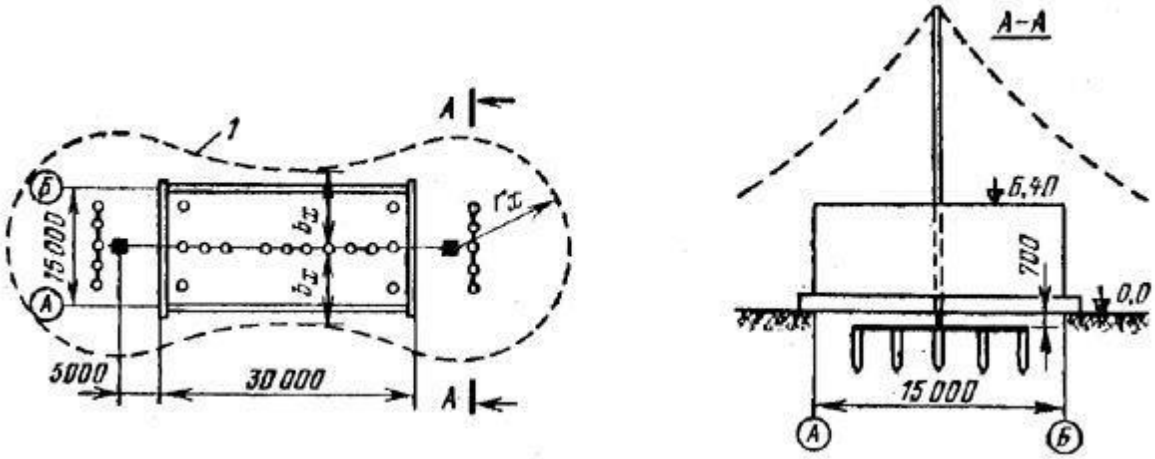

Рисунок 4 – Защита здания двойным стержневым молниеотводом.

Радиусы rx зоны защиты на высоте hx определяются по формуле как для одиночного молниеотвода. Наименьшая ширина зоны защиты 2bx двух молниеприемников одинаковой высоты определяется приближенно по фор-муле

$$2bx = 4rx = 7ha\text{-}a/14ha\text{-}a \qquad (4)$$

Дано: требуется построить зону защиты двойного стержневого молние-отвода на высоте hx = 6,4 м, равной высоте здания. Высота молниеприемника 18 м. Расстояние между молниеприемниками а = 40 м.

Решение:

1. Определяется разность, между высотой молниеприемника h и высотой hx:

$$ha = h\text{-}\ hx= 18\text{-}6,4=11,6 \text{ м}$$

2. Определяются радиусы rx зон защиты на высоте hx:

$$rx = 11,6*1,6/(1+0,36)=13,7$$

3. Определяется наименьшая ширина зоны защиты 2bx двух одинаковых молниеприемников на высоте hx :

$$2bx= 4\ rx=4*13,7*81,2\text{-}40/162,4\text{-}40=18,4$$

По полученным данным строится сечение зоны защиты.

Для построения зоны защиты трех- и четырехстержневых молниеотводов строят зоны защиты всех соседних, взятых попарно единичных молниеотводов, рассчитываемые как двойные стержневые молниеотводы.

Сооружение высотой hx защищено, если выполняется условие

$$D \leq 8(h\text{-}hx) \qquad (5)$$

где D: для трехстержневых молниеотводов - диаметр окружности, проходящей через точки их установки; для четырехстержневых молниеотводов - длина наибольшей диагонали четырехугольника.

Защита промышленных зданий и сооружений молниезащитными тросами.

На рисуноке 5 дан пример выполнения молниезащиты тросами. Расстояние Sз = 0,3 Sв необходимо для исключения переноса высоких потенциалов на подземные коммуникации. Расстояние Sв определяется по кривым падения потенциала. Защита от

прямых ударов молнии осуществляется антенными молниеотводами. Защита от электрической индукции выполняется наложением металлической сетки на кровле.

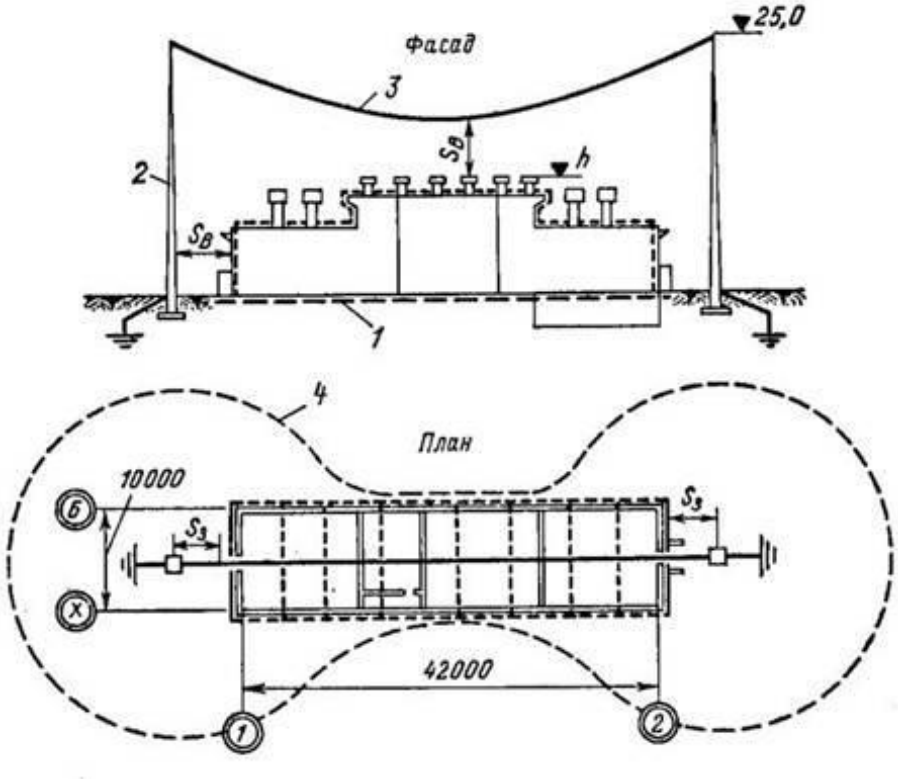

Рисунок 5 – Молниезащита электролизной станции антенными молниеотводами.

1 – заземлитель защиты от электростатической индукции; 2 – антенный металлический молниеотвод; 3 – молниезащитный трос, 4 – зона защиты на от-метке h.

Литература

1. Правила устройства электроустановок. - М.: Энергоатомиздат, 2005. - 640 с.

2. Кудрин Б.И. Электроснабжение промышленных предприятий: Учебник для студентов высших учебных заведений /Б.И. Кудрин. – М.: Интермет Инжиниринг, 2005. – 672 с.

3. Киреева Э.А. Справочные материалы по электрооборудованию (цеховые электрические сети, электрические сети жилых и общественных зданий).- 2004.

4. Киреева Э.А. и др. Электроснабжение цехов промышленных пред- приятий. – М.: НТФ Энергопрогресс, Энергетик, 2003. – 120с.

5.Мукосеев Ю. Л. Электроснабжение промышленных предприятий. М., Энергия, 1973. 584 с.

Прототип экспертной системы для дистанционного обучения

Назарова И. Н., Тажиева Ш. Ж.
г. Костанай

Прототипом системы обычно называют усеченную рабочую версию ЭС, которая спроектирована для правильности кодирования фактов, связей и стратегий рассуждений эксперта. В процессе его разработки участвуют различные специалисты: эксперт в той проблемной области, на которую ориентирована ЭС, инженер по знаниям – специалист по

разработке экспертных систем, программист – специалист по разработке инструментальных средств.

Рассмотрим работу каждого участника коллектива, ответственного за создание системы.

Эксперт определяет знания, которые характеризуют проблемную область, обеспечивает полноту и правильность введенных в экспертную систему знаний, оценивает полученные системой решения в процессе разработки.

Инженер по знаниям помогает эксперту выявить и формализовать знания. Он выбирает инструментальные средства, которые наиболее подходят для представления знаний и реализации экспертной системы.

Программист разрабатывает компоненты ЭС. Деятельность ответственного за разработку системы, относится к программированию (которое называют интеллектуальным). База знаний прототипа экспертной системы для дистанционного обучения должна состоять из различных подсистем (предметных областей), которые будут подключаться к системе.

На рисунке 1 представлена разработанная нами структура подсистем базы знаний прототипа экспертной системы для дистанционного обучения.

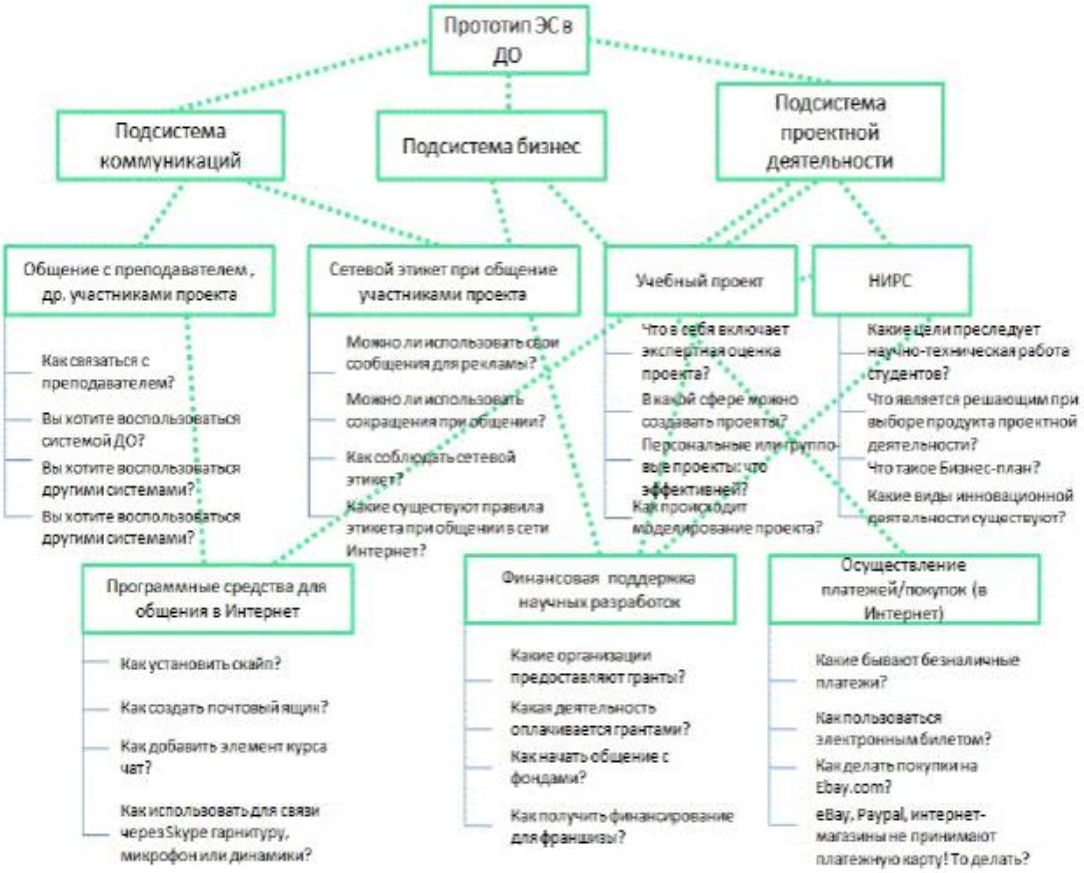

Рисунок 1 - Структура подсистем базы знаний прототипа ЭС для ДО

На основе анализа публикаций и личного опыта организации дистанционного обучения сделан вывод о том, что интеллектуальные подсистемы могут быть организованы на разной теоретической и программной основе в виде подключаемых к системе отдельных модулей (табл. 1).

Таблица1 - Соответствие применяемой интеллектуальной системы и элементов компонентов интерфейса СДО

№	Название элемента системы	Содержание элемента системы	Применяемая интеллектуальная система	Решение задач системы
1	Административный	Регистрация в системе и настройка персонального интерфейса	ЭС на основе четкой модели представления знаний с использованием скриптового языка PHP среды разработки Moodle. ЭС на основе нелинейной структуры системы (Wiki-технология)	Регистрация в системе, управление дизайном, создание страницы с личными данными в системе
2	«Деканат»	Информационная поддержка по организационным вопросам обучения	ЭС на основе нелинейной структуры системы (Wiki-технология)	Запись на курсы, знакомство с расписанием и журналом посещения и оценок
3	Информационно-теоретическая	Содержательное наполнение	ЭС на основе четкой модели представления знаний с использованием скриптового языка PHP среды разработки Moodle.	Обучение на дистанционных курсах в СДО
4	Контроля и самоконтроля	Самоконтроль процесса обучения	ЭС на основе четкой модели представления знаний с использованием скриптового языка PHP среды разработки Moodle.	Самопроверка успешности обучения
5	Лабораторные практикумы	Выполнение виртуальных и реальных лабораторных практикумов	ЭС на основе четкой модели представления знаний с использованием скриптового языка PHP среды разработки Moodle.	Знакомство с готовыми примерами лабораторных работ, опытов и экспериментов, выполнение виртуальных и реальных лабораторных работ и проведение экспериментов для ПД
6	Подсистема коммуникаций	Общение со всеми участниками образовательного процесса	ЭС на основе нелинейной структуры системы (Wiki-технология)	Получение консультаций, налаживание контактов, коммуникации внутри СДО, с внутренними и внешними параметрами
7	Подсистема проектной деятельности	Выполнение учебных проектов, участие в научно-исследовательской работе	ЭС на основе четкой модели представления знаний с использованием скриптового языка PHP среды разработки Moodle.	Определение содержания проекта, построение модели ПД, поиск путей решения задач, организация работы в команде, защита работы, продвижение результатов на рынок технологий
8	Библиотека учебных материалов	Получение дополнительных учебных и научных материалов	ЭС на основе четкой модели представления знаний с использованием скриптового языка PHP среды разработки Moodle.	Поиск учебной и научной литературы в университетской библиотеке, в сети Интернет
9	«Бизнес»	Получение финансовой поддержки на научную разработку,	ЭС на основе нелинейной структуры системы (Wiki-технология)	Поиск партнера для организации совместных исследований, финансовой поддержки

		оплата услуг через интернет		исследований
10	Платежная	Получение платных услуг и обеспечение финансовой поддержки процесса обучения	ЭС на основе нелинейной структуры системы (Wiki-технология)	Оплата доп. расходов при проведении НИР и осуществлении проектной деятельности

Данный прототип экспертной системы для дистанционного обучения можно внедрить в систему дистанционного обучения в Костанайский социально-технический университет им. академика З. Алдамжар на основе четкой модели представления знаний с использованием скриптового языка PHP среды разработки Moodle (рис.2). Система позволит получить консультацию по проблемным областям знаний: подсистема «Проектной деятельности», подсистема «Бизнес», подсистема «Коммуникации». Предоставляет возможность задавать вопрос специалисту и выбирать из вопросов, представленных в разделах.

Система организации ДО Moodle - модульная объектно-ориентированная динамическая учебная среда. Представляет собой пакет программного обеспечения для создания курсов дистанционного обучения и web-сайтов.

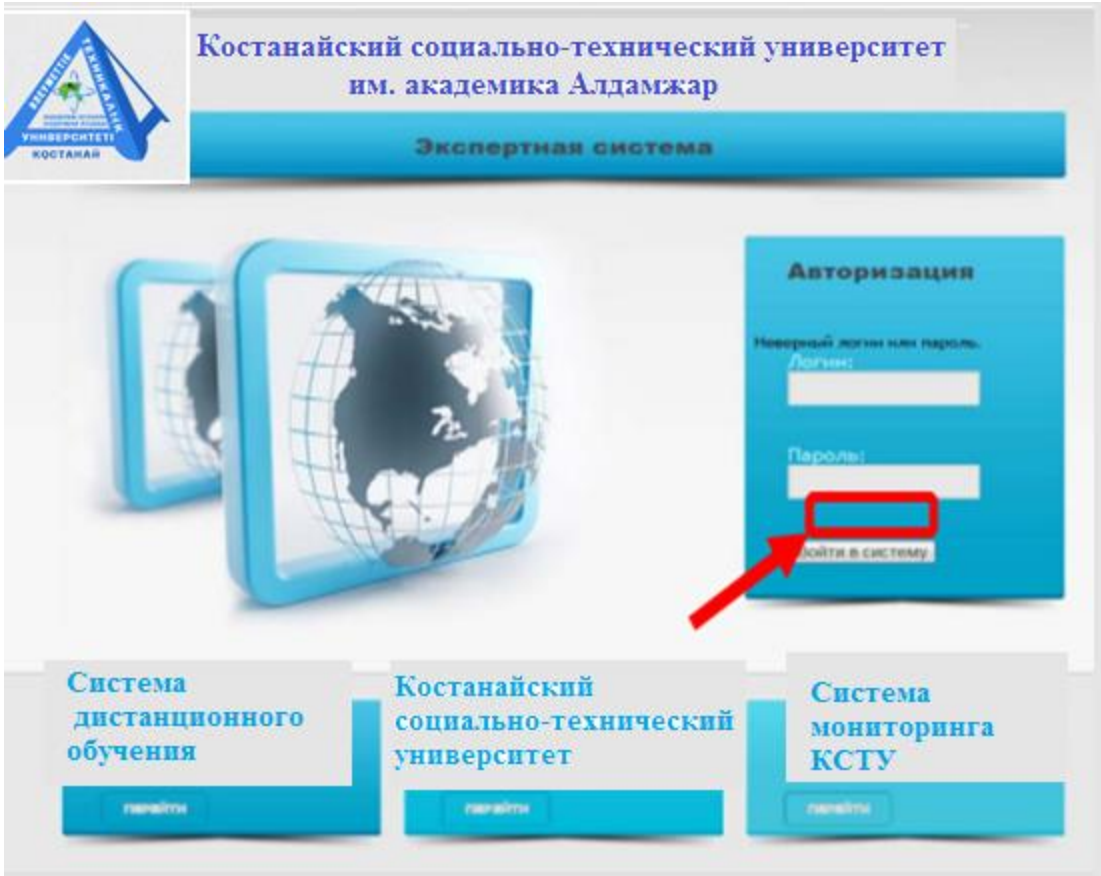

Рисунок 2 – Вход в экспертную систему

Рассмотрим более подробно работу экспертной системы на примере модуля "Выбор руководителя проекта". При разработке данного блока необходимо было создать базу данных, содержащую Возраст руководителя проекта, Опыт работы над проектом, Опыт руководителя проекта, Кол-во реализованных проектов, Опыт руководства коллективом, Кол-во публикаций, Кол-во патентов, Опыт участия в конкурсах. Данные по

всем параметрам заполняет пользователь, после чего экспертная система их обрабатывает. Отправка данных с формы анкеты в базу данных представлены на рисунке 3.

«Выбор руководителя проекта»

Рассмотрим алгоритм вывода данных. Передача данных с формы в программу на языке PHP выглядит следующим образом:

```
mysql_query("SET NAMES utf8");
 mysql_query ("set collation_connection='utf8_general_ci'");
 $sql = "UPDATE dannye_pro SET vozrast='".$_POST["vozrast"]."',
 op_pab='".$_POST["op_pab"]."',
 op_ruk_pr='".$_POST["op_ruk_pr"]."',
 kol_pr='".$_POST["kol_pr"]."',
 op_ruk_kol='".$_POST["op_ruk_kol"]."',
 kol_pub='".$_POST["kol_pub"]."',
 kol_pat='".$_POST["kol_pat"]."',
konkurs='".$_POST["konkurs"]."'
 WHERE id='".$_COOKIE["ids"]."' ";
```

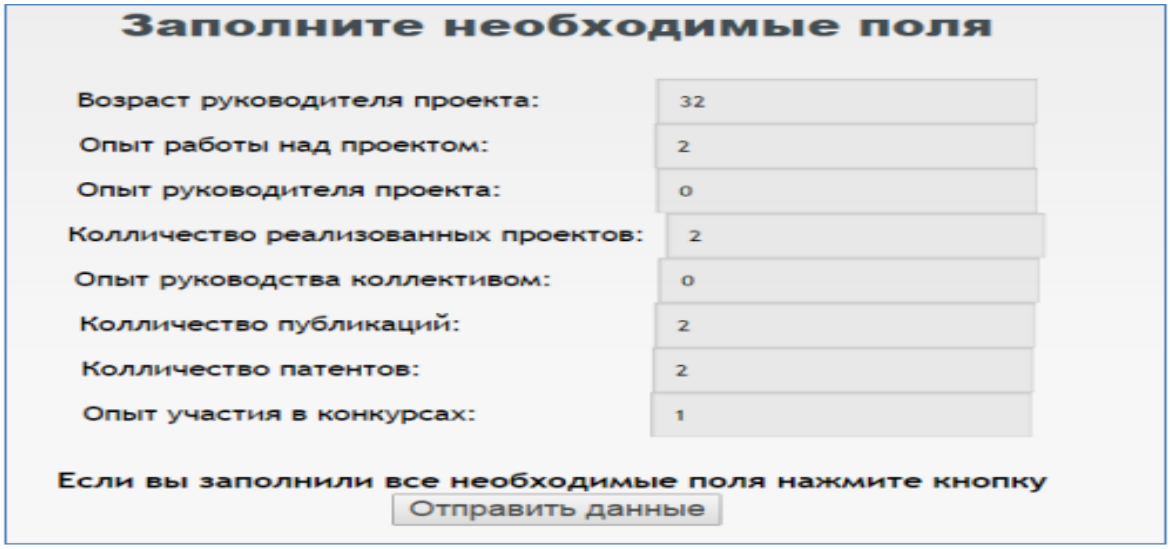

Рисунок 3 - Форма отправки анкеты модуля

Далее необходимо проверить в какой диапазон попадет введенное значение. Рассмотрим алгоритм на примере одного из критериев "Опыта работы над проектом. По данному алгоритму проверяются все введенные данные. После определения диапазона переменной присваивается коэффициент (x, x1,..., xN), который передается в базу данных для дальнейшей обработки.

```
If (($_POST["op_pab"]>=0) and ($_POST["op_pab"]<=10)){ $op_pab=$x;
 }
 If (($_POST["op_pab"]>10) and ($_POST["op_pab"]<=15)) { $op_pab=$x1;
 }
 If (($_POST["op_pab"]>15) and ($_POST["op_pab"]<=35)) { $op_pab=$x 2;
}
 If (($_POST["op_pab"]>35) and ($_POST["op_pab"]=45) { $op_pab=$x4;
 }
```

Функция нечеткого множества MF(x) указывает степень (уровень) принадлежности некоторого элемента x,x1,..., xN к подмножеству X множества MF(x). После обработки данных через функцию принадлежности (Membership Function), полученное значение проверяется, и определяется в какое из множеств попало значение. Значения передаются в базу данных.

```
If (($x>=$a) and ($x<=$b)){
```

```
 $fx=1-(($b-$x)/($b-$a));
 }
 If (($x>=$b) and ($x<=$c)){
$fx=1;
}
If (($x>=$c) and ($x<=$d)){
 $fx=1-(($x-$c)/($d-$c));
 }
 If (($x>=$a1) and ($x<=$b1)){
$fx1=1-(($b1-$x)/($b1-$a1));
 }
 If (($x>=$b1) and ($x<=$c1)){
$fx1=1;
 }
 If (($x>=$c1) and ($x<=$d1)){
$fx1=1-(($x-$c1)/($d1-$c1));
 }
 If (($x>=$a2) and ($x<=$b2)){
$fx2=1-(($b2-$x)/($b2-$a2));
}
If (($x>=$b2) and ($x<=$c2)){
 $fx2=1;
 }
 If (($x>=$c2) and ($x<=$d2)){
 $fx2=1-(($x-$c2)/($d2-$c2));
 }
```

Далее создается группа пользователей претендентов на руководство проектом. Программа делает выборку из базы данных по выбранным параметрам. Результаты заносятся в таблицу.

```
 mysql_query("SET NAMES utf8");
 mysql_query ("set collation_connection='utf8_general_ci'");
 $sql12= "SELECT * FROM dannye_pro_alllast
WHERE dannye_pro_alllast.id='".$allnumber["id_user"]."'";
$result12 = mysql_query($sql12);
$allnumber12 = mysql_fetch_array($result12);
echo "";
echo round($allnumber12["last"],3)."%";
 echo ""; $rtr=$rtr+1;
$allnumber = mysql_fetch_array($result); echo "";
 }
```

Программа выводит состав участников группы и процент успеха пользователей по каждому критерию (рис. 4).

Аналогичным образом, но с другой машиной логического вывода созданы модули "Выбор проекта", "Оценка эффективности проекта" экспертной системы на основе нечеткой логики представления знаний с использованием скриптового языка PHP среды разработки Moodle". Созданная информационно-образовательной среда, наряду с информацией о вузе, сведениями о научной деятельности института, расписании занятий студентов очного и заочного отделений, электронной библиотекой, педагогической практикой и др. - необходимое условие продвижения студентов по индивидуальной образовательной траектории в области педагогического образования.

Экспертная система выбора руководителя проекта

<< Вернуться на страницу с группами

Участие в проектах

Участники группы

№	Имя пользователя	Процент успеха пользователя
1	Иванов Иван	34.795%
2	Лукъянов Сергей	28.947%
3	Антипов Дмитрий	34.211%
4	Коробов Алексей	36.257%
5	Макаров Александр	34.211%

Рисунок 4 - Результат вывода модуля «Выбор руководителя»

Возвращаясь к основной теме, важно подчеркнуть, что для реализации высококачественных дистанционных курсов экспертные системы должны интегрировать следующие знания: о педагогической технологии, включаемые на этапе ее проектирования; об изучаемой предметной области, размещаемые в готовой программной оболочке; о психолого-педагогических особенностях обучаемого и его достижениях, которые накапливаются системой в процессе обучения. Способы извлечения знаний должны помочь как обучаемому, так и преподавателю снять рутинную нагрузку в процессе индивидуализации обучения и высвободить ресурсы для решения принципиально новых дидактических задач, которые обусловлены появлением все расширяющихся возможностей информационных технологий. Аналогично решаются другие вопросы связанные с включением в технологии дистанционного обучения социального партнерства, научно-исследовательской деятельности студентов и др. Практика показала, что использование экспертных систем при дистанционном обучении специалистов наукоемких специальностей способствует достижению конкретного результата в инновационной деятельности. В результате работая над созданием прототипа ЭС были сделаны следующее:

1. Проведен анализ основных принципов организации и функционирования экспертных систем, а также получения практических навыков их проектирования, овладения систематизированными представлениями о возможностях и областях использования экспертных систем и в частности в образовании, их архитектурных особенностях и средствах их создания.

2. Особое внимание было уделено изучению методов получения, формализации и структуризации проблемных знаний, хранению и использованию знаний в базах знаний.

3. Представлен широкий круг проблем, связанный с применением и перспективами использования ЭС и в особом случае - образовании;

4. Показана классификация ЭС, модели представления знаний, вывода решений и модели общения в ЭС;

5. Предложены теоретические и практические аспекты получения, формализации и структуризации проблемных знаний;

6. Разработан прототип экспертной системы для дистанционного обучения.

Литература

1 Агапонов С.В. и др. Средства дистанционного обучения. Методика, технология, инструментарий / Под ред. З. О. Джалиашвили.- СПб.: БХВ-Петербург, 2003.- 336 с.: ил.

2 Алиев Р.А., Абдикеев Н.М., Шахназаров М.М. Производственные системы с искусственным интеллектом. –М: Радио и связь. 1990. – 264 с.

3 Баймухамедов М.Ф. Интеллектуализация компьютерного обучения в системе образования Республики Казахстан.Монография. – Алматы, 1995. – 208с.

Совершенствование системы государственного управления в Казахстане: проблемы и перспективы

Аканова Г.К.
г. Костанай

Государственное управление среди всех видов управления занимает особое место, которое объясняется некоторыми, только ему присущими свойствами.

Определяющее влияние на характер целенаправленных, организующих и регулирующих воздействий, осуществляемых данным видом управления, оказывает его субъект - государство. При всех различиях в трактовке государства и многообразии его проявлений почти все выделяют заложенную в нем мощную властную силу. М. Вебер писал: «Государство есть отношение господства людей над людьми, опирающееся на легитимное насилие как средство».

Государство - структура, способная властно определять линию поведения людей и добиваться ее с помощью принуждения. Государство понимается как «структура господства, которая постоянно возобновляется в результате совместных действий людей, действий, совершающихся благодаря представительству, и которая упорядочивает общественные действия в той или иной области».

Государство потому и является государством, тем самым, отличаясь от общественных структур, что в нем сосредоточена и им реализуется в обществе по отношению к людям государственная власть. Власть представляет собой взаимосвязь, в процессе которой люди в силу разных причин материальных, социальных, интеллектуальных, информационных, добровольно или по принуждению признают верховенство воли других, а также целевых, нормативных установлений и в соответствии с их требованиями совершают поступки и действия, строят свою жизнь.

В этой связи и само государственное управление общественными делами отличается присущими только ему свойствами. Государственное воздействие и регулирование – это, прежде всего, воздействие властное, политическое, которое имеет в своей основе правовую обусловленность (легитимность), а в процессе реализации силу государственного аппарата, обладающего средствами принуждения.

Государство, будучи сложным и многогранным общественным явлением и выступая в качестве субъекта управления, придает управлению общественными делами свойство системности, которое приобрело принципиальное значение. Только при наличии государства в обществе возможно достижение необходимой согласованности, координации, субординации, целеустремленности, следовательно, рациональности и эффективности в управлении.

Государство реализует свое политическое воздействие, посредством законодательства, устанавливая общие, типовые правила (нормы) поведения всех людей во всех сферах общественной жизни и обеспечивает их соблюдение не только силой власти, но и другими механизмами регулирования (экономического, ценностного, нормативного, нравственного), постоянно расширяя сферу их применения.

Эффективность государственного управления зависит от многих факторов, но определяющим из них, на наш взгляд, является качество социальной связи общества и государства.

Нет необходимости доказывать, что обществу необходимо сильное государство, ибо национальная и личная безопасность граждан может быть обеспечена только сильным и умным, правовым демократическим государством. Поэтому укрепление

государственности - должно являться постоянной заботой граждан. Укрепление возможно только на основе его совершенствования, демократизации, расширения связей с гражданским обществом, построения правовых основ. Совершенно очевидно, что в соответствии с требованиями времени должна меняться сама сущность и теория государственного управления.

Сегодня, чтобы выполнить свой долг перед обществом - обеспечить национальную и личную безопасность своих граждан, использовать свои властные полномочия в интересах общества, упорядочить распорядительно-организационные, регулятивные, нормотворческие и силовые функции, государство, обязано ответить на те вызовы времени, которые порождены тремя революциями: научно-технической, информационной, управленческой. Это задача каждого субъекта управления, но, прежде всего государства как главного и основного субъекта управления. А суть этих требований такова: сегодня нельзя упорядочить распорядительно-организационные, нормотворческие и силовые функции без коренного качественного изменения своих усилий в области информационно-аналитической концептуальной деятельности. Без этого, как показывают исследования многих ученых, государство не может разработать и принять выверенную стратегию развития общества на основе перспективной общественной доктрины, разработать и предложить обществу понятный и приемлемый для него курс. Как показывает мировой опыт, в деятельности цивилизованных государств, происходит существенная перегруппировка функций, выдвижение новых приоритетов в государственной работе.

Главный субъект управления делегирует многие распорядительно-организационные, регулятивные, нормотворческие, финансово-экономические функции разным субъектам управления, мотивируя реальное становление гражданского общества.

Тем самым, государство избавляется от ставших во многом рутинными функций управления, наполняет их новым содержанием, освобождая себя для решения наукоемких, творческих и трудозатратных работ: информационно-аналитических и стратегических. Без них решение глобальных и геополитических задач просто невозможно. Это существенным образом меняет всю систему государственного целеполагания, организующего и регулирующего воздействия государства на общественную жизнедеятельность людей в целях ее упорядочения, сохранения или преобразования. Проблемная ситуация в этой области известна: командно-административная система разрушена, а новая информационно-аналитическая, стратегическая, глобальная и геополитическая еще не создана. Поэтому действия главного субъекта управления нередко носят спонтанный характер, управляемость общественными процессами резко снизилась, что наносит ущерб национальным интересам страны.

Характерно, что государство продолжает во многом по инерции наращивать свои организационно-распорядительные функции: растет аппарат управления, издаются законы и другие нормативно-правовые документы, наращиваются силовые структуры, а эффективность государственного управления падает, в обществе увеличиваются явления дезорганизации, деструктивности, следовательно, незащищенности каждого гражданина. Причем в общественном мнении осознание этого тревожного положения есть. Оно проявляется в резком отчуждении граждан от власти, в снижении их политической активности, в нарастании протестных движений, но в самой власти адекватных оценок сложившегося политического положения нет, либо они явно ведомственные.

Нарастающее противоречие между обществом и властью, между государством и гражданами таит в себе опасности социального взрыва, дестабилизирует общество. Есть ли выход из этого положения? Ответ на этот вопрос давно известен. Только поставив деятельность государства под эффективный социальный контроль со стороны общества, его демократических институтов путем расширения подлинной демократии самого народа, развития народного самоуправления возможно преодоление политического кризиса, достижение прочного общественного согласия. В конституциях всех

демократических государств четко отражена мысль, что единственным сувереном власти является народ.

В статье 3 Конституции Республики Казахстан записано:

1. «Единственным источником государственной власти является народ»

2. «Народ осуществляя власть непосредственно через республиканский референдум и свободные выборы, а также делегирует осуществление своей власти государственным органам».

Развитие демократии и народного самоуправления не есть ослабление центральной власти, наоборот, разгружает ее от несвойственных функций, ставит саму власть в рамки правового поведения и позволяет сосредоточиться на решении современных вопросов цивилизованного отправления властных полномочий. Необходима разработка стратегии развития общества, выверенного политического курса, нахождение места государства в геополитическом пространстве, усиление информационно-аналитической работы, что и является сегодня определяющим в обеспечении национальной и личной безопасности граждан.

Формирование гражданского общества на принципах корпоративности поставит под контроль государство, публичную власть, которые в большей мере будут выполнять свою главную функцию, - защиту безопасности общества, каждого гражданина на основе закона, а не перераспределения ресурсов и обеспечения хозяйственной жизни.

Государственно-правовое регулирование может быть организовано на основе гражданского договора, при котором каждый гражданин, семья, трудовая ассоциация часть прав отчуждают в пользу сообщества для решения общественно значимых дел.

Выработка доктрины общественного развития и механизма ее реализации требует усиления внимания государства к научным «исследованиям, прежде всего в области теории и практики управления, активного включения данных науки в практическую работу органов государственного управления. Сегодня следует признать как неоспоримый факт, что управленческая наука выключена из механизма нормального функционирования общества.

Изменить такое положение дел можно только тогда, когда политической деятельностью займутся в массе своей исключительно профессиональные и нравственные люди, способные действовать в интересах своих граждан на основе законов и принципов, лежащих в основе научного государственного управления».

С начала широкомасштабных экономических и политико-социальных реформ в Казахстане взят курс на системную модернизацию органов государственного управления, адаптированных к реалиям современного периода. В советский период республика имела неэффективную систему командно-административного управления, совершенно непригодную в условиях переходного этапа для изменения политико-экономической системы. Экономическое положение страны вначале перестройки было тяжелым, как и в других постсоветских республиках, из-за разрыва старых экономических связей внутри Союза. Возникающие проблемы и задачи в транзитный период от тоталитаризма к демократии, особенно в экономической сфере, требовали незамедлительного усовершенствования всего механизма государственного управления страны с созданием такой системы, которая была бы способна оперативно и адекватно реагировать на новые политические и экономические процессы, в условиях трансформации общества.

Переход от тоталитарной системы власти к демократической-очень длительный и сложный процесс, сопровождающийся резким падением уровня жизни большинства слоев общества. Экономический кризис, возникающий при этом, является следствием данной перестройки с появляющимися в ней такими социальными явлениями как безработица, падение темпов общественного производства, снижение социальных гарантий государства и возрастанием уровня инфляции. По мнению российских ученых Д. Зеркина и В. Игнатова, «восстановление управляемости общественными процессами предполагает широкое применение административно-правовых методов и создания достаточно жесткой

единой вертикали государственной власти. Вместе с тем эффективная управляемость формируется на демократической основе, сочетающей централизацию власти с децентрализацией».

Под системой государственного управления нами подразумевается механизм государственного административного менеджмента, в котором эффективно функционирует государственный аппарат, при помощи политических и управленческих процессов воздействующий на изменения общественной системы. Конечно, организация государственного воздействия на общественную систему имеет сложный характер. Сюда входит ряд компонентов: с одной стороны,- кадры государственной службы, информация и оргтехника, обеспечивающие управленческий процесс, с другой - принципы, функции, методы, формы и стиль руководства, выражающие социально-политическую сущность и содержание государственного управления. И, наконец, элементы самого управленческого процесса - стадии управленческого цикла, управленческие отношения и др. С учетом особенностей государственного управления его механизм закрепляется в правовой форме. В его составные части входят госаппарат как субъект государственного управления, общественная система как его объект, кадры, информация, принципы и функции управления, методы, формы и стиль управления, а также прямая и обратная связь.

Несомненно, становление и модернизация системы государственного управления в Казахстане осуществляется с момента обретения суверенитета и продолжается до сегодняшнего дня. За этот срок в процессе реформирования была создана эффективная модель управления на всех уровнях государственной власти с четкими разграничениями функций между всеми уровнями власти и переносом центра проведения реформ на нижние уровни местного государственного управления. При этом ставилась задача, «выстраивать качественно новую модель государственного управления, где во главу угла будут поставлены интересы потребителей государственных услуг. Государственный аппарат должен функционировать на принципах корпоративного управления, транспарентности и подотчетности обществу с учетом лучшего международного опыта».

Главной характеристикой данного этапа было то, что основные изменения были направлены не столько на создание новой системы, сколько на разрушение существовавшей. Суть произошедших тогда важнейших событий заключалась в сломе существовавшей тогда тоталитарной системы и коренной реформе всей системы общественных отношений. С самого начала сложных преобразований в Казахстане стало понятно, что их успех может быть гарантирован только при выстраивании эффективной системы управления на всех уровнях государственной власти. При этом взаимоотношения различных уровней власти должны базироваться на общегосударственной стратегии, имеющей четкие цели и задачи».

В целом, этот отрезок политико-исторического развития отличался поиском собственной модели государственного управления, включающей в себя выбор между парламентской и президентской формой правления, разграничение функций на местном уровне власти между местными Советами и местными исполнительными администрациями, а также перераспределение управленческих функций власти между центральными и местными уровнями во избежание дублирования полномочий. На наш взгляд, исследуемый период создания новой системы государственного управления обозначал лишь ее контуры, обнажив при этом уязвимые места, а принятые нормативно-законодательные акты, хотя и были несовершенными, все же позволили заложить основы формирования новой системы государственного управления.

Принятие первой Конституции Республики Казахстан в январе 1993г. стимулировало продолжение структурной и функциональной модернизации системы государственного управления. Статья 75, существенно укрепила функции Президента, который являлся не только главой государства, но и возглавил единую исполнительную власть в стране, а статья 62, декларировала, что Верховный Совет является единственным законодательным и высшим представительным органом Республики Казахстан. Согласно

статье 85, Кабинет Министров ответствен перед Президентом и только перед ним слагает свои полномочия. Выступая в средствах массовой информации Н. А. Назарбаев, в телеинтервью сказал, «что принятая Конституция 1993г. явилась, по сути, компромиссом между той частью общества, которая противилась проведению социально-экономических и политических реформ, и другой ее частью, понимавшей необходимость и неизбежность трансформации Казахской ССР в демократическое, цивилизованное общество».

Закон «О местных исполнительных и представительных органах в Республике Казахстан» 1993г., предусматривал отказ избирания депутатами маслихатов (представительных органов), представителей исполнительной власти в общую систему местного государственного управления. Все уровни местной исполнительной власти переходили в структуру акиматов (администрации) во главе с Акимов (главой администрации). Маслихаты - должны выражать и реализовывать волю населения соответствующей административно-территориальной единицы с учетом общегосударственных интересов. При этом, исполнительным органом на территории области, района, города, района в городе является глава местной администрации, который выступает непосредственным представителем Президента Республики Казахстан.

В центральных органах системы государственного управления также происходили разграничения функций между отдельными ветвями власти и имели место реорганизационные процессы внутри самих республиканских органов. Во время экономического кризиса, который характеризовался резким спадом производства и возрастанием уровня инфляции, было сокращено и упразднено в организационном плане немало министерств и ведомств в целях более эффективного реагирования на новые экономические реалии. В этот период произошло ослабление властных полномочий представительных органов, как на местном, так и на республиканском уровнях власти.

Вторым шагом стало укрепление президентской модели управления с расширением и доминированием на местной вертикали власти роли и позиции акиматов (администраций). Последующие шаги по модернизации системы государственного управления, в первую очередь, связаны с принятием новой Конституции 1995г., которая определила Казахстан как президентскую республику со всеми вытекающими отсюда политическими последствиями.

Вспоминая время, когда разрабатывалась новая Конституция страны, Президент Н. А. Назарбаев отмечал, что «что жизнь общества, которое совершает переход в качественно новое состояние, настолько многогранна, что любые государственные решения и документы рано или поздно отстают от велений времени. То же самое происходит с Конституцией, которая должна адекватно отражать реальные процессы, происходящие в жизни общества и государства. Конституционный процесс в любой стране не останавливается с принятием Конституции, юридическое обрамление социально-экономических и политических процессов должно не только соответствовать динамике происходящего в обществе, но и опережать ее».

Еще одним эволюционным новшеством, способствующим разграничению функций на местном уровне самоуправления, стало то, что, согласно новой интерпретации Основного Закона, и представительные (маслихаты), и исполнительные органы стали относиться к местному государственному управлению.

Статья 86 констатировала, что:

«1. Местные представительные органы - маслихаты выражают волю населения соответствующих административно-территориальных единиц и с учетом общегосударственных интересов определяют меры, необходимые для ее реализации, контролируют их осуществление.

2. Маслихаты избираются населением на основе всеобщего, равного, прямого избирательного права при тайном голосовании сроком на четыре года.

3. Депутатом маслихата может быть избран гражданин Республики Казахстан, достигший двадцати лет. Гражданин республики может быть депутатом только одного маслихата.

4. К ведению маслихатов относятся:

1) утверждение планов, экономических и социальных программ развития территории, местного бюджета и отчетов об их исполнении;

2) решение отнесенных к их ведению вопросов местного административно-территориального устройства;

3) рассмотрение отчетов руководителей местных исполнительных органов по вопросам, отнесенным законом к компетенции маслихата;

4) образование постоянных комиссий и иных рабочих органов маслихата, заслушивание отчетов об их деятельности, решение иных вопросов, связанных с организацией работы маслихата;

5) осуществление, в соответствии с законодательством республики, иных полномочий по обеспечению прав и законных интересов граждан.

Определяя задачи и пути их реализации по повышению эффективности всей системы государственного управления в целях динамического развития республики, Н. А. Назарбаев в послании народу Казахстана отметил, что «после завершения формирования основ государства нам предстоит кропотливая работа по отлаживанию механизмов управления. Приводным ремнем этих механизмов должны стать только законы. В противном случае говорить о демократической государственности нет смысла».

В Стратегии обозначены четкие направления реформирования государственной власти путем проведения реорганизации государственного управления. Необходимо создание компактного и профессионального правительства, сконцентрированного на выполнении наиболее важных административных функций; организации работы органов власти по программам действий на основе стратегий развития. Организации четко налаженной системы межведомственной координации; повышения полномочий и ответственности министров, их подотчетности; осуществления стратегического контроля деятельности министерств и ведомств; децентрализации внутри министерств, от центра к регионам и от государства в частный сектор; формировании эффективной системы противодействия коррупции; улучшении системы найма, подготовки и продвижения кадров.

Соответственно, приоритетная задача всех намеченных действий -«создать для Казахстана эффективную, современную государственную службу и структуру управления, которая была бы оптимальной для рыночной экономики; сформировать правительство, способное реализовать приоритетные цели; построить государство, стоящее на страже национальных интересов».

В ходе дальнейшего развития событий по поиску оптимальной казахстанской модели формирования системы государственного управления была принята программа демократизации политических реформ, основными целями которой являлись усиление роли Парламента и неправительственных организаций. В соответствии с этим устанавливается подотчетность Кабинета Министров перед Парламентом республики и повышается статус неправительственных институтов в жизни общества и их воздействие на государственные органы власти в целях создания правового гражданского общества. К началу 2000г. комплекс законодательно-правовых актов и программ позволил республике достигнуть определенных успехов и прогресса в демократизации общества с усовершенствованием модели государственного хозяйствования. В нижней палате Парламента стали функционировать партийные фракции и группы, упростилась процедура регистрации неправительственных организаций, что дало толчок к активизации их деятельности.

Современный этап системной модернизации государственного управления характеризуется тем, что республике удалось перейти к рыночной экономике,

зародившийся в начале реформ средний класс окреп и постоянно увеличивается. Кроме того, улучшается качественный уровень жизни населения, уменьшается число безработных и др. Но при этом сверхцентрализованная государственная власть становится тормозом для более поступательного движения республики на пути к дальнейшей либерализации экономики и демократизации казахстанского общества. Поэтому, основными задачами нынешнего этапа реформирования системы государственного управления Республики Казахстан выступают:

- совершенствование выборного законодательства;
- расширение полномочий представительных органов власти, особенно на местном уровне и развитие местного самоуправления;
- разграничение функций и полномочий местных представительных и исполнительных органов власти;
- расширение принципа выборности как на общенациональном, так и на региональном уровнях;
- ужесточение государственной борьбы с коррупцией;
- дальнейшее развитие политического процесса децентрализации органов государственного управления;
- создание оптимальной структуры правительства в целях повышения результативности ее деятельности и адаптивности к внутренним и внешним факторам;
- дальнейшая апробация и углубление внедрения «электронного правительства».

Был подписан соответствующий Конституционный закон «О внесении изменений и дополнений в некоторые законодательные акты Республики Казахстан по вопросам разграничения полномочий между уровнями государственного управления и бюджетных отношений». Правительством также был разработан и направлен на рассмотрение Мажилиса Парламента республики еще один законопроект, предполагающий внесение изменений почти в 120 законодательных актов. Как заявил Президент Республики Казахстан, «мы впервые в нашей истории создали независимое государство, построенное по принципам западной демократии, учитывая опыт передовых восточноазиатских государств и специфику нашего многонационального и многоконфессионального общества».

Вступил в силу Закон «О разграничении полномочий между уровнями государственного управления», правительственным постановлением была утверждена типовая структура местных органов управления, создана рабочая группа для подготовки законопроекта «О местном самоуправлении».

Предприняты определенные шаги по совершенствованию системы государственного управления и государственной службы. Это один из основных приоритетов дальнейшей политической модернизации, так как в условиях переходных обществ именно государство и его аппарат выступают главным инструментом продвижения реформ. И именно от эффективности государственного управления в целом зависит результативность демократических преобразований.

В целом, в стране вопросы и проблемы эффективности государственного управления находятся в центре внимания политической науки и общественной практики. Все чаще возникает вопрос об адаптации системы государственного управления к общественным и иным интересам и запросам всего казахстанского общества, о поддержке слабозащищенных социальных групп и каждого человека. На современном этапе на повестке дня стоит вопрос о дальнейшей децентрализации государственного управления. Децентрализация в развитом государстве выступает как одно из основных направлений в процессе демократического, эффективного государственного управления. В ходе демократических и политических реформ системы государственного управления встает вопрос о степени децентрализации, т.е. о выборе оптимального уровня и рационального варианта децентрализации в зависимости от целого ряда обстоятельств.

Под влиянием целого комплекса объективных и субъективных факторов, среди которых научно-технический прогресс, развитие рыночной экономики и уровня общественно-технологического и материального роста государства и населения в целом, многие страны мирового сообщества стали активно проводить административные реформы, направленные на повышение эффективности государственного управления. Это обусловило и заимствование многих теоретико-практических заимствований лучших результативных управленческих практик из бизнеса и менеджмента в целом, что не могло не привести к общественно-политическому, экономическому и финансовому изменению облика современных государств.

При этом следует отметить, что в основе нынешних административных реформ находится идея изменения общественной роли и места гражданина в системе государственного управления. Современная менеджерская парадигма «клиенто-ориентированного» управления представляет собой новейшую управленческую философию государственного менеджмента. В модели «клиенто-ориентированного» государства лежит довольно таки «избитая» управленческая идея, а именно ключевая ориентация государственных служащих на запросы и интересы клиента. В настоящее время менеджеральная модель «клиенто-ориентированного» государства реализуется во многих государствах мира. Идея «государства-служащего», нанятого гражданами страны для предоставления административных и иных государственных услуг в соответствии с международными стандартами и регламентами становится главным смыслом общественно-политической государственной деятельности казахстанского чиновника. Данная модель направлена на построении партнерских, доверительных отношений между государством и обществом, что не может не оказывать своего влияния на углубление внутриполитических процессов по дальнейшей демократизации политической системы Республики Казахстан. Таким образом, в модели «клиенто-ориентированного» государства предоставление государственных услуг становится основополагающей функцией административной системы управления Казахстана. Не случайно, в рамках реализации «электронного правительства» реализуется принцип «одного окна», разрабатываются и внедряются международные стандарты государственных предложений и услуг.

В результате проделанной работы постепенно выстраивается своеобразная модель четкой структуры государственного управления, что значительно облегчает переход к эффективному демократическому управлению. При этом главный приоритет - это сохранить статус и целостность унитарного государства и не ослабить центральную власть Республики Казахстан.

По мнению экспертов, необходимо проанализировать 3000 государственных функций и по каждой из них разобраться - к какому из уровней ее необходимо передать. Законодательным и исполнительным органам предстоит серьезная работа, внесения соответствующих изменений в нормативно-правовые акты по расширению полномочий акимов (глав администраций) районных, сельских и аульных округов. Специалисты и эксперты исследовав функциональные полномочия, пришли в выводу о том, что из 3000 функций необходимо 600 осуществлять в качестве рыночных коммерческих услуг.

На наш взгляд, казахстанская модель системы государственного управления на современном этапе базируется на следующих политико-правовых принципах:

- политико-правовое закрепление за Конституцией Республики Казахстан универсальной нормы разделения власти;
- целесообразная адаптация конституционного передового, позитивного опыта зарубежных стран к реалиям казахстанского общества;
- приоритет сохранности политической стабильности путем правого регулирования взаимоотношений между различными органами власти, а также между элитой и обществом;

- поддержание реального баланса политических сил между тремя ветвями государственной власти.

Литература

1. Атаманчук Г.В. Теория государственного управления: Курс лекции. М, 1997. с.

2. Зеркин Д. П., Игнатов В. Г. Основы теории государственного управления. - Ростов Н/Д., 2000. с. 448 с.

3. Уваров В. Н. Государственная служба и управление: Учебник. - Петропавловск: Северо-Ка-захстанская юридическая академия, 2004. с. 416 с.

4. Казахстанская правда. 2006. 2 сентября.

5. Реформирование системы: зарубежный опыт и Казахстан. Научное издание. - Алматы: КИСИ при Президенте РК, 2005. 276 с.

6. Закон РК «О местных представительных и исполнительных органах власти Республики Казахстан» от 10 декабря 1993 года. Ведомости Верховного Совета Казахской ССР. 1993. № 23 - 24 (приложение). 516 с.

7. Назарбаев Н. А. На пороге XXI века. Алматы: инер, 1996. 288 с.

8. Конституция Республики Казахстан // Каз-правда. 1995. 31 августа.

9. Назарбаев Н А. О положении в стране и основных направлениях внутренней и внешней политики на 1997 год. Послание к народу и Парламенту Казахстана. Алматы. 1996. Октябрь. С. 22.

10. Назарбаев Н. А. Казахстан - 2030. Процветание, безопасность и улучшение благосостояния всех казахстанцев//Казправда. 1997. 13 октября.

11. Назарбаев Н. А. Казахстан на пути ускоренной экономической, социальной и политической модернизации. Послание Президента РК Нурсултана Назарбаева народу Казахстана. - Астана: Елорда, 2005. 44 с.

12. Бард А., Зодерквист Я. Иетократия: новая правящая элита и жизнь после капитализма. - СПб: Стокгольмская школа экономики, 2004. 252 с.

Баяндама тақырыбы: «бейнебақылау арқылы қоғамдық қауіпсіздікті және тәртіпті қамтамасыз ету»

Базарбаев А.А.
Қостанай қ.

Қазіргі уақытта Қазақстанның облыстық орталықтары дамыған бейнебақылау жүйесімен қамтамасыз етілген, оны жүзеге асыратын қалалық ІІО-ның Жедел басқару орталығы (әрі-ЖБО). Жалпы қалалық бейнебақылау жүйесі көшедегі – аумақтардың, вокзалдардың, стадиондардың, базарлардың, маңызды мемлекеттік ғимараттардың және тағы басқа қаланың объектілерінің, сонымен қатар оқу орындары аумақтарыдағы топталып тұрған адамдарды бақылайды.

Бейнебақылау жүйесінің құрылуы және кеңейтілуі осы бағыт бойынша орындауға тиімділігін көрсетті [1].

Қоғамдық қауіпсіздікті тәулік бойы бақылау көшелердің және қоғамдық орындарын шағын аудандардың және аулалардағы құқық бұзушылықтарды шығаруға мүмкіндік туғызды. Осыған байланысты, бейнебақылау бейнекамераларын көп қабатты үйлердің аулаларына орналастыруға шешім қабылдады. Қазақстанның көп қалаларында «қауіпті аула» атты бағдарламасы орындалуда, осының бәрі атқарушы билік органдарына әлеуметтік сұрақтарды, сонымен қатар аулалардың санитарлық жағдайының тазарлығын сақтауға көмек көрсетеді.

«Қауіпті аулалар» атты бейнебақылау жүйесін орындауда рұқсат етеді:

- Тұрғын үйлердің аулаларында, оған қарама қарсы ойын аумақтарындағы жағдайларын бақылауға;
- Аулаларға келу және кету жолдарын бақылауға;
- Аулаларда қалдырған автокөліктерді бақылауға;
- Ауланы көріктендіруіне және санитарлық ережелерін сақтауын бақылауға;
- Құқық бұзушылық фактілері бар қоғамға қарсы жедел әрекет етуге.

Күн сайынғы қызметте бізбен бейнебақылау жүйесі келесі міндеттерді шешу үшін қолданылады:

- орналастырған елді жерлерде бейнебақылау камералары бойынша құқықтық тәртіпті сақтауды бақылау: сыртқы полиция қызметерлерінің күшімен мас тұлғаларды, ақша сұрайтын адамдарды, тұратын жері жоқ адамдарды әкету және спирт ішуді есірткілерді жою; жасалған қылмыстық құқық бұзушылыққа жедел әрекеттеу. Сонымен қатар, нарядттарды бейнебақылау арқылы «навигация» жүзеге асырылады (күдікті адамдардың бағыт жолдары туралы және жақындап тұрған полиция нарядтар туралы хабарлау).
- Қоғамдық-көпшілік және саясаттық іс-шараларды өткізгенде құқықтық тәртіпті қорғау (концерттер, мәдени-көпшілік іс-шаралар, рұқсат етілген митингтерді). Мысалы, Қарағанды қаласында рұқсат етілген митингтерді өткізу үшін «Литейщик» атты стадионы бар, осы мақсат бойынша бейнекамералар орналастырылған;
- Бейнебақылауда көрініп қорғалған тұлғалардың салтанатты шерулерін бейне сүйемелдеу. Осыған байланысты, ЖБО-нда күштерді және құралдарды басқару пункті орналастырылған.

Қойылған міндеттерге байланысты, аулалардағы бейнебақылаудың ішкі жүйесінің халықтың атқарушы билік органдарына сенімділік деңгейін көтереді.

Аталған ішкі жүйесінің құрылуы облыстық және қалалық орталықтарының Әкімдігімен келісіп аула аумақтарын абаттандыру кезеңі бойынша өткізіледі.

Қоғамдық тәртіп және қоғамдық қауіпсіздік ішкі істер органдары қызметінің негізгі күзет объектілері болып табылады.

Қоғамдық қатынастардың арнайы салаларын әлеуметтік-құқықтық дәреже болып орамдап, олар ішкі істер органдарымен осы қатынастарды күзетуін қамтамасыз етіп, бірнеше ерекшеліктерімен мінезделеді.

Аталған қоғамдық тәртіптің және қоғамдық қауіпсіздіктің ерекшеліктері, ішкі істер органдары қызметіндегі өзекті салалардың маңыздығын көрсетеді, ең басты – құқық қорғау маңызды функцияларын және міндеттерін реттейді.

Қоғамдық тәртіптің белгілеу мақсаты, тұлғаның және қоғамның қауіпсіздігін қамтамасыз ету, сонымен қатар ұйымдардың және қоғамдық құрылыстардың, азаматтардың еңбек етуіне және демалуына жайлы жағдайын құру, олардың абыройын, адамгершіліктерін және қоғамдық адамгершілігін құрметтеу.

Қазақстан Республикасының Бас Прокурорының 2014 жылдың 19 қыркүйектегі № 89 «Қылмыстық құқық бұзушылық туралы арыздарды және хабарларды қабылдау және тіркеу, сонымен қатар сотқа дейінгі тергеу Біріңғай тізілімін жүргізудің Ережелерін бекіту туралы» бұйрығымен қоғамдық орнынан түсініктемесі берілді.

Қоғамдық орын – қоғамдық қолдану үшін қаланың шегінде және елді пунктілерде, халыққа қолдану және көпшілік іс-шараларды, азаматтардың демалуына және қызмет көрсету үшін орналасқан орындарында арнайы жабдықталған [2].

Әр Ережеде қоғамдық орындардың тізімі мазмұндалған:

1) Демалу және білім ұйымдары;
2) Денсаулықты сақтау ұйымдары;
3) Қоғамдық тамақ ішу пунктілері;
4) Кинотеатрлар, театрлар, цирк, концерттік, көру және көрме залдары, көпшілік демалуға, сонымен қатар түнгі клубтарда және дискотекаларда, спорттық ареналарда және басқа да ашық ғимараттарда;

5) Музейлерде, кітапханаларда және дәріс залдарда;

6) Жергілікті және алыс хабарлау поездарда, ауа, теңіз және өзен су көліктерде, қалалық, қала аралық автобус салондарында, маршруттық таксилерде және қалалық электр көліктерде;

7) Әуежай ғимараттарында, теміржол, автокөлік және су вокзалдарда, теміржол және метрополитен перроналарда;

8) Кіру тәртібін қолданатын мемлекеттік органдарда және ұйымдарда;

9) Бұзушылық жасау кезде кіру тәртібі мен объектілері бар жұмыс орындарда;

10) Тұрғын үйлердің подъезділерінде.

Сонымен қатар, қоғамдық тәртіп – құқығын және басқа да әлеуметтік нормаларын сақтап, ең басты қоғамдық орындарда қабаттап және дамып, сонымен қатар, ұйымдардың және қоғамдық құрылымдардың жайын функциялау үшін, азаматтардың қызмет етуіне және демалуына, олардың абыройын құрметтеуге, қоғамдық адамгершілікті сақтауға бағытталған қоғамдық қатынастардың жүйесі болып табылады.

Қоғамдық тәртіп түсініктемесіне «қоғамдық қауіпсіздік» тығыз байланысты, сонымен қатар қоғамға және адамдарға қауіп әкелетін, немесе табиғи, әлеуметтік және техногендік төтенше жағдайларда құқықтық, техникалық, құрылыс және басқа да нормаларына сәйкес, қоғамдық қатынастардың жүйесі болып табылады [3].

Қоғамдық қауіпсіздікке және азаматтардың жеке қауіпсіздігіне әсері, көпшілік іс-шараларды өткізгенде белгіленген тәртіпті бұзғанда, оларды өткізуге орындардың дайындығы жоқ кезде, үлкен топтардың және адамдардың жүруін реттеу тәртібін қабылдағанда туындау мүмкін. Қоғамдық қауіпсіздігіне және азаматтардың жеке қауіпсіздігіне әсер ететін жағдайлардың белгілері, төтенше және басқа да дағдарыс жағдайларда болуы мүмкін.

Саясаттық партиялардың, қоғамдық құрылымдардың, саясаттық экстремизм және терроризмнің заңсыз қызметі; қоғамдық тәртіпті бұзуға бағытталған топтық және көпшілік жолсыздығы мен билікке көнбеуі, қауіптің санына жатады.

Әдибиеттер

1. «Қазақстан - 2030» Стратегиялық бағдарламасы;

2. Қазақстан Республикасының Бас Прокурорының 2014 жылдың 19 қыркүйектегі № 89 «Қылмыстық құқық бұзушылық туралы арыздарды және хабарларды қабылдау және тіркеу, сонымен қатар сотқа дейінгі тергеу Біріңғай тізілімін жүргізудің Ережелерін бекіту туралы» бұйрығы;

3. 2004 жылғы 19 маусымдағы «Жиналыстар, митингтер, шерулер, бой көрсетулер мен пикеттер туралы» Федеральды заңы // СЗ РФ. 2004. N 25. Ст. 2485

Актуальные проблемы административного права

Балтабаев М.Н.
г. Костанай

В современный период развития нашего общества, реализация норм административного права является одной из самых актуальных задач государственно-правовой деятельности. Административно-правовые нормы имеют огромное значение для всего общества в целом и для каждого человека в отдельности, поскольку в них представлена воля государства, выраженная через нормативные правовые акты его органов, касающиеся обеспечения прав и законных интересов граждан и хозяйствующих субъектов в сфере публичного управления. Нормы административного права выполняют огромную роль в регулировании, организации и функционировании государственного аппарата, обеспечивая посредством административных процедур и регламентов должное

и своевременное определение позитивных общественных отношений в сфере государственного управления.

Значимость административного законодательства, а также в целом норм административного права ранее привлекало и привлекает существенное внимание ученых и специалистов практиков. Учитывая имеющуюся тенденцию развития юридической науки, можно с уверенностью утверждать, что наука административного права будет и в дальнейшем интенсивно и перспективно развиваться.

Правовое регулирование общественных отношений в сфере административно-правовой действительности осуществляется через систему правовых средств, которые между собой логически взаимосвязаны. От того насколько эффективны соответствующие средства, насколько правильно они определены, зависит качество правового воздействия на соответствующие общественные отношения. Совокупность правовых средств, с помощью которых происходит правовое воздействие, получило название «механизм правового регулирования».

Составляющими элементами механизма правового регулирования являются: правовые нормы, правоотношения, акты применения норм права, правовая культура и правосознание. Процесс правового регулирования включает в себя три основные стадии: регламентирование общественных отношений, действие юридических норм, реализацию субъективных юридических прав и обязанностей.

Исходя из этого, можно сделать вывод, что в каждой отрасли права содержится свой правовой механизм, содержание которого обусловлено отраслевой спецификой. Проблема механизма правового регулирования в современный период разработана не столь обстоятельно, в этой связи в содержание соответствующего механизма включаются самые разнообразные правовые средства, которые играют в нем далеко не однозначную роль. На наш взгляд, в содержании правового механизма должны находиться лишь средства, которые самым непосредственным образом могут воздействовать на отношения, регулировать которые они призваны. Включение же каких-то «не обязательных средств» только размоет ядро механизма правового регулирования вообще и механизма административно-правового регулирования, в частности.

Таким образом, механизм административно-правового регулирования представляет собой совокупность правовых средств, которые самым непосредственным образом воздействуют на общественные отношения, складывающиеся в сфере административно-правовой действительности, упорядочивают их, а также делают легитимными. Для того, чтобы механизм административно-правового регулирования работал, в его содержании, прежде всего, должны быть нормы права, правоотношения, а также правоприменительные акты.

Нужно особо отметить, что нормы административного права занимают центральное место в механизме административно-правового регулирования, именно нормы права – тот сходный компонент, без которого невозможно представить механизм правового регулирования.

Административные правоотношения также являются обязательным элементом механизма правового регулирования. Административные правоотношения всегда носят динамичный характер, одной из особенностей административных правоотношений является то, что в этих отношениях очень гибко переплетается материальная и процессуальная составляющие. В современный период границы административных правоотношений весьма существенно расширились. В силу объективных причин, а также специфики публичного управления в административные правоотношения органично вплелись и отношения частноправового характера, которые не могут быть реализованы без регулятивных свойств, как норм административного права, так и административных правоотношений.

Проблемы законности всегда находятся в центре внимания. Государственное управление, полицейская деятельность, защита прав граждан, просто немыслимы без

должного режима законности и правопорядка. Законность обеспечивается различные правовыми и организационными средствами всеми без исключения органами государственной власти и управления. Без решения проблемы беззаконности просто невозможно проводить структурные преобразования, добиваться поставленных государственных целей. В этой связи проблема законности является сегодня одной из самых актуальных и востребованных. В современный период проблему укрепления законности нельзя рассматривать изолированно от проблем противодействия коррупции и укрепления дисциплины в органах власти и управления, а также проблемы построения правового государства. Правовое государство - это самая благоприятная среда для создания режима законности. Правовое государство в определенной степени - это своеобразная оболочка законности. Законность как явление общественной и государственной жизни возникала и развивалась постепенно, эволюционировала от простых форм к сложным формам и проявлениям. Интересно вспомнить, в этой связи, что В.М. Лесной верно замечал, что законность не существовала извечно. Впервые этот термин мы встречаем у идеологов правового государства Г. Гроция, Ш. Монтескье, Ж. Руссо, которые в своих трудах исследовали буржуазно-демократические принципы.

Законность – это цель правового государства, его основополагающий результат. Именно к такому результату стремятся все государства и общества, однако в силу объективных причин для многих государств эта цель так и остается недостигаемой. Приходится констатировать, что большое количество законов, которые в настоящее время приняты как на федеральном, так и на региональном уровне, само по себе не формирует режим законности и дисциплины в органах власти и управления. Принятые законы, а также иные нормативные решения органов исполнительной власти, иногда создают неразбериху в правоприменительной практике, а также не способствуют укреплению режима законности, создавая в ряде случаев ситуацию для различного рода коррупционных правонарушений и иных должностных злоупотреблений. В настоящее время предстоит еще много сделать, чтобы Закон начал эффективно работать и самым непосредственным образом помогал правоприменительным органам добиваться тех целей, а также решения тех задач, ради которых, собственно, и принимался соответствующий правовой акт. Законность в административном праве обеспечивается правовыми средствами данной отрасли права. Нормы административного права закрепляют такие средства как контроль, жалоба, ответственность и др.

Методы обеспечения законности в административном праве – это инструментарий, с помощью которого уполномоченные на то субъекты добиваются должного режима законности и правопорядка. Методы определяют качественную сторону процесса обеспечения законности во всех сферах административно-правовой действительности. Усмотрение в административном праве и проблемы законности между собой диалектически взаимосвязаны. В праве существуют различные виды усмотрения, которые имеют определенные особенности, обусловленные той сферой, в которой реализуется соответствующее право усмотрения. Административное усмотрение, в отличие от иных видов правового усмотрения охватывает обширный круг общественных отношений, складывающихся в сфере публичного управления. Носителями административного усмотрения является также достаточно широкий круг субъектов правоприменительной деятельности – от рядового служащего, чиновника, (сотрудника) до руководителя органа власти и управления. Занимаемая должность служащего или сотрудника органа власти или управления в одном случае может расширять границы административного усмотрения, в другом случае существенно его сужает. Иногда имеют место попытки подмены права административного усмотрения свободным усмотрением в разрешении того или иного вопроса. Интересно, что подобная практика существует в некоторых зарубежных государствах, и она достаточно успешно работает, если в обществе высок уровень правовой культуры и правосознания.

Право усмотрения дано правоприменителю для того, чтобы он действовал законно, оперативно, самостоятельно, а не для нарушения законности и произвола.

Праву жалобы как средству обеспечения законности в административном праве принадлежит главенствующая роль в процессе обеспечения законности. В праве выделяются различные жалобы, каждая из которых по своему обеспечивает режим законности и правопорядка.

В предлагаемом законе также целесообразно закрепить процессуальный механизм выявления, фиксации и закрепления доказательств, которые собраны в ходе производства по жалобе. Кроме того, в таком законе необходимо закрепить процессуальный статус участников производства по жалобам. В частности, следует определить права и обязанности должностного лица (служащего), действия (бездействие) или решение которого обжалуется, статус свидетелей. При этом необходимо обязательно указать на ответственность свидетеля за дачу заведомо ложных показаний в ходе производства по жалобе. За это может быть установлена как дисциплинарная, так и административная ответственность. Дисциплинарная ответственность должна касаться служащих, работников соответствующего органа, учреждения, которые выступают в качестве свидетелей в производстве по жалобе, а административная ответственность должна касаться граждан, которые участвуют в производстве по жалобам.

Предлагаемый законодательный акт должен носить универсальный характер и, тем самым, исключить регламентацию принципиальных вопросов производства по жалобам граждан подзаконными нормативными правовыми актами федеральных органов исполнительной власти.

И, наконец, представляется уместным и своевременным отметить, что административные запреты как средство обеспечения законности в административном праве необходимы для сдерживания негативного поведения всех без исключения субъектов права. Запретов не должно быть много. Их должно быть ровно столько, сколько необходимо для обеспечения законности и правопорядка. Следует подчеркнуть, что административные запреты в системе государственной службы достаточно разнообразны. Перед каждой группой таких запретов стоят свои задачи, которые подчиняются общим задачам правового регулирования надлежащего служебного поведения, а также укреплению законности и правопорядка в системе государственной службы. Все многообразие запретов в системе государственной службы можно классифицировать по ряду критериев. В зависимости от сферы их реализации административные запреты дифференцируются на запреты, которые реализуются во внешней сфере деятельности служащего и запреты, которые реализуются внутри служебных отношений. Административные запреты могут быть дифференцированы также в зависимости от стадии реализации государственно-служебных отношений: запреты до начала осуществления государственной службы, в ходе осуществления государственной службы и после прекращения государственной службы. Административные запреты могут быть дифференцированы и в зависимости от вида государственной службы, а также статуса государственного служащего, они могут быть также классифицированы в зависимости от степени их общественной опасности и мер юридической ответственности, которые применяются за нарушение их предписаний.

Трудно переоценить значимость административного законодательства, именно его нормы в настоящее время в наибольшей степени социально востребованы. Сегодня «работу» норм административного права можно увидеть в деятельности органов государственной власти различного уровня, в сфере осуществления предпринимательской деятельности, сфере услуг, а также в деятельности самых различных структур, которые функционируют в рыночной экономике и свободном гражданском обществе. Решением представленных проблем, такую «работу» по-нашему мнению, можно существенно улучшить.

Аграрно-правовая наука о правовом регулировании сельского хозяйства в Советской России (1917- 1990 гг.)

Воронин Б.А., Воронина Я.В., Воронина А.Б.
г. Екатеринбург

До октябрьской революции 1917 года сельское хозяйство в России развивалось в духе земельно-аграрной реформы, названной в честь ее инициатора – Столыпинской.

Главная цель столыпинской реформы – передача, продажа земель в частную собственность крестьянам и на этой основе формирование рыночных отношений в аграрном секторе экономики, а также развитие аграрного предпринимательства.

В результате Октябрьской революции 1917г. и принятия Декрета «О земле» начался новый этап в развитии сельского хозяйства в России.

Были приняты такие правовые акты, как «Положение о земельных комитетах и инструкциях им» от 4 декабря 1917 г.; «Декрет ВЦИК о социализации земли» от 19 февраля 1918 г.; «Положениео социалистическом землеустройстве и о мерах перехода к социалистическому земледелию» от 14 февраля 1919 г.;30 октября 1922г. был принят Земельный кодекс РСФСР.

Закрепляя государственную собственность на землю, Земельный кодекс провозгласил право бессрочного трудового пользования землей для ведения сельского хозяйства, определил субъектов землепользования - земельное общество и составляющие его трудовые земледельческие хозяйства (дворы). Земельный кодекс разрешал сдачу земли в аренду и наемный труд, имел разделы о плате за землю и о разрешении земельных споров.

К концу 1920-х гг. политика в отношении крестьянства и развития всего сельского хозяйства меняется в сторону организации коллективных хозяйств.

Задачей правительства в сельском хозяйстве стала организация вместо единоличных крестьянских хозяйств - коллективных, которые должны производить сельскохозяйственную продукцию на государственной земле, государственными орудиями труда и сдавать ее государству согласно утвержденному плану.

На начальном этапе развития сельского хозяйства после революции 1917 года на селе осуществляли сельскохозяйственную деятельность такие формы организации труда как: коммуны, ТОЗы (товарищества по совместной обработке земли); артели, крестьянские хозяйства, другие виды общественного хозяйства.

С 1929 г. начался период сплошной коллективизации, когда государство приступило к массовой кампании организации колхозов. В этот период принимается ряд нормативных актов, регулирующих сельское хозяйство и носящих исключительно административный характер. Например, постановление ЦК ВКП(б) от 5 января 1930 г. «О темпе коллективизации и мерах помощи государства колхозному строительству» закрепило политику ликвидации кулачества как класса. Постановление ЦИК и СНК СССР от 1 февраля 1930 г. «О мерах по укреплению социалистического переустройства сельского хозяйства в районах сплошной коллективизации и по борьбе с кулачеством» отменило аренду земли и применение наемного труда в единоличных хозяйствах. Теперь областным и краевым исполкомам предоставлялось право производить конфискацию кулацкого имущества и принимать иные меры против кулачества, вплоть до выселения кулаковв другие области. Конфискованное имущество передавалось в неделимые фонды колхозов.

Значительная часть научных проблем, затрагивающих правоотношения с участием колхозов, в 20-е гг. разрабатывалась в рамках так называемого кооперативного права. Концепция кооперативного права была основана на теории социальной автономии кооперации. Ее сторонники считали, что поскольку все в

кооперативах принадлежит его членам, то регулирование всех отношений с участием кооперативных предприятий является автономным правом самого кооператива.

Концепция социальной автономии кооперативных предприятий возникла не случайно. Она представляет собой результат теоретического осмысления принципов кооперирования в условиях перехода к социализму. Известно, что первые коллективные хозяйства на селе возникали под руководством отделов Наркомзема, которые, управляя этим процессом, по существу управляли коллективными хозяйствами. Перегибы в деле управления коллективными хозяйствами поставили на повестку дня вопрос о кооперативных союзах. В начале 20-х гг. В. И. Ленин выдвинул по отношению к кооперации лозунг «Не сметь командовать!», который адресовался, прежде всего, государственным органам. По его же предложению в 1921 г. был создан Сельскосоюз (позднее – Колхозцентр СССР), объединявший сельскохозяйственные кооперативы в масштабе страны. В ведение Сельскосоюза были переданы сельскохозяйственные коммуны и артели, ранее находившиеся под руководством Наркомзема. В начале 30-х гг. Колхозцентр СССР был упразднен, и его функции вновь стал выполнять Наркомзем.

Названная концепция в определенной мере опиралась и на правотворческую практику. Об этом свидетельствует тот факт, что издаваемые Наркомземом примерные уставы коммун, артелей и товариществ по общественной обработке земли имели характер образца, а не обязательного для исполнения нормативного акта. В этих условиях основное внимание исследователей общественных отношений с участием колхозов было направлено на обоснование социалистической природы колхозов, колхозной собственности. Дело в том, что до Октября 1917 г. колхозов не существовало. Потребительская и иные формы кооперации, которые функционировали в то время, не считались разновидностью социалистических объединений, рассматривались как предприятия государственно-капиталистические. Поскольку концепция кооперативного права в то время была широко распространена, появившиеся коллективные хозяйства в деревне рассматривались в науке с ее позиций.

Теория кооперативного права получила значительное развитияв период перехода к новой экономической политике, когда началось организационное слияние коммун, артелей и товариществ по обработке земли с системой сельскохозяйственной кооперации вообще. В частности, на основании декрета ВЦИК и СНК РСФСР от 16 августа 1921 г. «О сельскохозяйственной кооперации»[2] на колхозы (коллективные хозяйства) наряду с нормами земельного законодательства распространялись и нормы законодательства о сельскохозяйственной кооперации.

В становлении, укреплении и дальнейшем развитии колхозов и созданных ими межколхозных (межхозяйственных) предприятий, организаций и объединений наряду с последовательным внедрением и использованием достижений науки и техники, проведением экономических, политических и организационных мероприятий, важное место принадлежит также правовым средствам воздействия на развитие колхозного производства, советскому праву в целом, одной из его важных отраслей — колхозному праву, в особенности.

Ленинскими принципами колхозного строительства являлись: добровольность объединения крестьян в коллективные хозяйства; руководство и помощь колхозам со стороны партии и государства; соответствие формы коллективного хозяйства достигнутому уровню развития колхозного строя; бесплатность и бессрочность землепользования колхозов; техническое перевооружение колхозного производства на основе ведущей роли государственной социалистической собственности; правильное сочетание общественных и личных интересов в колхозах; хозяйственная самостоятельность колхозов, правильно сочетаемая с централизованным плановым руководством; материальная заинтересованность колхозов и колхозников в развитии общественного хозяйства и результатах труда; управление делами на основе колхозной

демократии; социалистическая законность. Эти принципы пронизывали все основные правовые нормы и важнейшие институты колхозного права.

Предмет регулирования советского колхозного права — органический комплекс неразрывно связанных между собой имущественных, трудовых и организационно-управленческих отношений, базирующихся на членстве в колхозе, являющемся главной правовойпредпосылкойих возникновения. Важная особенность колхозно-правовых отношений - уставный характер прав и обязанностей участников этих правоотношений. Для колхозных отношений характерно также сочетание государственного и внутриколхозного регулирования. Такое сочетание достигается, прежде всего, наличием утвержденного в соответствующем порядке Примерного Устава колхоза, на основе которого каждое коллективное хозяйство разрабатывает свой устав, учитывая сложившиеся в данном хозяйстве особенности производства и специфику быта колхозников.

Таким образом, колхозное право как самостоятельная отрасль советского права представляет собой совокупность установленных либо санкционированных Советским государством норм, закрепляющих основные принципы, формы и порядок организации и деятельности колхозов, межколхозных предприятий, организаций и объединений, выборных органов — советов колхозов в целях укрепления и дальнейшего развития колхозного строя.

Реализация ленинского кооперативного плана выразилась не только в сплошной коллективизации, но и в издании значительного числа законов и других правовых актов по вопросам колхозного строительства в конце 20-х - начале 30-х гг. (Примерные уставы сельскохозяйственной артели 1930 и 1935 гг. и т. д.), что и позволило выделить колхозное право в самостоятельную отрасль. Однако в те годы колхозное право еще окончательно не освободилось от «родительских» уз земельного, гражданского, трудового права и т. п. Долгое время функционировало земельно-колхозное право как единая научная и учебная дисциплина, хотя колхозное право как совокупность норм, регулирующих отношения, складывающиеся в процессе организации и производственно-хозяйственной деятельности колхозов, функционировало самостоятельно. И, несмотря на все более усиливающееся обособление колхозного права от «родительских» отраслей, представителям науки колхозного права приходилось прилагать значительные усилия для обоснования его как самостоятельной отрасли права. В этих условиях главным теоретическим стал вопрос о сущности колхозного права.

Конечно, данный вопрос получил четкую формулировку лишь сегодня, после изучения и осмысления высказанных в то время отдельных суждений и теорий. Тогда же речь шла о поисках наиболее оптимальных форм правового регулирования отдельных видов общественных отношений с участием колхозов. Причем представители различных отраслей права (гражданского, трудового, земельного, административного и т.д.) считали, что колхозные отношения не могут быть предметом самостоятельной отрасли права, а являются составной частью гражданских, трудовых, земельных, административных отношений и должны регулироваться нормами соответствующих отраслей.

Поистине открытием для своего времени (с позиций современного уровня развития аграрно-правовой мысли) стала концепция, обосновывающая самостоятельность колхозного права с точки зрения специфики колхозного производства. Не сущность имущественных, земельных, трудовых, управленческих отношений является главным в объяснении природы колхозных отношений, а специфика колхозов как новых социалистических кооперативов, коллективных хозяйств, которая и выделяет в отдельную группу имущественные, земельные, трудовые, управленческие отношения в колхозах. Эти различные виды общественных отношений, объединенные в неразрывное целое на основе специфики колхозной собственности и обусловленных ею особенностей управления внутриколхозными делами, как раз и образуют предмет колхозного права.

Названная концепция опиралась на марксистско-ленинские принципы колхозного строительства, на решения партии и государства того времени в области сельского хозяйства. Так, на XVI съезде партии (1930 г.) подчеркивалось: «Антиленинской является всякая попытка перенесения на колхозы организационной системы управления совхозами, ибо, в отличие от совхоза, являющегося государственным предприятием, созданным на средства государства, колхоз является добровольным общественным объединением крестьян, созданным на средства самих крестьян, со всеми вытекающими отсюда последствиями»» Большинство ученых признали данную концепцию правомерной и основное внимание обратили на изучение соотношения колхозного права с земельным, гражданским, трудовым правом и т. д. Однако были у нее и противники, да и сегодня можно встретить высказывания, отрицающие самостоятельность колхозного права.

В непосредственной связи с вопросом о сущности советского колхозного права на протяжении всей истории его развития находился вопрос о предмете колхозного права как отрасли права. Но в отличие от первого вопроса, который исследовался в основном на межотраслевом уровне, второй дискутировался главным образом представителями науки колхозного права, преследовавшими цель совершенствования колхозного законодательства и уточнения границ колхозного права как научной и учебной дисциплины.

В трудах А. П. Павлова, Л. И. Дембо, Н. Д. Казанцева, И. В. Павлова, П. П. Пятницкого, А. М. Турубинера и других ученых старшего поколения мы находим научные объяснения основных путей формирования колхозных отношений как предмета колхозного права. Хотя данные труды и создавались в конце 30-х гг. и позднее, в них получил освещение весь процесс становления и развития правового регулирования колхозных отношений с первых лет советской власти[3]. Мы выделяем этот факт особо потому, что, как уже отмечалось, до формирования колхозного права в самостоятельную отрасль права, причем особенно в 20-е гг., проблемы колхозного права нередко трактовались с позиций кооперативного права, которое зачастую исходило из противопоставления колхозов социалистическому государству[4].

Более четко предмет колхозного права был определен после Всесоюзного совещания по вопросам науки советского права и государства 1938 г., когда было признано целесообразно разделить земельно-колхозное право на две самостоятельные отрасли. Правда, на совещании говорилось о разделении курса земельно-колхозного права на два самостоятельных курса, т. е. речь шла о научной и учебной дисциплинах. Однако нет сомнений в том, что такое разделение обусловливалось наличием реально сложившихся совокупностей правовых норм земельного и колхозного права.

Одним из первых занялся теоретическими исследованиями предмета колхозного права Л. И. Дембо. Так, в работе «Проблема кодификации колхозного права» (1939) он всю совокупность колхозных отношений подразделял на 3 вида: а) взаимоотношения колхозов с государством; б) внутриколхозные отношения; в) взаимоотношения колхозов с другими организациями и лицами.

В первом учебнике по колхозному праву колхозные отношения как предмет колхозного права подразделялись на внутриколхозные и внешнеколхозные. Причем к внешним были отнесены отношения: а) юридически связанные в своем возникновении с внутриколхозными отношениями, вытекающими из членства в колхозах; б) регулируемые на основе Примерного устава сельскохозяйственной артели и специальных норм колхозного законодательства; в) возникающие там, где колхоз выступает не как всякое другое юридическое лицо, а именно как своеобразное объединение трудящихся со всеми ему присущими особыми свойствами, не могущее быть замененным в этих отношениях каким-либо другим субъектом.

В другом учебнике анализируемые отношения подразделялись на следующие группы: отношения колхоза со своими членами; отношения колхоза с колхозным двором; отношения колхоза с органами государства, кооперативными объединениями и с отдельными гражданами (внешние отношения).

Таким образом, представления о круге общественных отношений, образующих предмет колхозного права, в период его становления были весьма неопределенными. Это объясняется многими причинами.

Во-первых, как неоднократно отмечалось в колхозном законодательстве, судебной практике, выступленияхруководителейСоветского государства, общественные отношения с участием колхозов были не только новы в общественно-политическом смысле, но и сложны, многогранны. Так, в постановлении ЦИК и СНК СССР от 16 марта 1927г. «О коллективных хозяйствах» указывалось, что коллективные хозяйства представляют собой наиболее сложную и трудную форму кооперативного строительства. Обобщив судебную практику, журнал «Советская юстиция» писал, что «гражданские колхозные дела показывают все разнообразие и сложность правовых взаимоотношений»[5]. М.И. Калинин в выступлении 13 июня 1935г. подчеркивал, что в лице колхозов «мы имеем комплекс очень сложных хозяйственных единиц»[6].

Во-вторых, поскольку колхозное право только что отпочковалось от земельного, государственного, гражданского, трудового и других отраслей, влияние теорий, отрицающих его самостоятельность, было еще сильным. Лишь на Всесоюзном совещании научных работников-юристов в 1938г. таким теориям был дан решительный отпор. На этом совещании А.Я. Вышинский сформулировал концепцию места колхозного права в системе советского права, которая в последующем нередко воспроизводилась другими учеными. Он отмечал: «Земельное и колхозное право соединять в одно нельзя. Если говорить о дисциплине, то здесь мы имеем дело с двумя дисциплинами: земельным правом и колхозным правом». Но признавая самостоятельность колхозного права, А. Я. Вышинский считал, что оно является комплексной отраслью права. Он писал: «Колхозное право входит своими частями в советское государственное право (земельная собственность, основы землепользования, а равно пользование недрами, лесами и водами, государственное планирование в области колхозного строительства, колхозов и др.) и советское гражданское право (договоры, имущественные правоотношения, семейное право и т. д.)»[7]. Поэтому он предупреждал, что нельзя колхозное право изучать в отрыве от государственного и гражданского права.

Мы не будем подробно анализировать высказывания А. Я. Вышинского. Отметим лишь, что концепция о комплексном характере колхозного права, получив «прописку» в юридической науке в конце 30-х гг., использовалась противниками колхозного права как самостоятельной отрасли еще долгое время, и можно сказать, что используется и в наши дни. Особенно часто эта концепция бралась на вооружение представителями трудового права. В учебниках по трудовому праву, изданных в 1938 и 1939 гг., вопросы правового регулирования труда в колхозах были полностью включены в предмет трудового права. В учебнике по трудовому праву 1946 г. указывалось, что «колхозное право является комплексной дисциплиной, изучающей относящиеся к колхозам вопросы советского гражданского, трудового и отчасти административного права».

В этих условиях представителям науки советского колхозного права и тогда, и в дальнейшем приходилось в своих работах ставить вопросы о предмете колхозного права, отстаивать его самостоятельность. Усилиями Н. Д. Казанцева, Л. И. Дембо, А. М. Турубинера, И. В. Павлова, П. П. Пятницкого, Д. Н. Исупова, А. А. Рускола и других юристов-аграрников предмет колхозного права постепенно выкристаллизовывался, получая признание в советской юридической науке.

Правда, вопрос о предмете колхозного права трактовался сторонниками самостоятельности колхозного права по-разному. Так, И, В. Павлов считал, что предметом колхозного права являются лишь внутриколхозные отношения. Н. Д. Казанцев к колхозным относил все отношения колхозов с государственными и кооперативными организациями и отдельными лицами по признаку их урегулированности нормами Примерного устава сельскохозяйственной артели и дополняющего его законодательства.

Впоследствии он был вынужден отказаться от этой концепции, так как она чрезмерно расширяла колхозные отношения в качестве предмета колхозного права [9].

Наиболее существенным итогом развития колхозно-правовой мысли того периода был вывод о том, что земельные, трудовые, имущественные и организационные отношения, складывающиеся в колхозах, представляя собой сложное органическое единство, во взаимодействии на основе членских отношений, образуют новый вид общественных связей — внутриколхозные отношения, составляющие предмет самостоятельной отрасли колхозного права. Этот вывод И. В. Павлова [10] был воспринят большинством представителей науки, а выведенный в нем критерий стал основным фактором обособления колхозного права в качестве самостоятельной отрасли в традиционной системе советского права.

Весьма плодотворным оказалось и учение о колхозе как специфическом, незаменимом в колхозных отношениях субъекте. Соответствующее положение, впервые сформулированное еще в 1939г. [11] стало базовым в науке [12]. Развивали идею о колхозе как незаменимом субъекте колхозных отношений (в силу специфики самих этих отношений) А. А. Рускол, А. М. Турубинер [13].

Правда, позже В. З. Янчук предпринял попытку поставить под сомнение универсальность этого критерия. Однако несмотря на приемлемость некоторых его доводов на этот счет, в целом концепция о колхозе как специфическом субъекте колхозных отношений позволила провести четкую грань между колхозным правом и смежными с ним науками (гражданско-правовой, административно-правовой, земельно-правовой и т. д.). В. 3. Янчук, по нашему мнению, не совсем четко воспринял тот факт, что когда речь идет о колхозе как незаменимом субъекте колхозных отношений, то в первую очередь имеется в виду содержательная сторона понятия «колхоз», его кооперативная природа, которая и делает некоторые внешние его отношения специфическими, внося в них колхозно-правовые элементы.

Исследуя вопросы развития колхозно-правовой мысли, нельзя не отметить, что в годы Великой Отечественной войны сильное воздействие на нее оказали факторы военного времени. Колхозное законодательство должно было содействовать укреплению оборонной и хозяйственной мощи страны, что требовало некоторого сужения прав колхозников, усиления государственного регулирования отдельных сторон внутриколхозных отношений. Нормы колхозного законодательства военного времени способствовали обеспечению должной организованности труда колхозников, что сыграло важную роль в деле победы над врагом. Развитие колхозно-правовой мысли до конца 50-х гг. шло в полном соответствии с развитием советской науки о государстве и праве. Первая дискуссия о системе советского права (1938-1940) единственным материальным критерием деления его на отрасли признала предмет правового регулирования. Соответственно этому и в науке колхозного права основное внимание было уделено разработке своего предмета. Вторая дискуссия о системе советского права (1955—1959) признала необходимым использовать при делении советского права на различные отрасли в качестве критерия метод правового регулирования. Поэтому исследователи стали обращать внимание на выявление специфического для колхозного права метода. Однако метод правового регулирования не был все же признан обязательным классификационным признаком деления системы права на отрасли [14]. Соответственно этому в науке колхозного права метод правового регулирования колхозных отношений также никогда не признавался квалификационным признаком колхозного права. Представители данной науки в большей части говорили об особенностях правового регулирования колхозных отношений, понимая под этим, прежде всего особенности самого предмета и обусловленного им метода регулирования, т, е. рассматривали метод в качестве неотъемлемого (а отсюда и несамостоятельного) свойства предмета.

Впервые в науке колхозного права о методе правового регулирования колхозных отношений как классификационном признаке отрасли высказался И. В. Павлов [15].

Однако, сводя этот метод к особенностям порядка создания колхозно-правовых норм, он по существу говорил об особенностях колхозов как кооперативных организаций, т. е. не отграничивал предмет правового регулирования от его метода. Такой же примерно подход мы видим и в трудах А. А. Рускола; А. М. Турубинера и некоторых других.

В работах, вышедших в свет в 60-х гг., проблема метода правового регулирования колхозных отношений ставилась уже по-иному. Его стали рассматривать в качестве классификационного признака колхозного права. Однако даже в таком (созвучном рекомендациям представителей общей теории права относительно места и роли метода правового регулирования в системе советского права) плане разные авторы приходили к различным выводам. Например, Я. Я. Страутманис под методом колхозного права понимает сочетание государственного правового регулирования с правотворчеством самих колхозников. Но то, что он считает методом колхозного права, З. С. Беляева квалифицирует как специфический принцип колхозного права.

Следующей значительной проблемой, разрабатываемой представителями науки колхозного права в 60-е гг., стала структура нового Примерного устава колхоза. Ей были посвящены ряд конференций юристов-аграрников, коллективные их труды, многочисленные статьи.

Принятие Примерного устава колхоза в ноябре 1969 г. стимулировало дальнейшее развитие колхозного права. В этих условиях в науке колхозного права уделялось большое внимание, во-первых, уяснению сущности Примерного устава колхоза как основного закона жизни и труда колхозного крестьянства, во-вторых, оказанию помощи в выработке научных концепций актов, дополняющих и конкретизирующих устав, в-третьих, определению закономерностей дальнейшего развития колхозного законодательства, уточнению его места в системе советского права.

Колхозное законодательство 70-х гг., достигнув значительного уровня в развитии, одновременно сблизилось по содержанию с законодательством, определяющим правовое положение государственных сельскохозяйственных предприятий, В 70-е гг. произошли значительные качественные изменения в аграрном секторе экономики. Здесь начали появляться новые формы организации сельскохозяйственного производства, получили развитие межхозяйственная кооперация и агропромышленная интеграция. Иначе говоря, жизнь поставила перед аграрно-правовой наукой задачу исследовать проблемы соотношения колхозного законодательства с законодательством о совхозах, о межхозяйственной кооперации и агропромышленной интеграции.

В этих условиях вновь возникла (на совершенно новой основе) проблема определения места колхозного права в системе советского права, т. е. проблема соотношения колхозного права со смежными отраслями, в том числе с формирующейся отраслью сельскохозяйственного (аграрного) права. Колхозное право выступало фундаментом, на основе которого надо было искать новые пути совершенствования аграрных отношений. В целом, по нашему мнению, без достижений науки колхозного права было бы не только трудно, но и невозможно выйти на рельсы современного аграрного права.

Составной частью предмета аграрно-правовой науки является правовое регулирование деятельности совхозов и других государственных сельскохозяйственных предприятий, т. е. предприятий, основанных на базе государственной собственности.

Это все совхозы, независимо от вида деятельности и ведомственной подчиненности (союзного и республиканского подчинения, совхозы Министерства обороны и т, д.), птицефабрики, конезаводы, племенные хозяйства, свиноводческие комплексы, агрофирмы, межхозяйственные предприятия (организации), откормочные хозяйства, теплично-парниковые комбинаты, плодопитомники, машинно-тракторные станции, учебно-производственные хозяйства сельскохозяйственных учебных заведений и другие предприятия, основной деятельностью которых является производство сельскохозяйственной продукции.

Корни совхозов (как и колхозов) лежат в марксистско-ленинском учении о социалистическом переустройстве сельского хозяйства. Так, еще до победы Октябрьской революции, в период борьбы за установление диктатуры пролетариата, партия большевиков в резолюции по аграрному вопросу, принятой на седьмой (апрельской) Всероссийской конференции РСДРП (б) 1917 г., выдвигая требования национализации всей земли и передачи ее трудящимся крестьянам, рекомендовала пролетариям и полупролетариям деревни добиваться образования из каждого помещичьего имения достаточно крепкого образцового хозяйства, которое бы велось за общественный счет советских депутатов от сельскохозяйственных рабочих под руководством агрономов и с применением наилучших технических средств.

На первом Всероссийском съезде крестьянских депутатов 22 июля (4 июля) 1917 г, В. И. Ленин призвал крестьян к скорейшему образованию из экспроприированных помещичьих имений крупных советских хозяйств. Он говорил: «Второй шаг, который наша партия рекомендует, состоит в том, чтобы из каждого крупного хозяйства, из каждого, например, помещичьего имения, которых в России 30000, образованы были, по возможности скорее, образцовые хозяйства для общей обработки их совместно с сельскохозяйственными рабочими и учеными агрономами, при употреблении на это дело помещичьего скота, орудий и т. д. [16].

Таким образом, первые совхозы (советские хозяйства) возникли как образцово-показательные предприятия на базе крупных помещичьих имений, национализированных на основе Декрета о земле. ВЦИК РСФСР 14 февраля 1919 г., утвердив Положение о социалистическом землеустройстве и мерах перехода к социалистическому земледелию, определил цели и задачи совхозов следующим образом: «Давать наибольшее количество продуктов и промышленного сырья путем повышения производительности труда и расширения посевных площадей, способствовать созданию условий для полного перехода к коммунистическому земледелию, быть культурно-агрономическими центрами». Эти задачи получили дальнейшее развитие в постановлении ЦИК и СНК СССР от 16 марта 1927 г. «О советских хозяйствах», где законодательно была закреплена линия государства на всемерную поддержку совхозов как ведущих сельхозпредприятий.

Уже к 1922 г. в РСФСР было организовано свыше 4 тыс. совхозов, за которыми закреплялось более 4 млн га земли.

В 1950-х гг. число совхозов в СССР резко увеличилось за счет их создания в Казахстане и Сибири в ходе освоения по решению партии и правительства целинных и залежных земель, а затем и в связи с преобразованием в совхозы экономически слабых колхозов.

Аграрная политика КПСС в 60-х - середине 80-х гг. была, направлена на дальнейшее огосударствление, централизацию и концентрацию сельскохозяйственного производства. Постановление ЦК КПСС от 28 мая 1976 г. «О дальнейшем развитии специализации и концентрации сельскохозяйственного производства на базе межхозяйственной кооперации и агропромышленной концентрации» дало импульс к переводу сельского хозяйства на современную основу. С 1954 по 1985 г. 27962 колхоза т. е. почти одна треть их общего числа, были преобразованы в совхозы.

К сожалению, этот курс партии (без достаточного научного обоснования) получил дальнейшее развитие в виде ликвидации неперспективных сел и деревень. Так, постановлением ЦК КПСС и Совета Министров СССР «О мерах по дальнейшему развитию сельского хозяйства нечерноземной зоны РСФСР» (март 1974 г.) была намечена ликвидация 119 тысяч сельских населенных пунктов.

Перед аграрно-правовой наукой в этот период были поставлены новые задачи. В первую очередь нужно было сформулировать критерии, по которым совхозы отграничивались от промышленных предприятий. К этим признакам были отнесены следующие:

1) совхозы — сельскохозяйственные предприятия; 2) земля для совхоза является основным средством производства, и совхоз обязан заботиться о рациональном ее использовании. Совхозная земля находится в исключительной государственной собственности; 3) производство в совхозах во многом зависит от природных условий, чего нельзя сказать о производстве промышленных предприятий; 4) время производства и рабочее время в совхозах отличается от таковых на промышленных предприятиях, что ставит на повестку дня проблему сезонности труда и занятости работников.

Все это свидетельствует о том, что совхозное строительство всегда рассматривалось как часть аграрных преобразований, а сами отношения с участием совхозов входили составной частью в аграрные отношения. Более того, совхозы играли ведущую роль в разрешении аграрных вопросов даже в условиях полной победы колхозного строя в нашей стране.

В юридической науке проблемам правового регулирования аграрных отношений с участием совхозов и других государственных сельскохозяйственных предприятий уделялось гораздо меньше внимания, нежели земельным правоотношениям с участием колхозов. Но все же юристы-аграрники вели здесь теоретические исследования, о чем говорят и темы защищенных докторских диссертаций: Н. Н. Веденин - «Правовое положение совхозов в современных условиях»; Л. Н. Баховкина — «Регулирование государственных закупок сельскохозяйственных продуктов у колхозов и совхозов»; Ф. М. Раянов - «Теоретические проблемы правовой охраны труда в сельском хозяйстве на современном этапе»; И. Ф. Казьмин — «Теоретические проблемы сельскохозяйственного законодательства в СССР»; Х. А. Сийгур - «Правовые проблемы совершенствования' оплаты труда работников совхозов»; М. И. Палладина — «Проблемы правового регулирования оплаты труда в сельском хозяйстве»; Г. Е. Быстров — «Теоретические проблемы сельскохозяйственного законодательства в условиях развития агропромышленного комплекса СССР» и т. д. В тот же период было защищено свыше 25 кандидатских диссертаций на темы, так или иначе касающиеся правового положения совхозов, межсовхозных объединений, агрообъединений и других субъектов сельскохозяйственного производства, организации и оплаты в них труда, а также охраны труда [1].

Для исследователей интерес представляли проблемы правового статуса рабочих и служащих совхозов и других государственных сельскохозяйственных предприятий; организация деятельности агропромышленных объединенийпроблемы совершенствования государственного управления сельскохозяйственными предприятиями и организациями и т. д.

Таким образом, политические решения КПСС и правительства по совхозному строительству в наилучших традициях нашего государства подкреплялись научными исследованиями.

Поскольку появился предмет для исследования, то место науки колхозного права заняла и получила развитие наука сельскохозяйственного права. В 1982 г. Министерство высшего и среднего образования СССР утвердило учебный план для юридических вузов по советскому сельскохозяйственному праву вместо учебного плана по колхозному праву. В 1985 г. был издан первый учебник по этой дисциплине. Сказанное свидетельствует о том, что юристы-аграрники стремились адекватно общественно-политической мысли и экономической ситуации в стране исследовать проблемы правового регулирования отношений, складывающихся в сельскохозяйственном секторе народного хозяйства.

Выводы

Осмысливая сегодня спектр проблем, связанных с деятельностью совхозов и других государственных сельскохозяйственных предприятий, необходимо ответить на вопрос, было ли создание совхозов ошибкой в аграрной политике государства или оно следовало логике развития сельского хозяйства в стране?

Как любая наука, аграрно-правовая наука не терпит категоричности, но исследователь обязан быть объективным в своих выводах. На наш взгляд, у совхозного периода были и положительные, и отрицательные стороны.

Положительным было то, что условия труда рабочих и служащих совхозов приближались к условиям труда в городе. Это позволяло селянам более гармонично развиваться, приобщаться к культуре, образованию, у них было больше времени для семьи и т. д. На крупных агрокомплексах действовала самая современная научно обоснованная система земледелия и животноводства, там велась селекционная и племенная работа, внедрялись новейшие технологии, техника и механизмы. В те годы получило развитие массовое капитальное строительство в сельской местности. Было построено много жилья, инженерных коммуникаций, объектов коммунального и социально-бытового назначения. Для работников совхозов и других сельхозпредприятий были созданы реальные социальные гарантии и т. д.

Наряду с этим аграрная политика КПСС и правительства в тот период привела к окончательному отчуждению крестьян от собственности, превратила их в наемных рабочих. Преобразование колхозов (порой насильственно) в совхозы, отселение «неперспективных» деревень работали на практическую ликвидацию крестьянства. И если объективно проанализировать эти факты, то надо признать, что именно в 70-80-е гг. «крестьянство перестало быть крестьянством в собственном смысле этого слова».

В то же время в стране была предпринята попытка установить причины отставания сельского хозяйства, «вдохнуть» в него новые импульсы. От сплошного восхваления колхозов и совхозов перешли к выпячиванию роли межхозяйственной кооперации и агропромышленной интеграции. Все это преподносилось как новый этап развития аграрного сектора, заставляло провести переоценку традиционных форм организации сельскохозяйственного производства, правовых способов их опосредствования. Происходящие в аграрном секторе изменения поставили аграрно-правовую науку перед необходимостью переосмысления всей аграрно-правовой мысли, выработанной ранее. Нужно было искать пути повышения эффективности правового регулирования общественных отношений в сельском хозяйстве.

2017 год – год 100-летия Октябрьской революции 1917 года в России.

В данной главе рассмотрен советский период развития российского сельского хозяйства с точки зрения правового регулирования реализации аграрной политики и сельскохозяйственной деятельности.

Как известно, до 1917 года аграрные отношения в России регулировались нормами административного права, гражданского права, земельного права, кооперативного права. В советский период сельскохозяйственная деятельность регулировалась нормами земельно-колхозного права и сельскохозяйственного права. При этом следует учитывать, что в правовом регулировании сельского хозяйства участвовали, в пределах своих компетенций, такие отрасли права как административное право, гражданское право, земельное право, трудовое право, экологическое право. Однако ядром правового регулирования сельского хозяйства в советский период были колхозное право и советское сельскохозяйственное право.

Эти правовые отрасли стали фундаментом для теоретического осмысления и формирования современного аграрного права Российской Федерации.

Литература

1. Б.А. Воронин Аграрно-правовая наука России: история и современность. Екатеринбург, 1999, УрГЮА, С.169.

2. Петров В.В. Устав сельскохозяйственной артели и современное законодательство о колхозах. Казань, 1966, С.26.

3. Казанцев Н.Д. Колхозное право в период первого года Советской власти. Вопросы колхозного и земельного права. М. 1951, Дембо Л.И. Очерки колхозного права. Л. 1940.
4. Павлов И.В. Правовые формы управления делами в колхозах М., 1955, С.110.
5. Советская юстиция. 1936.№11, С.2.
6. Калинин М.И. Статьи и речи, 1936.С. 17.
7. Вышинский А.Я. Вопросы теории государства и права. М. 1949, С.107.
8. Советское трудовое право под ред. Н.Г. Александрова, Д.М. Генкина. М. 1949, С.16.
9. Казанцев Н.Д. О колхозных правоотношениях в СССР. Советское государство и право. 1953, №4.
10. Павлов И.В. Понятие и сущность колхозных правоотношений и роль органов управления в формировании и развитии этих отношений. Вопросы колхозного и земельного права М., 1951, С.86.
11. Аксененок Г.А., Григорьев В.К., Пятницкий П.П. Колхозное право. М. 1950 С. 18-19.
12. Колхозное право. Учебник, М., 1939, С.21.
13. Миколенко Я.Ф., Никитин А.Н. Колхозное право М. 1946 С.8-10.
14. Рускол А.А. Колхозное правоотношение в СССР М. 1960. Турубинер А.М. Вопросы теории колхозного права М. 1961.
15. Сорокин В.Д. Метод правового регулирования. Теоретические проблемы. М., 1976.
16. Павлов И.В. О соотношении государственного руководства и внутриколхозной демократии в правовом регулировании колхозов. Вопросы кодификации законодательства о колхозах М., 1959, С.23-28.
17. Ленин В.И. полн. собр. соч. Т.24, С.404.
18. Б.А. Воронин Аграрно-правовая наука России: история и современность. Монография. Екатеринбург, 1999. изд. УрГЮА. С.76.
19. Сельскохозяйственное право. Учебник. М. Юридическая литература, 1985. Отв. ред. М.И. Козырь, В.В. Петров. С.575.

Общие положения по методике и тактике участия защитника- адвоката в производстве следственных действий

Калметов Н. К.
г. Костанай

Прежде чем говорить об особенностях участия адвоката в тех или иных следственных действиях, необходимо определиться в том, что следует понимать под тактикой и методикой участия адвоката в производстве следственных действий. Развернутое определение понятия тактики защиты впервые было дано Г.М. Шафиром в 1967 году. По его мнению, тактика - это "искусство такого сочетания и расположения законных средств защиты, которые наилучшим образом позволяют защитнику выполнить свою задачу". Тактика защиты существует и при отсутствии мастерства, вопрос в том, насколько она эффективна, правильно выбрана, умело построена. Тактика защиты это не только искусство, последнее во многом зависит от индивидуальных качеств защитника. И в этом плане можно говорить о тактике защиты, применяемой конкретным адвокатом.

То есть речь идет о выработке научно обоснованных рекомендаций, а она возможна в результате не только обобщения практики деятельности адвокатов-

защитников, но и дальнейшего ее научного анализа, синтеза и применения других методов научного исследования. Содержание тактики защиты должно включать процессуальные и непроцессуальные способы защиты, возникающие при защите промежуточные задачи, виды разногласий между защитником и его подзащитным, между защитником и другими участниками процесса, способы их разрешения и другие положения. При этом достигается такая степень обобщения и абстрагирования, которая позволяет говорить не о тактике конкретного адвоката, а о тактике в самом общем смысле этого слова, о типичном в деятельности защитника. Именно такой подход к данной проблеме способствует выработке максимально эффективных рекомендаций и совершенствованию деятельности адвокатов.

Определение тактики защиты Г.М. Шафира не единственное. Так, Г.А. Воробьев понимает тактику защиты в контексте тактики судебного следствия, называя последнюю суммарной: тактика суда плюс тактика обвинения, плюс тактика защиты. У него наблюдается попытка приблизить к научным категориям понятие тактики судебного следствия и защиты, соответственно, например, тактика судебного следствия - это "разрабатываемая на основе норм уголовно - процессуального закона, опыта судебной практики и данных специальных наук система научных положений и рекомендаций по определению линии поведения суда и участников судебного разбирательства, организации, планированию и оптимальному проведению судебных действий и судебного следствия в целом с целью установления истины по уголовному делу".

Тактика защиты в его определении - это "система научных положений и рекомендаций, направленных на оптимальное осуществление функции защиты".[1] Думается, что данное определение тактики защиты, отражая сущностные признаки тактики как системы научных рекомендаций, недостаточно полно, не включает в себя всех важных элементов тактики и тактики защиты, в частности.

В чем же на самом деле заключается тактика по определению автора: в правильности и своевременности, или в выборе и квалифицированном осуществлении средств и способов? Ответа на этот вопрос из формулировки понятия тактики автора нет. Правда, потом он выделяет два момента тактической деятельности: выбор средства и совершенствование, рационализация избранного средства с учетом не общих положений, а специфических особенностей производства по делу.

По мнению Р.М. Жамиевой, "тактику защиты можно определить как систему научных положений и основанных на них рекомендаций по организации и планированию защиты, выбору линии поведения субъектом защиты в ходе защитительной деятельности с учетом отношений и взаимодействия с другими участниками процесса, а также других правил и приемов участия в уголовно-процессуальной деятельности, применяемых в соответствии с уголовно-процессуальным законом и сложившейся ситуацией, направленных на эффективную защиту прав и интересов подозреваемого, обвиняемого и оказание ему действенной юридической помощи".

Тактика зашиты - это в первую очередь способ деятельности, способ действия. Способом в данном случае мы означаем метод, - а именно, "в самом общем значении - способ достижения цели, определенным образом упорядоченная деятельность", способ-прием - "действие или система действий, применяемые при исполнении какой-нибудь работы, при осуществлении чего-нибудь"[2] и способ-средство - "прием, способ действия для достижения чего-нибудь". Точнее выражаясь, способ здесь - собирательное понятие некоторой совокупности способов, приемов и средств.

Тактика защиты имеет черты, отражающие в ней то общее, что присуще криминалистической тактике вообще, безотносительно к ее видам. Общность тактики защиты с другими видами криминалистической тактики проявляется в конечном итоге в решении общих задач уголовного процесса, в том, что она в первую очередь способ достижения цели, способ действия в конкретных условиях; в ней используются единые по своей природе тактические приемы; сфера применения, определяющая форму и

содержание - уголовное судопроизводство; в основе - единая криминалистическая методология. Но тактика защиты, профессиональной защиты в том числе, обладает также специфическими чертами, отличающими ее от других видов криминалистической тактики. К ним относятся следующие:

вид деятельности, в которой она осуществляется и для которой она вырабатывается - защита по уголовным делам;

цели и задачи данного вида деятельности, объединенные общей целью - защита прав и интересов подозреваемого и обвиняемого;

субъект деятельности (вырабатывающий и реализующий тактику защиты) - адвокат-защитник, профессиональный участник уголовно- процессуальной деятельности, способный усвоить и применить актуальную для той или иной ситуации тактику в силу профессиональной подготовки и опыта;

методы деятельности, влияющие на форму и содержание тактических приемов;

субъективные и объективные условия деятельности, отличающиеся от условий деятельности другого субъекта уголовно-процессуальной деятельности, например, следователя;

соотношение интересов адвоката и подзащитного. Определение тактики профессиональной защиты может быть дано в различных аспектах. Поскольку в криминалистике, как в любой другой науке, следует различать теоретическую и практическую части, то в определении тактики профессиональной защиты можно выделить два аспекта. Первый - это тактика профессиональной защиты как система научных положений и вырабатываемых на их основе рекомендаций. Второй аспект - это совокупность только рекомендаций, как частное, прикладное по отношению к первому аспекту явление. В первом аспекте тактика профессиональной защиты - это раздел криминалистической тактики, исследующий закономерности деятельности адвоката по защите обвиняемого, подозреваемого, оказанию ему юридической помощи с целью оптимизации защитительной деятельности в рамках достижения задач уголовного процесса. В данном определении отражены предмет тактики профессиональной защиты как раздела криминалистической тактики, и цели данного раздела. В прикладном значении тактику профессиональной защиты можно определить как совокупность правил и приемов, применяемых адвокатом- защитником в соответствии с уголовно - процессуальным законом и сложившейся ситуацией, направленных на эффективную защиту прав и интересов подозреваемого, обвиняемого и оказание действенной юридической помощи.

Профессиональный характер защиты как элемент понятия тактики защиты выражается в следующем. С самого начала нашей работы мы подчеркивали, что рассматриваем защиту, ее тактику применительно к одному субъекту - лицу, занимающемуся защитой профессионально, т. е. в силу своей профессиональной деятельности, деятельности в двух ее значениях из четырех, известных в психологической теории деятельности: труд и работа, а остальные два значения (активность и поведение) учитывались нами, но только как общепсихологические категории деятельности вообще. Имеются в виду профессиональные задачи, профессиональные способы их решения, профессиональные действия. "Умение ставить и достигать профессиональными способами профессиональные цели в конкретных условиях деятельности и отличает профессионала от непрофессионала".[3] Деятельность профессионального защитника, естественно, отличается от деятельности любого другого непрофессионального участника уголовного судопроизводства. Адвокат-защитник в своей деятельности, несомненно, формируется как специалист, обладающий личным мастерством и индивидуальным стилем деятельности. Это впоследствии отражается на качестве работы, на тактике деятельности, которая в результате усвоения научно обоснованных рекомендаций, воспринимаемых им как лицом с правовой подготовкой, способствует эффективной реализации защиты. Также мы говорим о тактике профессиональной защиты потому, что

для адвоката - защита по уголовным делам, оказание юридической помощи является профессией, т.е. основным родом занятий, трудовой деятельностью, и адвокат-защитник является профессиональным защитником, т.е. занимающимся защитой как профессией, защита по уголовным делам является его профессией, - основным источником дохода.

Важным элементом содержания тактики защиты ввиду их направляющей роли являются тактические задачи, подчиненные целям и задачам, сформулированным на начальном этапе защиты, которые можно с известной долей условности назвать стратегическими. Они обязательно соответствуют целям защиты, закрепленным в законе, которые в свою очередь могут быть классифицированы на перспективные, конечные, промежуточные, непосредственные. По объему цели защиты подразделяются на стратегические и тактические. Тактические задачи конкретизируются по каждому уголовному делу, на каждой стадии процесса, в каждом взаимодействии, в каждой ситуации. Они обязательно соответствуют целям защиты, закрепленным в законе, - выявление обстоятельств, опровергающих обвинение или смягчающих ответственность подозреваемого, обвиняемого (ч.1 ст. 74 УПК РК). В ст. 53 УПК РФ подобное положение отсутствует.

По нашему мнению, общая цель защиты дана в части 1 ст. 70 УПК РК и в ч. 1 ст. 49 УПК РФ - это защита прав и интересов подозреваемых и обвиняемых, оказание им юридической помощи. Если проанализировать задачи уголовного судопроизводства, то наиболее близкими к целям защиты будут задачи, перечисленные в ч. 2 ст. 8 УПК РК, а также в п. 2 ч. 1 ст. 6 и в ч. 2 ст. 6 УПК РФ, которые можно было бы определить как перспективные цели уголовного процесса, в конечном счете, являющегося гарантиями прав личности, привлекаемой к уголовной ответственности. Они обеспечивают необходимый баланс между личностью и государством, являющийся основным принципом правового государства. Это очевидно из формулировки задач: установленный законом порядок производства по уголовным делам должен обеспечивать защиту от необоснованного обвинения и осуждения, от незаконного ограничения прав и свобод человека и гражданина, в случае незаконного обвинения или осуждения невиновного - незамедлительную и полную его реабилитацию.

Тактические задачи защиты, исходя из целей и задач защиты, конкретизируются по каждому уголовному делу, на каждой стадии процесса, в каждой конкретной ситуации. Поэтому задачи защиты должны входить в содержание тактики. В зависимости от условий цель конкретизируется в задачи, иначе говоря "задача - это и есть цель, данная в определенных условиях". Поэтому следует подчеркнуть, что достижение тактических задач является средством достижения целей защиты. Можно говорить о диалектическом единстве целей и задач, их иерархической связи, переходе одних в другие, где цель определяет задачи защиты, задачи определяют другие задачи, более конкретизированные и при этом задачи первого порядка являются по отношению к задачам второго порядка целями и так до единицы деятельности - процессуального (непроцессуального) действия, и даже до этапов этого действия.

Таким образом, в криминалистической науке достаточно основательно разработаны вопросы тактических приемов. Особенностями тактических приемов, используемых адвокатом-защитником, является их гибкость и ситуативность, а также условия ограниченной возможности контролировать и управлять их применением. Приемы защиты - это способы наиболее эффективного осуществления защиты, основанные на научных рекомендациях, применяемые с учетом условий их реализации и сложившейся ситуации защиты и позволяющие решить задачи и достичь цели защиты. Наряду с приемами при подготовке и проведении какого-либо практического действия реализуются типовые, так или иначе формализованные, безальтернативные шаги, акты процедурного, методического характера. Такого рода средства решения возникающих задач называются правилами. Правила защиты - это предписания по осуществлению защиты, соответствующим образом формализованные, обладающие той или иной

степенью обязательности - от общеобязательного, нормативного до рекомендательного характера.

Специфика тактики защиты определяется условиями деятельности адвоката. Условия составляют ту среду, обстановку, в которой процессы и явления возникают, существуют и развиваются. Условия тактики защиты могут быть классифицированы по различным основаниям. Например, по сфере действия - общие и частные. И те, и другие влияют на эффективность защиты. Общие условия деятельности защитника - это условия, действующие на протяжении всего периода деятельности по уголовному делу, они могут существовать и вне связи с ним. Среди них можно выделить фактические и юридические условия. Они классифицируются по нормативному урегулированию. К первым относятся психологические особенности подзащитного, его позиция по отношению к обвинению, имеющиеся доказательства, уровень профессиональной подготовки, опыт защитника. К юридическим условиям относятся закрепленные в законе требования и процедуры: недопустимость использования незаконных средств и способов, невозможность отказа от взятой на себя защиты, невозможность расхождения в позициях с подзащитным, отрицающим свою причастность к преступлению.

Сильному обвинению должна противостоять сильная защита, а подобное возможно только при условии научной разработки проблем реализации защиты, где главная роль принадлежит тактике.

В результате возложения части бремени доказывания на стороны весь груз ответственности за неблагоприятное для обвиняемого решение возлежит на адвокате-защитнике как единственном профессиональном участнике стороны защиты. Тактика защиты в виде рекомендаций должна помочь адвокатам правильно и эффективно организовать достижение целей защиты.

Закон не в состоянии предусмотреть все многообразие ситуаций его применения. Криминалистические рекомендации требуют существенной доработки с учетом специфики деятельности адвоката-защитника. В прежних правовых и идеологических условиях вопрос о необходимости разработки тактики защиты просто не мог ставиться из-за характера задач уголовного судопроизводства, но сегодня тактика профессиональной защиты - актуальнейшая проблема, требующая немедленного реагирования.

Ученые и практики совместными усилиями должны вооружить адвокатов-защитников интеллектуальным инструментом защиты. Тем более, что в криминалистике на современном этапе учитывается фактор участия адвоката-защитника в тех или иных следственных действиях. В результате умело построенной активности адвоката-защитника, как стороны в уголовном судопроизводстве, повысится вероятность достижения истины по уголовному делу. Наличие научно обоснованных тактических рекомендаций позволит адвокатам-защитникам более целесообразно и осознанно вести защиту по уголовным делам.

Литература

1. Конституция Республики Казахстан 1995 год
2. Уголовно-процессуальный кодекс Российской Федерации принят Федеральным законом от 30 декабря 2001 года № 174-ФЗ и вступил в действие с 1 июля 2002 года
3. Уголовно-процессуальный кодекс Республики Казахстан от 4 июля 2014 года № 231-V (с изменениями и дополнениями по состоянию на 01.03.2018 г.)
4. Об адвокатской деятельности Закон Республики Казахстан от 5 декабря 1997 года N 195
5. Толеубекова Б.Х. Уголовно-процессуальное право Республики Казахстан.- Алматы, «Баспа»,2008-360с.
6. Оспанов С.Д. Уголовный процесс Республики Казахстан. (Общая часть). - Алматы, 2010-560с.

Теоретические и прикладные проблемы борьбы с экстремизмом в Республике Казахстан: криминологические аспекты

Каспаева Р. С.
г. Костанай

Положительным результатом демократического развития современного общества стало утверждение многими народами своей идентичности, становление и институционализация этнических общин, национально-культурных организаций. Но этнополитические процессы зачастую развивались в националистическом направлении, а национальные движения принимали экстремистские формы национал-шовинизма и национал-сепаратизма.

Распространенным явлением стала открытая пропаганда расового и национального превосходства, дискриминация по этническому и национальному признаку, нагнетание нетерпимости и вражды на национальной почве. Взрывоопасность обстановки в мировом сообществе определяется негативной тенденцией роста попыток решить возникающие проблемы апеллированием к религиозным чувствам и обострением межконфессиональных отношений. Провоцируя конфликты, недоверие и ненависть между социальными и национальными группами, экстремисты создают реальную угрозу миру и безопасности отдельных государств и всего мирового сообщества. Экстремистская деятельность становится привычной формой эскалации социально-культурных конфликтов, политизации противоречий, дезорганизации деятельности законных властных структур.

Наносимый экстремистской преступностью вред социуму чрезвычайно опасен: его проявления варьируются от психологического и материального ущерба обществу и государству до лишения жизни конкретных индивидов, от возбуждения гражданской ненависти или вражды до функционирования многочисленных незаконных вооруженных формирований, ставящих перед собой цели изменения конституционного строя государства и нарушения его территориальной целостности. Последствия преступных проявлений экстремизма могут проявляться как сразу после совершения соответствующих деяний, так и иметь долгосрочные перспективы.

Для многонационального и поликонфессионального Казахстана угроза экстремизма не является исключением. Социально-политическая напряженность в странах СНГ, в частности, в России и республиках Центрально-Азиатского региона, создает реальную угрозу национальной безопасности Казахстана. Помимо этого внутри страны существуют объективные условия, способствующие распространению экстремистской деятельности.

Наше общество в силу различных причин, оказалось неспособно эффективно противодействовать подобным проявлениям в период их распространения, проводимая в настоящее время правовая политика не приносит должного результата.

Динамичность является неотъемлемым свойством явления экстремизма, что предопределяет его качественное и количественное развитие в пространственно-временных рамках. Исследование современных закономерностей развития названного социального явления создает необходимые научные предпосылки для прогнозирования и предупреждения криминогенных изменений в правосознании, для разработки правовых и психологических инструментов формирования толерантности общественного сознания. Для продуктивного осмысления этого социального феномена требуется постоянное обобщение накопленных знаний с применением комплексного подхода при его исследовании. Существующая правовая база, регламентирующая противодействие экстремистской деятельности, по-прежнему характеризуется высокой степенью противоречивости, неоднозначности толкования, расплывчатости и декларативности, что вызывает необходимость проведения постоянных исследований по совершенствованию

соответствующего законодательства. Отсутствует единство взглядов ученых и законодательных подходов к решению проблемы профилактики экстремизма как совокупности противоправных деяний. Смысловое разночтение порождает определенные сложности в противостоянии экстремизму и его проявлениям. Закономерно и очевидно, что вопросы терминологии и концептуализации, проблемы качества понятийного аппарата и дефиниций имеют не только академический, но и практический характер. Взаимообусловленные социально-политические, экономические и социокультурные факторы периода модернизации мирового сообщества, выступающие концептуальным основанием возникновения и развития экстремистских идеологий, и факторы организационно-управленческого характера, способствующие совершению экстремистских преступлений, в совокупности детерминируют целостное явление экстремизма. Личность экстремиста занимает ведущее место в генезисе экстремизма. Сложное сочетание идейно-риторических конструкций и индивидуальных психофизиологических качеств, составляющее мотивационную сферу личности экстремиста, выделяет его среди других категорий преступников по многим социально-демографическим, уголовно-правовым и уголовно-исполнительным показателям криминологической характеристики. Эффективность мер общесоциального предупреждения экстремистской идеологии возможна лишь при концептуально обоснованной и целенаправленной реформации важнейших сфер жизнедеятельности общества для устранения и нейтрализации объективных и субъективных предпосылок возникновения и существования экстремизма. Прогнозирование развития возможных тенденций экстремизма и выявление его детерминант предполагает осуществление систематического социологического мониторинга этого негативного социального явления, распространенности экстремистских настроений и их видов среди различных слоев населения. Предупреждение криминальных проявлений экстремизма является новой и нетрадиционной для Казахстана сферой деятельности, соответственно, система предупреждения экстремизма находится в стадии формирования. Основным фактором низкой эффективности деятельности системы в целом выступают дублирование функций и несогласованность действий ее субъектов. На стадии формирования этой системы наиболее важен процесс развития межведомственных связей правоохранительных органов по направлениям предупреждения и пресечения криминальных проявлений экстремизма, и в первую очередь создания общей информационной базы.

Вражда наряду с внутренним психическим компонентом включает и внешние практические действия по отношению к своему объекту. Вражда -это открытое проявление неприязни, ссоры, распри. Вражда как активный акт человеческого поведения должна трактоваться как признак объективной стороны преступления и соответственно не может быть содержанием мотива преступления. Именно эти деяния, вызывая неприязнь как ответную реакцию на нарушение равноправия, способствуют созданию благоприятной почвы для экстремистских проявлений. Вследствие столкновения с подобными нарушениями равноправия у конкретных представителей наций, конфессий, рас, подвергающихся дискриминации, возникает чувство оскорбления своего достоинства, страха за свою жизнь, здоровье, благополучие родных и близких. Подобные ситуации могут спровоцировать ответные негативные выпады, что при естественном продолжении приводит к эскалации возникшего конфликта, к устойчивому формированию межнациональной (конфессиональной, расовой) вражды. Согласно Закону Республики Казахстан «Противодействие экстремизму основывается на принципах: верховенства закона; равенства прав и свобод человека и гражданина независимо от его расы, национальности, языка, отношения к религии, принадлежности к социальным группам; общественного, в том числе межнационального и межконфессионального согласия; взаимодействия государства и общественных институтов; гласности».

Принцип равенства прав и свобод человека и гражданина независимо от его расы, национальности, языка, отношения к религии, принадлежности к социальным группам,

является одним из основных конституционных принципов, а деятельность по противодействию экстремизму направлена на обеспечение и защиту этого принципа и потому было бы логичнее сформулировать следующим образом: «обеспечение и защита равенства прав и свобод человека и гражданина независимо от его расы, национальности, языка, отношения к религии, принадлежности к социальным группам». Внешняя направленность экстремизма может выражаться в совершении политических преступлений против мира и безопасности человечества, ответственность за которые предусмотрена как национальным, так и международным уголовным правом. Следовательно, принцип международного сотрудничества должен стать одним из основополагающих в противодействии экстремизму.

С учетом значительного числа субъектов, участвующих в противодействии экстремизму, необходимо включение в упомянутую систему принципа координации деятельности участников на всех уровнях. Анализ экстремизма как научной категории позволил сделать вывод, что сущностью экстремизма являются идеи и убеждения, мотивы и цели в своей диалектической неразделимости. Идеологические оболочки используются для маскировки основной цели - нового передела мира и перераспределения реальных властных полномочий между субъектами мировой политики. Экстремизм выступает осознанной деятельностью и направлен на приближение результата крайними средствами, отличающимися от установленных норм и правил. Для достижения экстремистских целей могут применяться любые методы, как насильственные, так и лишенные насильственного содержания. Манипулирование (как система действий) осуществляется различными методами, в том числе психологическими способами, торговыми и финансовыми санкциями либо политическими средствами.

Таким образом, сущность экстремизма в его широком значении составляет идеология, предусматривающая принудительное распространение ее принципов, экстремистская деятельность носит инструментальный характер и выступает средством достижения политических целей.

Во многих классификациях в той или иной интерпретации упоминается такой вид экстремизма, как криминальный. Автор выражает сомнение в необходимости выделения отдельного вида экстремизма - криминального, когда при политическом, национальном, религиозном и других видах экстремизма используются криминальные способы и криминальные средства. В результате, по мнению автора, происходит смешение разнопорядковых видов, находящихся в разных плоскостях, имеющих в основании деления различные критерии - содержание и форму (инструментарий).

Средства и методы экстремистской деятельности адаптируются к современным условиям. Арсенал современного международного экстремизма характеризуется существенным наращиванием возможностей. На вооружении экстремистов я террористов имеются самые новые виды боевого оружия.

Интенсивное использование политических технологий происходит параллельно с освоением медийных технологий, реализацией интенсивного информационно-пропагандистского обеспечения с полноценным использованием потенциала электронных и печатных средств массовой информации, а также Всемирной сети.

Кульминационный, абсолютный инструмент терроризма представляет собой суицидальный способ. Смертники готовы умереть и потому не ведут переговоры. Террористические группировки располагают заранее подготовленным, идейно мотивированным и материально стимулированным контингентом смертников, а также соответствующим техническим арсеналом - носимыми взрывными комплектами, заминированными автомобилями, мотоциклами, катерами, самолетами.

Легальный контекст в виде многочисленных представительских организаций прикрытия, различных структур гуманитарного, культурно-просветительского, религиозного, информационного профиля, является обязательной характеристикой сегодняшнего экстремизма. Формы экстремистской активности обеспечиваются доходами

как от законной коммерческо-предпринимательской деятельности, так и нелегальных поступлений, обеспечиваемых фактическим сращиванием двух феноменов современности: международного терроризма и транснациональной организованной преступности. В результате экстремистские сообщества включают в свои структуры "обычную" организованную и неорганизованную преступность, наращивая этим свои возможности и беря под свой контроль ключевые сферы криминального бизнеса.

Осуществление экстремистской деятельности под прикрытием религии создает правовой щит от преследования правоохранительных органов в виде конституционных прав граждан на свободу совести и вероисповедания, а также постоянного давления зарубежных правозащитных организаций.

Ислам выдвинулся на первый план в связи с экстремизмом в силу целого ряда причин: связью с социумом и политикой; использованием ислама в качестве идеологии и практики, способной противостоять доминированию «западных» ценностей, которое рассматривается в мусульманском мире как новая экспансия; наличием в мусульманском мире огромного числа социально и психологически раздвоенных людей (и бедных, и богатых), усматривающих в актах террора способ разрешения противоречий.

В качестве тенденции современного этапа религиозной жизни в работе выделено также отождествление национальной и религиозной идентичности, причем настолько, что перемена веры преподносится как разрушение или измена национальной культуре, традициям и т.д. Любое обострение межконфессиональных отношений переносится в межнациональную сферу. При этом следует признать, что существует определенная национальная детерминированность веры.

Экстремизм продуцируется условиями, формирующими общий баланс факторов, и прежде всего в экономических отношениях, в их противоречиях, обусловленных объективными трудностями перехода к рынку, борьбой за передел собственности, недостатками в системе распределительных отношений, обусловливающими социальную дифференциацию граждан и низкий жизненный уровень основной массы населения.

В качестве одной из причин указаны духовный кризис, снижение эффективности защитных механизмов в сфере нравственности и морали, которые адекватно отражаются на состоянии преступности: стираются грани между преступным и непреступным, закон перестает быть законом, остается лишь право сильного. При этом подчеркивается, что нравственный облик человека во многом зависит от существа получаемой им информации.

Таким образом, проявления экстремизма нарастают в периоды начавшихся, но не завершенных исторических перемен, модернизаций

В криминологической характеристике личности преступника выделяют различные составляющие. Для создания более полного социального и психологического портрета личности, совершающей преступления экстремистской направленности, традиционно исследованы социально-демографические параметры, уголовно-правовые и нравственно-психологические свойства содержащихся в исправительных учреждениях уголовно-исполнительной системы Республики Казахстан осужденных за преступления экстремистского и террористического характера.

Совершение преступления экстремистского характера на религиозной почве лицом, глубоко верующим в справедливость содеянного, ставит под сомнение возможность коренного изменения его мировоззрения. Попытки создания «особой» системы принципов и методов воспитания применительно к осужденным за экстремизм можно признать необоснованными. Принимая во внимание серьезную опасность идеологической составляющей рассматриваемых преступлений, необходимо создать специализированные исправительные учреждения для раздельного покамерного содержания осужденных за экстремизм и терроризм.

Необходима специальная подготовка сотрудников исправительных учреждений по основам религий и вопросам религиозного экстремизма, так как для предупреждения

правонарушений, связанных с религиозным экстремизмом, необходимо знать его истоки, понятие, признаки.

Прогнозирование и предупреждение криминальных проявлений экстремизма невозможно без межведомственного взаимодействия по следующим основным направлениям:

а) информационное обеспечение деятельности по предупреждению экстремизма и терроризма;

б) унификация ведомственных подходов к статистическим учетам, согласование статистической отчетности;

в) анализ и прогнозирование ситуации;

г) планирование и согласование действий по проведению мероприятий.

При этом могут использоваться различные способы достижения взаимного согласия и сотрудничества:

- разработка совместных нормативных и планирующих документов;
- создание единого банка информации и режима информационного обмена;
- регулярный обмен информацией, в том числе анагштико-прогносшческой;
- создание совместных рабочих групп.

Успех профилактической деятельности правоохранительных органов во многом зависит от поддержки населения. Работа с общественностью должна развиваться в двух направлениях:

- обучение населения действиям в условиях террористического акта и других чрезвычайных ситуациях, оказание консультативной помощи;
- объединение граждан для ведения наблюдения за подозрительными лицами и информирования об этом правоохранительных органов.

Важным средством сохранения стабильности конституционного строя, институтов государственной власти, обеспечения территориальной целостности и нейтрализации причин и условий, способствующих возникновению экстремизма, является использование в полной мере механизмов межгосударственного сотрудничества.

Самостоятельным условием предупреждения исследуемой группы преступлений является совершенствование деятельности правоохранительных органов. Состояние экстремистской преступности, изменение ее качественных характеристик вызывает необходимость развития новых методов профилактики. Во всех случаях необходимо научно обоснованное сочетание гласных и негласных методов профилактики, комплекс правовых, организационных, технических, охранных, воспитательных и образовательных мер.

Уголовно-правовые нормы должны находиться в органической системной связи с другими правовыми нормами антиэкстремистской направленности для того, чтобы исключались коллизии, размытость и неопределенность правового предупреждения экстремистских проявлений. Эта позиция нашла развитие в параграфе «Уголовная ответственность за экстремизм в Казахстане: проблемы законодательного регулирования».

В Республике Казахстан в общем виде сформировались правовые контуры борьбы с преступлениями экстремистской направленности, основу которых составляют нормы Уголовного Кодекса. Законодательный перечень деяний, относящихся к экстремизму, является достаточно динамичным, что не может не сказываться на эффективности правоприменительной деятельности, причем не лучшим образом.

Речь должна идти о системном пересмотре УК с целью повышения эффективности ресурсного обеспечения борьбы с проявлениями терроризма и других форм экстремизма, в т.ч. путем наращивания карательного воздействия, поскольку карательно-превентивный потенциал УК и технико-юридические возможности дифференциации уголовной ответственности и индивидуализации наказания на настоящий момент не использованы в полной мере.

Литература

1.Указ Президента Республики Казахстан от 24 сентября 2013 года № 648 «О Государственной программе по противодействию религиозному экстремизму и терроризму в Республике Казахстан на 2013-2017 годы»

2.О внесении изменений и дополнений в некоторые законодательные акты Республики Казахстан по вопросам обеспечения национальной безопасности: Закон Республики Казахстан от 8 июля 2017 г./.Казахстанская правда. – 2017.

Понятие, юридическая природа и социальная обусловленность досрочного освобождения от наказания

Кулькеева Д. М .
г. Костанай

Представляется бесспорным, что прежде чем приступить к анализу юридической природы того или иного института права, необходимо определить само понятие юридической природы правового института, что в свою очередь определит собой направление и содержание исследования, его предмет.

Л.Е. Орел полагал, что «юридическая природа... досрочного освобождения - это и есть его сущность, определенная законом», так как «в сущности условно-досрочного освобождения находит свое выражение и его юридическая природа» [15 с.362]

Не возникает сомнений, что в сущности любого правового института выражается его юридическая природа. Однако представляется неправомерным сведение юридической природы лишь к сущности института, определенной законом. На наш взгляд, такая постановка вопроса неоправданно сужает проблему, сводит ее лишь к анализу нормы в отрыве от других институтов уголовного права. Такое сужение не может быть обосновано практическими соображениями, «так как ведет к обеднению теоретической базы правового института; практика же, не опирающаяся на хорошо разработанную теорию, неизбежно обречена на блуждание в потемках».

Можно согласиться с Ю.Н. Емельяновым, утверждающим, что «раскрытие юридической природы означает выяснение материальной сущности этих норм и их влияния на правовые отношения, в связи с которыми возникла необходимость в существовании данного института».

А.С. Михлин полагает, что «говоря о правовой природе любого института, необходимо уяснить то место, которое он занимает в законе, рассмотреть его правовую регламентацию, а также цель его введения в законодательство». [3 с.34]

При таком подходе методика решения вопроса о правовой природе досрочного освобождения обуславливается, в первую очередь, множественностью его видов и существенными различиями между ними. Вместе с тем все виды досрочного освобождения имеют общее предназначение - они служат для освобождения от отбывания наказания до истечения указанного в приговоре срока.

Применительно к определению правовой природы отдельных видов освобождения от отбывания наказания необходимо подчеркнуть, что она обуславливает применение того или иного вида, его замену, практику освобождения от ограничений, аннулирование последствий осуждения, а также помогает вскрывать имеющиеся в системе мер несогласованности и пробелы.

Условно-досрочное освобождение от наказания применяется в связи с невозможностью или нецелесообразностью назначения, либо исполнения наказания. Это может быть вызвано изменением уголовного закона, утратой лицом, совершившим

преступление, общественной опасности, либо значительным уменьшением ее степени, состоянием здоровья лица, признанного виновным в совершении преступления. Применяя освобождение от наказания, государство экономит меры уголовной репрессии, одновременно стимулирует правопослушное поведение лица, совершившего преступление, либо отказывается от применения наказания в том случае, когда цели наказания достичь заведомо невозможно.[13 с.255]

Таким образом, ссылаясь на действующий закон, мы можем констатировать, что «сущность института освобождения от наказания заключается в том, что по основаниям, предусмотренным уголовным законом, лицо, совершившее преступление, может (а в некоторых случаях должно) быть освобождено судом:

а) от назначения наказания за совершенное преступление;

б) от реального отбывания наказания, назначенного приговором суда;

в) досрочно от дальнейшего отбывания частично отбытого осужденным к этому времени наказания, назначенного по приговору суда».

В юридической литературе выказывалось немало точек зрения по поводу правовой природы различных видов досрочного освобождения. К сожалению, реже ставится вопрос о правовой природе института досрочного освобождения в целом.

Юридические основания освобождения осужденных до истечения установленного приговором суда срока (досрочно) - основной признак, который позволяет объединить все виды досрочного освобождения в самостоятельный институт.

В литературе такая точка зрения высказывалась в отношении отдельных видов досрочного освобождения.

В целом же, применительно ко всему институту она не выдвигалась и не оспаривалась, вероятно, в силу очевидности [16 с.326].

Таким образом, можно объединить все основания освобождения от отбывания наказания, отличающиеся досрочным характером их применения, относительно срока, определенного приговором суда. Досрочный характер освобождения должен наступить тогда, когда судом будет признана возможность дальнейшего исправления лица без изоляции от общества, либо когда цели наказания достичь заведомо невозможно.

Следует указать, что исследуемый нами институт, объединенный по общему признаку освобождения, осуществляемого ранее указанного в приговоре срока, регламентируется в уголовном законодательстве: ст.ст. 65-77 УК РК. В уголовно-исполнительном законодательстве - ст.ст168-171 УИК РК [5 с.123].

Вышеизложенное позволяет сделать вывод, что как правовой институт, досрочное освобождение от отбывания наказания представляет собой комплексный, межотраслевой институт, деятельность которого регламентируется Конституцией Республики Казахстан, нормами уголовного, уголовно-процессуального и уголовно-исполнительного права.

Анализ перечисленных норм позволяет отметить, что наиболее существенным признаком, объединяющим все виды освобождения от отбывания наказания в единый институт, является досрочный характер такого освобождения.

Понятие и содержание борьбы с преступностью

Кушебаев Р. Т.
г. Костанай

Борьба с преступностью - сложная системная деятельность, представляющая собой единство трех следующих подсистем: общей организации борьбы; предупреждения преступности и правоохранительной деятельности. Это одна из сфер социального управления, обеспечивающая воздействие: а) на причины и условия, порождающие

преступления и преступность, влияющие на их развитие; б) на саму преступность в целях предупреждения и пресечения ее самодетерминации, недопущения рецидива преступлений.

Вообще же применительно к противостоянию преступности употребляется множество терминов. В криминологической и иной специальной литературе, а также в официальных документах и публицистических материалах встречаются понятия: «уголовная политика», «борьба с преступностью», «война», «контроль», «противодействие преступности», «предупреждение», «профилактика», «управленческое воздействие на преступность» [1]. При этом до сих пор каждое из указанных понятий вызывает научные споры и не может оцениваться как достаточно определенное или, по крайней мере, однозначное. Это создает значительные сложности как в уяснении смысла того, о чем идет речь в конкретном случае, так и в практической деятельности.

За каждым из терминов стоит разное содержание. Четкость терминологии определяет четкость в постановке и решении проблемы борьбы с преступностью, поэтому следует уделить внимание этому вопросу.

Наиболее ранним по времени употребления является термин «уголовная политика». Он стал встречаться в работах авторов того времени, когда, во-первых, речь стала идти не только об отдельных преступлениях и реагировании на них, но и впервые была поставлена задача успешного противостояния множеству, массе преступлений. Понятие «преступность», как качественно иное по сравнению с понятием «множество преступлений», тогда отсутствовало. Во-вторых, реагирование на преступления стало в этот период увязываться не только с мерами, которые называли «карательными», но и с такими, которые способны предупреждать преступления.

При этом «политика» понималась не в том значении, которое она имела в Греции (термин пришел оттуда), то есть искусство управления государством, а в другом, фиксируемом в словарях русского языка. Это образ действий, направленных на достижение чего-либо, направление этих действий.

В научной литературе отмечалось, что трудно установить, кто впервые употребил термин «уголовная политика», но в 1804 г. Фейербах говорил о ней как об уже существующем понятии и разграничивал его с «уголовным правом». Об уголовной политике писали Хенке, Бентам, Бемер, Капплер, Лист, Чубинский, Фойницкий, Пионтковский, Таганцев, другие авторы. В 60-90-х гг. XX в. уголовной политике значительное внимание уделяли многие авторы: А. А. Герцензон, В. Н. Кудрявцев, П. С.Дагель, М. М. Бабаев, Г. М. Миньковский, М. П. Клейменов, А. Я. Сухарев, А. И. Алексеев, С. С. Босхолов и целый ряд других.

При этом трактовка понятия «уголовная политика» была весьма разнообразной, и многие авторы начинали оперировать иными терминами: «уголовно-правовая политика», «государственная политика борьбы с преступностью», «государственно-правовая[2.].

А. Герцензон писал: «Уголовная политика - это часть общей политики социалистического государства наряду с политикой экономической, социально-культурной и т. д. Она направляет деятельность органов государственной власти и общественности в борьбе с преступлениями и иными общественно опасными поступками, основываясь на точном исполнении законов».

Анализ проведенной работ показывает, что всегда существовали два принципиально разных подхода к пониманию уголовной политики. Одни авторы исходили из того, что в рамках уголовной политики решаются вопросы воздействия на преступления (преступность) уголовно-правовыми средствами, и, соответственно, данный подход разрабатывался в рамках социологии уголовного права (Фейербах, Лист и другие авторы). Во второй половине XX в. этот подход также существовал. Но в 80-90-х гг. XX в. преобладал второй подход. Его суть сводится к тому, что уголовная политика касается всех мер воздействия на преступность. Даже высказывалось утверждение, что

понятие борьбы с преступностью не должно выводиться за пределы уголовной политики [3, С. 113-115]. Как отмечалось в научных дискуссиях, данный подход фактически отождествляет понятия «уголовная политика» и «борьба с преступностью».

Однако точнее было бы сказать, что происходило отождествление «уголовной политики» и «политики борьбы с преступностью». Последнее понятие отличается от понятия «борьба с преступностью».

Как писали А. И. Коробеев, А. В. Усе, Ю. В. Голик, «советская уголовная политика в традиционном ее понимании есть генеральная линия, определяющая основные направления, цели и средства воздействия на преступность путем формирования уголовного, уголовно-процессуального, исправительно-трудового законодательства, практики его применения, а также путем выработки и реализации мер, направленных на предупреждение преступности. Здесь упоминаются и содержание воздействия на преступность (формирование определенного законодательства, практики его применения, меры предупреждения преступлений), и говорится об уголовной политике как генеральной линии, определяющей основные направления, цели и средства упомянутых видов деятельности. Но прежде чем говорить о направлениях, цели, средствах, надо разобраться в характере той деятельности, к которой они относятся. Суть такой деятельности авторы определяют понятием «воздействие на преступность» [3, с. 110]. Но в правовых и других официальных документах, а также в научных трудах конца XX в. широко стал употребляться термин «борьба с преступностью». Организация Объединенных Наций проводит конгрессы по борьбе с преступлениями и обращению с правонарушителями.

Слова «борьба» во всех словарях русского языка трактуется как активное столкновение противоположных интересов, групп, мнений и т. п., имеющих цель приобрести господство одних над другими [4]. Это всегда такая деятельность, которая преследует определенную цель

В преступности находят свое проявление интересы, ценности, установки, находящиеся в непримиримом противоречии с теми, которые охраняются законом. Цель в этом случае, прежде всего не допустить массового нарушения уголовного закона путем воздействия на процессы детерминации и причинности преступности, а в случае его нарушения применить к виновным меры государственного принуждения для того, чтобы добиться их отказа от преступного поведения, не дать реализоваться соответствующим преступным замыслам. Даже предупреждение преступности вовсе не означает компромисса с ней, так как речь идет об устранении причин и условий преступности.

Борьба с преступностью - это особый вид взаимодействия двух противоположных сторон. Хотя преступность и производна от общества, но она относительно самостоятельный социальный феномен, обладающий способностью к самоорганизации и самодетерминации, активного сопротивления официальному обществу. В большом обществе, как отмечалось ранее, функционирует при наличии преступности как массового явления с признаками организованности криминальное общество, организованной преступностью. Для последней характерно целенаправленное, продуманное и упреждающее изменение социальных условий, ориентированное на создание наиболее благоприятных условий для преступной деятельности и ее субъектов. То есть сопротивление организованной преступности закону и официальному обществу происходит не только путем совершения преступлений, но и посредством специфической «криминальной предупредительной деятельности». В последнем случае не допускается эффективного противодействия преступности со стороны общества и государства, а также путем опережающего создания наиболее благоприятных обстоятельств для нарушений и нарушителей уголовного запрета. Это антидеятельность с точки зрения криминологического предупреждения преступности.

Преступления против чести и достоинства по уголовному праву

Момынғали Б. М.
г. Костанай

Категории чести и достоинства в философии морали и права в социальной системе нравственных ценностей и правовых благ занимают ведущее положение, что связано с переориентацией общества в системе оценок человеческого фактора социально-экономической, политической и правовой сферы общественной жизни. Основная направленность в развитии культуры и нравственности общества определяется сегодня изменением отношения к человеку, переосмыслением понимания гуманизма в его нравственных ценностях свободы, чести и достоинства не только как философской концепции, но и как практического основания дляреформирование социального и правового устройства общества. Честь и достоинство человека, его высокая самооценка и развитое самосознание - ключевые факторы нравственного сознания и самосознания общества в целом.

Всю совокупность норм уголовного законодательства, обеспечивающих отдельные стороны нравственной ценности личности можно условно разделить на несколько групп:

А) Нормы, предусматривающие ответственность за посягательства на достоинство человеческое, личное, представителя определенной социальной общности, честь и репутацию граждан: ст. 129 УК РК (Клевета), ст. 130 УК РК (Оскорбление), ст. 142 УК РК (Нарушение неприкосновенности частной жизни);

Б) Нормы, предусматривающие ответственность за посягательства на профессиональное, групповое достоинство и честь граждан, представителей власти, общественности, судей, участников судебного процесса, военнослужащих: ст. 342 УК РК (Неуважение к суду), ст. 34 УК РК (Клевета в отношении судьи, присяжного заседателя, прокурора, следователя, лица, производящего дознание, эксперта, судебного пристава, судебного исполнителя), ст. 344 УК РК (Привлечение заведомо невиновного к уголовной ответственности), ст. 370 УК РК (Нарушение уставных правил взаимоотношений между военнослужащими при отсутствии между ними отношений подчиненности), ст. 371 УК РК (Оскорбление военнослужащего);

В) Нормы, предусматривающие ответственность за возбуждение социальной, национальной, родовой, расовой или религиозной вражды (ст. 164 УК РК);

Г) Нормы, предусматривающие ответственность за посягательства на женскую и мужскую честь - ст. 120 УК РК (Изнасилование), ст. 121 УК РК (Насильственные действия сексуального характера), ст. 122 УК РК (Половое сношение и иные действия сексуального характера с лицом, не достигшим шестнадцатилетнего возраста), ст. 123 УК РК (Понуждение к половому сношению, мужеложству, лесбиянству или иным действиям сексуального характера);

Д) Нормы, предусматривающие ответственность за посягательства на семейную честь - разглашение тайны усыновления (удочерения) (ст. ст. 135 УК РК).

Таким образом, идеи чести и достоинства пронизывают многие нормы и институты уголовного права. Они получили правовое выражение в нормах, определяющих цели и задачи уголовно-правового регулирования, регламентирующих ответственность за совершение конкретных преступных посягательств на различные блага личности, в том числе ее честь и достоинство, применение наказания за их совершение.

2. Обобщенные определения категорий чести и достоинства в философии морали, а также понятий репутации и деловой репутации в этике и теории права, уточняющие их содержание и существенные характеристики позволили дать следующие их определения.

Честь» - объективная оценка (положительная или отрицательная) обществом конкретной личности в совокупности ее качеств, свойств и способностей

Достоинство» - оценка личностью совокупности собственных качеств, свойств и способностей в определенной степени основанную на их общественной оценке.

Репутация» - сложившееся о человеке мнение, основанное на оценке его общественно значимых качеств.

Деловая репутация» - оценка профессиональных качеств человека

3. Анализ проведенных исследований позволяет утверждать, что не существует полного учета всех преступлений против чести и достоинства. Данные судебной статистики не отражают фактическую распространенность посягательств на честь и достоинства личности, имеющих высокий уровень латентности в силу особого процессуального порядка возбуждения и прекращения уголовных дел этой категории, недостатков в деятельности правоохранительных органов, кроме того определенное количество посягательств на честь и достоинство личности получают правовую оценку в порядке гражданского судопроизводства и рассматриваются как гражданские правонарушения, во-вторых, посягательства на честь и достоинство часто соприкасаются, а нередко и сопутствуют отдельным видам насильственной преступности (так, шантаж, клевета, оскорбление были совершены к одной пятой всех потерпевших от насильственных преступлений в местах лишения свободы); в-третьих, в Казахстанской криминологии отсутствуют обобщающие характеристики преступлений против чести и достоинства и лиц, их совершающих.

Названные факторы, хотя и не позволяют оценить действительную распространенность посягательств на честь и достоинство личности, но не препятствуют оценке динамики названных преступлений по годам, изучению их структуры, практике назначения наказаний.

Следует отметить большой процент прекращаемых уголовных дел за клевету и оскорбление 60%, которые связаны с примирением сторон (ст. 67 УК), отказ частного обвинителя от обвинения. Оправдательных приговоров 16% и обвинительных 24%.

Проведенные нами исследования показывают, что штраф имеет наиболее широкое применение при назначении наказания за клевету и составляет 61%. Условное осуждение к лишению свободы и к исправительным работам по 17%., общественные работы 7%; исправительные работы 6%, число осужденных, освобожденных по приговору суда от наказания по амнистии и другим основаниям 6 %, лишения свободы 2%, ограничение свободы 1%.

Исследованием установлено, что довольно часто назначают штраф ниже низшего предела предусмотренного в санкциях ст. 129 УК РК.

Анализ практики назначения наказаний за оскорбление (ст. 130 УК РК) также показывает, что наибольший процент как при клевете составляет наказание в виде штрафа 73%, общественные работы 11%, исправительные работы 8%, освобожденных по амнистии и другим основаниям 7 %, условно осужденные к лишению свободы 1 %.

Таким образом, анализ практики назначения наказания за клевету и оскорбление показал, что в подавляющем большинстве случаев судами в качестве уголовного наказания назначают штраф. Широкое применение штрафа следует признать оправданным, поскольку имеет большое предупредительное значение и лицо, подвергается определенному материальному лишению.

4. В ходе исследования выявлена характеристика личности субъекта, совершающего клевету или оскорбление: Больше половины клеветы и оскорбления совершаются женщинами. Криминогенным возрастом для исследуемой категории преступлений является интервал 45-55 лет. Анализируемые преступления совершают лица не работающие. Уровень образованности лиц, совершивших клевету, значительно выше, нежели у других преступников, совершивших оскорбление.

5. Обобщая все результаты проведенного исследования, автор предлагает ст.ст. 129 и 130 УК РК и ст.ст. 129 и 130 УК РФ изложить в новой редакции:

Статья 129. Клевета

1. Клевета, содержащаяся в публичном выступлении, либо в публично демонстрирующемся произведении, либо в средствах массовой информации, если эти действия совершены после применения мер административного воздействия за такое же нарушение, — наказывается штрафом в размере от двухсот до пятисот месячных расчетных показателей, либо привлечением к общественным работам на срок от ста восьмидесяти до двухсот сорока часов, либо исправительными работами на срок от одного года до двух лет, либо ограничением свободы на срок до двух лет, либо арестом на срок до шести месяцев

2. Клевета, соединенная с обвинением лица в совершении преступления или повлекшая тяжкие последствия по неосторожности, — наказывается штрафом в размере от пятисот до тысячи месячных расчетных показателей, либо ограничением свободы на срок до трех или лишением свободы на тот же срок».

Статья 130. Оскорбление

Оскорбление, содержащееся в публичном выступлении, либо в публично демонстрирующемся произведении, либо в средствах массовой информации, если эти действия совершены после применения мер административного воздействия за такое же нарушение, наказывается штрафом в размере от ста до четырехсот месячных расчетных показателей, либо привлечением к общественным работам на срок от ста до ста восьмидесяти часов, либо исправительными работами на срок до одного года, либо ограничение свободы на тот же срок».

Понятие и принципы борьбы с преступностью в исправительных учреждениях

Мурзабаева А. У.
г. Костанай

В период современных криминальных агрессий происходит обострение обстановки, сопровождающейся социальными и экономическими преобразованиями в Республике Казахстан, а так же наблюдается консолидация преступного мира, его лидеров – «воров в законе» и иных уголовных авторитетов, содержащихся в местах лишения свободы. В связи с этим остро встает вопрос о координации усилий уголовно-исполнительной системы Республики Казахстан, существенно возрастает их роль в системе применяемых комплексных мер борьбы с противоправной деятельностью указанной категории осужденных.

Как известно, уголовно-исполнительная система РК представляет собой сложную, широко разветвленную целостную систему управления в сфере организации исполнения уголовного наказания, назначенного лицам в виде лишения свободы за совершенные преступления [1, С. 34]. Признаки, отражающие особенности функционирования уголовно-исполнительной системы во многом определяются содержанием основных решаемых ею задач. К ним относятся:

- исполнение уголовных наказаний в виде лишения свободы, а также исключительной меры наказания;
- обеспечение правопорядка и законности в учреждениях, исполняющих наказания в виде лишения свободы, безопасности содержания в них осужденных, а также персонала, должностных лиц и граждан, находящихся на территории этих учреждений;
- привлечение осужденных к труду, а также обеспечение их общего и профессионального образования и профессионального обучения;
- обеспечение охраны здоровья осужденных;

- содействие органам, осуществляющим оперативно-розыскную деятельность в местах лишения свободы.

Осуществление указанных задач возлагается на соответствующие функциональные службы и подразделения исправительных учреждений, образующие подсистему самого различного масштаба, со множеством внешних и внутренних связей и отношений.

Наличие в системе исправительных учреждений функциональных структурных подразделений: (оперативных, режимных, воспитательных, производственных) и других служб является естественным результатом развития и совершенствования структуры исправительных учреждений.

Функционируя в системе исправительных учреждений, подразделения вступают между собой во множество связей и отношений, как по вертикали, так и по горизонтали. Например, существуют горизонтальные координационные связи, выражающиеся в согласовании действий подразделений при решении комплексных задач борьбы с преступностью, в том числе и с противоправной деятельностью осужденных в местах лишения свободы. Деятельность указанных подразделений исправительных учреждений характеризуется рядом присущих только им особенностей, к которым относятся конкретные решаемые ими задачи и функции, организационные формы деятельности и т.п. Так, оперативные службы осуществляют в основном оперативно-розыскные и процессуальные функции в отношении осужденных; режимные отделы - функции, связанные главным образом с обеспечением охраны и надежной изоляции осужденных в исправительных учреждениях; воспитательные аппараты - индивидуальные и общие воспитательно-профилактические функции и т.д. Всем структурным подразделениям исправительных учреждений присущи свои конкретные функции, определяемые решаемыми задачами.

Основные задачи указаны в ст.2 Уголовно-исполнительного кодекса Республики Казахстан, где говорится, что «целями уголовно-исполнительного законодательства Республики Казахстан являются восстановление социальной справедливости, исправление осужденных, предупреждение совершения новых преступлений как осужденными, так и иными лицами» [2. С. 4].

В отличие от ранее действовавшего исправительно-трудового законодательства в п.1. ст.2 УИК РК выделены в самостоятельную категорию цели уголовно-исполнительного законодательства, которые совпадают с целями уголовного наказания (ч. 2 ст. 38 УК РК). В данном случае законодатель подчеркнул единство и взаимосвязь указанных отраслей права, базовый характер уголовного законодательства, устанавливающего общность целей с уголовно-исполнительным правом при применении наказания.

Одной из целей уголовно-исполнительного законодательства Республики Казахстан является предупреждение совершения новых преступлений осужденными. Она реализуется путем применения к этим лицам комплекса предусмотренных УИК профилактических, в том числе и принудительных мер: охраны и надзора за осужденными (п.1 ст. 77 УИК РК), оперативно-розыскных мероприятий (ст. 79 УИК РК), применения мер поощрения и взыскания (ст. 109, 111 УИК РК), а также проведения с ними воспитательной работы [3, С. 49, 51].

При системном подходе и совместном рассмотрении деятельности подразделений исправительных учреждений на первый план выступают не специфические свойства, задачи и функции каждого из них, а свойства, присущие системе исправительных учреждений в целом. Эти свойства являются результатом взаимосвязи и совокупной деятельности всех служб исправительных учреждений, различных по своему характеру функций и соответствующих им видов деятельности (оперативно-розыскная деятельность, деятельность по исправлению осужденных и т.д.), сочетания, материальной основы, которая является комплексным управлением, осуществляемым руководителями исправительных учреждений.

Использование различных видов деятельности создают интегративные свойства системы исправительных учреждений РК. Тем самым подчеркивается диалектическая взаимосвязь между специфическим назначением элементов системы, что является теоретической основой комплексного управления входящими в ее состав службами и подразделениями уголовно-исполнительной системы РК в целом, и организация их взаимодействия на основе разделения обязанностей в борьбе с противоправной деятельностью осужденных отрицательной направленности и их ближайшего окружения.

Цели уголовного наказания

Мурзабаева А. У.
г. Костанай

Дискуссия о целях наказания связана как с их содержанием, так и с их количеством. Например, С.В. Познышев полагал, чтонаказание должно иметь лишь одну цель: «Если поставить наказанию несколько целей, то они или объединятся в одной общей идее или, если останутся самостоятельными, будут в непримиримом противоречии и антагонизме друг с другом; и с каждой из них будут вытекать свои особые требования». Многие ученые, например, профессор Нуртаев Р.Т. называет цель наказания "триединой". В законе определяется, что наказание применяется в целях восстановления социальной справедливости, а также исправления осужденного и предупреждения совершения новых преступлений как осужденными, так идругими лицами. Наказание не имеет своей целью причинение физических страданий или унижение человеческого достоинства.

Мы поддерживаем позицию, согласно которой цели наказания находятся в тесном единстве и в каждом конкретном случае применения наказания должны быть сбалансированы между собой. Очевидно, что не всегда все цели наказания определенные в законе достижимы одновременно. Например, в случае применения смертной казни естественно речь не идет о цели исправления осужденного. Таким образом, возможно предположить, что цели, наказания находятся в сложно сбалансированном состоянии при их достижении или динамическом равновесии системы целей, В том смысле система целей в принципе может рассматриватьсякак единая, динамичная цель.

Системный анализтребует отдельного рассмотрения элементов системы,а затем динамики их взаимодействия. В рассматриваемом случае элементы системы будут каждая из названных выше целей наказания. Следует остановиться более подробно на рассмотрении целей наказания.

Понятие "восстановление социальной справедливости" носит оценочный характер. Его содержание можно раскрыть через последствия преступления, преступности, их нейтрализацию и возмещение ущерба от преступления. Восстановление социальной справедливости, общественная опасность и социальные последствия преступности, суровость наказания - тесно взаимосвязанные категории. Степень общественной опасности прежде всего зависит от характера и масштабов последствий преступления, а восстановление социальной справедливости связана с компенсацией и нейтрализацией последствий. Чем больше причинено вреда объектам уголовно-правовой охраны, чем более общественно опасное деяние, тем сильнее должна быть ответная реакция со стороны государства и общества.

Безусловно прав М.М. Бабаев, который ведет речь об обширном круге событий, явлений, процессов, включающих в себя прямые и косвенные социальные результаты воздействия преступности на общество и его отдельные структуры и превышающие значительно те объемы, которые уголовное право оценивает как последствия преступления исходя из понятия объекта уголовной охраны. Следует воспользоваться и

определением, которое было сформулировано им в ходе проведенного научного исследования социальных последствий преступности.

"Социальные последствия преступности - это реальный вред, причиняемый преступностью общественным отношениям, выражающийся в совокупности причинно связанных с преступнымповедением прямых и косвенных, непосредственных и опосредованных негативных изменений (ущерб, урон, потери, убытки к т.п.), которым, в конечном счете, подвергаются социальные (экономические, нравственные, правовые и др.) ценности, а также совокупность экономических и иных издержек общества, связанных с организацией борьбы с преступностью исоциальной профилактикой преступлений.

Понятие социальных последствий преступности включает в себя не только вред, порожденный преступностью, но и все то, что общество вынуждено предпринимать в целях предупреждения правонарушений, осуществления борьбы с преступлениями, минимизации и причиняемого ими ущерба и т.п.

Таким образом, цель восстановления социальной справедливости в большей степени относится к стадии назначения наказания, Именно на этой стадии решаются вопросы выбора вида наказания и его размера, срока либо применения к виновному в совершении преступления гуманных актов и тем самым реализуется или предопределяется реализация цели восстановления социальной справедливости. Назначив осужденному наказание или иные меры воздействия, суд уже тем самым в определенной

Проводившимися И.М. Гальпериным, А.Р. Ратиновым исследованиями установлены значительные различия в жесткости наказания в различных регионах и безотносительно к структуре преступности и свойствам контингента осужденных.

Конечно, проблема справедливости наказания имеет множество других социально-психологических аспектов. Мы отметили те, которые могут подтолкнуть осужденного к самооправдании: и совершению рецидивного преступления.

Преступность оказывает свое вредное влияние на общественную жизнь. Последствия преступности тормозят процесс укрепления законности в стране, препятствуют построению правового демократического государства. Особенно опасна скрытная, продолжительная преступная деятельность, которая порождает дополнительный ряд негативных изменений в общественном и индивидуальном сознании, в том числе создает атмосферу страха Поэтому содержание восстановление справедливости раскрывает опосредованно и через понятие "общественное самосознание' "правосознание".

Проблемы уголовного правоприменения уголовного закона

Олейник Ю.В.
г. Костанай

С давних времен этические категории играют существенную роль в жизни общества. Эти нормы определяют представления людей о будущем, выражают стремление к социальному идеалу. Наше современное государство переживает период развития, когда обостряются проблемы, связанные с этическим осмыслением изменений в правовом статусе личности и его правовом регулировании. Данные проблемы обусловлены изменением приоритетов в сфере нравственного уклада правовых отношений.

Проблема соотношения права и нравственности имеет фундаментальные философские, политико-правовые и этические корни. История развития политико-правовой мысли свидетельствует о том, что механизм трансформации категорий добра и справедливости в правовую материю рассматривался и оценивался по-разному. Данная

проблема несет в себе огромный политико-правовой потенциал, который может быть использован как в целях созидания, так и разрушения общественного порядка, правового статуса личности, правовых отношений[1].

Русская правоведческая традиция всегда находилась в поиске нравственно-религиозных оснований права. В трудах Н. А. Бердяева, И. А. Ильина, П. И. Новгородцева, Л. И. Петражицкого, В. С. Соловьева сущность права определялась нравственными началами[1].

На современном этапе развития правовой системы проблема соотношения *справедливости, добра* и*права* является одной из самых важных и актуальных в современной теории права. Именно понятие справедливости и добра, их связь с правом, взаимозависимость и взаимообусловленность являются главными вопросами философии и теории права.

Правоприменение представляет собой особую форму реализации правовых норм, которая непосредственно связана с властными действиями государственных органов и должностных лиц. Правильное, своевременное и эффективное претворение в жизнь нормативно-правовых предписаний, их реальное регулятивное воздействие на общественные отношения во многом зависят от соблюдения субъектами этих отношений не только правовых, но и этических норм.

Специфика рассмотрения этических начал правоприменительной деятельности заключается в том, что *этические нормы являются правилами поведения, выработанными наукой и выраженными формально* (либо в нормативно-правовых актах, либо в корпоративных нормах).

В процессе правоприменения этические нормы играют особую роль, являясь основами правоприменительной деятельности. Этические нормы (основы) правоприменения представляют собой определенные научно сформулированные моральные принципы, сложившиеся в ходе объективного развития общества и признаваемые государством как обязательные.

Этические основы правоприменительной деятельности представляют собой общие, руководящие положения, развивающие и дополняющие обязательные для всех нормы морали применительно к правоприменению. К ним относятся *долг, честь, достоинство, гуманизм, уважение, совесть, честность* и *ответственность.*

Данные этические категории становятся правилами поведения, причем свое действие они распространяют на всех участников правоприменительного процесса.

Сегодня юридическая наука во многом оказывается на острие перемен, происходящих в нашем обществе, определяя правовые условия, проводимых в стране социальных и экономических реформ. Это налагает особую ответственность на правоприменителей за выносимые ими решения, их существо и обоснование, что особенно актуально в сфере уголовного судопроизводства.

Проблемы применения и толкования права вообще и уголовного права в частности находятся в системе актуальных проблем юриспруденции. Эти проблемы периодически оказывались в центре внимания как российских, так и казахстанских юристов и по этим проблемам достаточно давно ведутся научные дискуссии. Комплексное же рассмотрение проблем правоприменительного толкования осуществлялось лишь фрагментарно.

Комплексный анализ и серьезное осмысление этого правового феномена в современных условиях имеет конкретную направленность на обеспечение повышения эффективности взаимодействия уголовно-правовой науки и практики, и, как следствие, определяет эффективность уголовной политики.

При недостаточном уровне системности, плановости и скоординированности законотворческих процессов, правоприменительное толкование уголовного закона зачастую оказывается важнейшим, а иногда единственным, средством приспособления уголовного закона к возникающим общественным отношениям[2].

Проблемы толкования уголовного законодательства всегда вызывали серьёзные сложности, как у ученых, так и у правоприменителей. Уголовное законодательство обладает характеристиками общеправового и специально-правового характера. Обладая высокой степенью формальности, уголовный закон требует творческого подхода к уяснению и пониманию его положений.

Значимость толкования определяется не только самим восприятием уголовного закона, но и тем, что толкование является обязательной основой для квалификации преступлений. Квалификация преступлений, являясь важнейшим этапом применения уголовного законодательства, определяет ход развития процесса реализации уголовной ответственности.

Несмотря на особую важность проблематики толкования уголовного закона для правоприменительной деятельности, теория уголовного права не содержит единой системы способов, принципов и методов толкования. Наукой уголовного права выработаны отдельные методики осуществления разъяснительной деятельности в отношении уголовного законодательства, но нерешенность многих вопросов толкования приводит к коллизиям в практической деятельности правоприменительных органов и суда. К таким нерешенным вопросам следует отнести, например, установление пределов толкования, взаимосвязи толкования уголовного закона и толкования норм иных отраслей права, определение допустимых методик.

В науке казахстанского уголовного права толкование уголовного закона в целом традиционно рассматривается лишь как составная часть деятельности по познанию, уяснению и разъяснению сущностного содержания уголовно-правовых норм, а не как неотъемлемая составная часть процесса правоприменения Данный недостаток существенно обедняет теорию толкования уголовного законодательства, делает ее оторванной от правоприменительной практики, от ее реальных потребностей.

Несмотря на это, современная юридическая практика применения норм уголовного закона показывает, что его правоприменительное толкование было и остается действенным инструментом урегулирования и аргументации правоприменительных процессов.

Способ толкования уголовного закона - это метод познания содержания, смысла и духа уголовного закона. Выделяется три основных способа толкования уголовного закона: грамматический (языковой), логический и систематический

Грамматическое толкование является базовым способом правоприменительного толкования уголовного закона, так как законы и другие нормативные акты имеют письменную форму, которая отображает языковое восприятие содержания нормативного акта[3].

Под логическим толкованием уголовного закона понимается исследование логической связи между отдельными положениями закона и правилами формальной логики[3].

Систематическое толкование уголовного закона предполагает установление содержания уголовно-правых норм в их взаимосвязи с их местом и значением в конкретном нормативном акте, институте или отрасли уголовного права в целом [3].

Стоит заметить, что способы толкования уголовного закона не существуют автономно друг от друга, поэтому систематический способ правоприменительного толкования уголовного закона взаимосвязан с грамматическим и логическим способами толкования Данная взаимосвязь выражается в том, что систематический способ основывается на указанных способах грамматический способ предоставляет первичное знание о содержании положений уголовного закона, логический способ определяет порядок мыслительной деятельности в ходе толкования В случае коллизии между содержанием результатов систематического и других основных способов толкования, соискатель указывает, что предпочтение должно отдаваться систематическому способу

Так же думается, что для правоприменителей определённую сложность представляет толкование и уяснение оценочных признаков, закрепленных в УК РК.

Данные признаки не имеют формальной определённости и поэтому в каждом конкретном случае их необходимо соотносить с совершенным деянием. Отсутствие четко формализованных критериев влечет за собой определенную субъективность при оценки данных признаков. Однако это не означает, что правоприменители могут игнорировать принципы правоприменительного толкования уголовного закона. Законность и объективность толкования должны достигаться определенным творческим подходом к толкованию и применению уголовного закона и способностью субъекта толкования уяснять цели и задачи, которые законодатель поставил перед уголовно-правовой нормой.

Таким образом, правоприменительное толкование уголовного закона не является узко отраслевым видом толкования. Это положение означает, что толкование уголовного закона предполагает использование результатов толкования норм различных отраслей права. Важнейшим свойством правоприменительного толкования является его цель - обслуживания процессов реализации уголовного закона. Уголовное праовременение способно усиливать и высвечивать эффект состоявшегося применения уголовного права, формировать прецеденты толкования и правоположения и, наконец, порождает особые правовые последствия, связанные не только с уяснением и разъяснением смысла действующих уголовно-правовых норм, но и с оценкой самих норм как соответствующих или несоответствующих непротиворечивости и системности законодательства.

Литература

1.Никифорова О. Б. Этические основы правоприменительной деятельности // Вестник Саратовской государственной академии права. – Саратов: Изд-во ГОУ ВПО «Саратовская государственная академия права», 2007. № 2. (0,4 п. л.)

2. Малков В.П. Толкование как способ преодоления противоречий в уголовном законодательстве Российской Федерации // Современные тенденции развития уголовной политики и уголовного законодательства. М., 1994

3.Гаврилов Д.А. Правоприменительное толкование. Автореф. дис. . канд. юрид. наук. Саратов, 2000.

Немного из истории о коррупции

Рамазанов М. К.
г. Костанай

Коррупция была известна еще с глубокой древности. Упоминание об этом явлении встречаются в религиозной и юридической литературе Египта,Миссопотамии, Иудеи, Индии и Китая – во всех центрах древневосточных цивилизации. Так в «Поучении гераклеопольского царя своему сыну Мерикада» (Египет 22 в. до н.э.) высказывается: «Возвышай своих вельмож, чтобы они поступали по твоим законам. Не пристрастен тот, кто богат в своем доме, он владыка вещей и не нуждается.[4]

В древне индийском трактате по искусству управления государством «Артхашастра» (4 в. до н.э.) подчеркивается, что важнейшей задачей, стоящей перед царем, является борьба с казнокрадством. В трактате перечисляются, 40 способов хищения казенного имущества и делается вывод о том, что легче угадать путь птиц в небесах, чем уловки хитроумных чиновников. «Так же, как нельзя распознать, пьют ли воду плавающие в ней рыбы, нельзя определить, присваивают ли имущество чиновники, приставленные к делам»[5]

Основным средством борьбы с казнокрадством была слежка. Доносчик получал долю имущества, конфискованного у лица, осужденного за должностное преступление.

В древней Руси практика вознаграждения за оказываемые чиновником услуги была даже возвращена в ранг закона и сами граждане, судя по всему, не мыслили без этого нормального функционирования с государства. Свидетельство тому крылатая поговорка: «Не подмажешь – не подъедешь».

В период правления Петра 1 можно вспомнить знаменитого князя Александра Меньшикова, который ловко использовал доверие царя для личного обогащения, т.е. он вопреки царскому указу, запрещавшему вывоз хлеба за границу, через своего агента продавал хлеб в Голландию. За что позже и был наказан.

Первые напоминания о взяточничестве в казахской истории появились после заключения союза между царской Россией и казахской степью. В своем соперничестве за верховенство степные ханы использовали все козыри. Таким образом, прекрасная традиция казахов делать подарки была превращена в элементарное оружие борьбы за привилегии. Порой даже отдельные справедливые степные судьи – Бии и те стали грешить необъективностью в обмен на пару тройку коней, а в фольклоре стала сквозить обреченность перед пристигшим народ злом.[6]

Смена формаций государственного устройства и формы правления не устранили коррупцию.

История борьбы советской власти с коррупцией характеризовалась рядом специфических особенностей. Во-первых, коррупция, как понятие и явление в официальных нормативных документах, не признавались. Вместо этого определения использовались термины «взяточничество», «попустительство» и другие.Во-вторых лицемерие власти проявлялось в том, что практически неприкосновенными были высшие политические и партийные сановники. И, в–третьих, нередко борьба против коррупционеров перерастала в борьбу против своих конкурентов.

В после военный период, в силу ослабления государственной машины, наблюдается рост коррупции, сопровождающийся такими процессами как уменьшение централизованного контроля, распад идеологии, падения уровня развития экономики. И лишь Горбачевская перестройка и перешедшая с ней гласность открыли глаза народу и всему миру на уровень коррумпированности государственной системы. После этого ни одно правительство,ни могло отрицать наличие этого зла в стране.

Из всего выше изложенного следует, что не прав тот, кто считает, что коррупция появилась лишь вчера или сегодня. Это зло существовало всегда, изменялась лишь его форма.

Особенности регулирования спорных отношений в суде биев в Казахстане

Тосмагомбетова С. А.
г. Костанай

Актуальность темы исследования обуславливается научной новизной и отсутствием комплексного исследования правового регулирования спорных отношений в казахском обычном праве. Она представляет интерес с точки зрения выявления закономерностей и специфических особенностей развития правовой системы на территории, именовавшейся в досоветский период Степным краем.

История традиционной правовой системы является неотъемлемой частью истории государства и права Казахстана. В научной литературе существует мнение, что обычно-правовая система – это свод правил, которые регулируют общественную жизнь первобытных племен и родов. Некоторые исследователи рассматривали традиционную правовую систему и государство по отдельности. В этом вопросе мы можем согласиться с научной позицией российских ученых-юристов: «Эффективное эволюционирование российской правовой жизни должно происходить за счет реального отражения права в законодательстве и правоприменении. В свою очередь, сущность обычного права определяется характером личностных отношений в конкретной социальной системе. Наиболее распространные и устоявшиеся “теоретические предрассудки” в отношении феномена правовой жизни и обычного права связаны, на наш взгляд, с абсолютизацией сознательного тотального контроля жизни социума, единства правовых культур различных его слоев, а также с недооценкой значимости института прав человека в жизни государства и общества. Следует обратить внимание также и на неписаное право Европейского сообщества, которое состоит из “общих принципов права”. Это ”общее право” Европейского сообщества принято судом ЕС. Юристы не без основания полагают, что это важный действенный источник права ЕС, роль которого возрастает. Все эти обстоятельства актуализируют исследование обычного права в России как в обществе демократическом, многонациональном, многоконфессиональном, обладающем богатейшими историческими традициями».

Традиционная правовая система касается не только древнего периода, она является фундаментом государственности на этапах его становления. Развитие традиционной правовой системы происходило своеобразным путем. Особенности уклада жизни кочевника, укоренившиеся вековые традиции привнесли своеобразие и иной колорит. Это касается степного пространства Евразии, где доминировало кочевое хозяйство.

Один из известных ученых-юристов З. Кенжалиев отметил: «Правовая система, основанная на обычае и традиции, отличается от правовой системы, образованной из правовых норм. Это отличие прослеживается в историческом контексте, социально-политическом значении, духовном начале, в принципах, в жизненных ценностях и влиянии на человечество обычного права».

Наряду с этим он отмечает внутреннее содержание и сущность, внешнюю характеристику, регулирующую роль и возможности влияния обычно-правовой системы. Если мы признаем кочевников Евразии как представителей особых культур, то мы должны признать их специфику государственной структуры. Значит, политическая характеристика казахского общества соответствует такому явлению, как государство. Описывая некоторые особенности кочевой правовой цивилизации, профессор Ж. Бусурманов отмечает: «В условиях кочевой цивилизации существовали своеобразные обычаи, традиции и правила поведения, мотивируемые, в первую очередь, необходимостью считаться с интересами не только коллектива, но и отдельного индивида».

При характеристике права казахского народа традиционного общества невозможно использовать современное общепринятое понимание права как совокупности правил и норм, обеспеченных силой государства и отражающих волю законодателя. Кочевое право гораздо сложнее, оно состоит не только и не столько из писаных официальных норм, сколько из сложной совокупности правовых ценностей, правовых образов, правовых понятий, правовых отношений, правосознания, институтов права и правовых процедур. Именно эти качества и дают нам основания определить казахское обычное право как уникальный правовой феномен, действовавший в течение тысячелетий и сохранивший казахский народ и его территорию для потомков. Право казахского народа закрепляло вольность, нравственные идеи, идеалы и принципы, воспринимаемые всем народом. Это и явилось фундаментальной причиной того, что оно выдержало испытание временем. Степное право обладает синкретичностью, в нем сливаются воедино нравственность,

религия и мораль, оно растворено в политических, экономических, семейных и прочих институтах и процессах. Главное назначение права заключалось в способности его удержать людей вместе на огромных территориальных пространствах, быть инструментом примирения, а не наказания, сплачивать, а не разъединять людей.

Основным механизмом обеспечения обычного права было общественное мнение, а также самосознание человека, ощущающего себя в качестве единой части социума, осознающего ответственность не только за свою жизнь, но и за жизнь соплеменников. Судебная система Казахстана в целом отвечает потребностям обеспечения эффективной судебной защиты прав и свобод граждан. Развитие судебно-правовой системы будет осуществляться на основе преемственности и поэтапности. Действуя в рамках единого правового поля, суды осуществляют специфические функции. Так, в соответствии с Конституцией, судебная власть является одной из ветвей государственной власти и осуществляет функцию правосудия в стране. Уровень развития, достигнутый Казахстаном, требует от ученых-юристов и представителей государственных органов принятия мер по обеспечению и дальнейшему развитию закрепленных Конституцией принципов. Нам нужно сконцентрироваться на решении более важных и актуальных проблем, имеющихся в каждом из направлений деятельности государственных органов, в том числе правоохранительных и судебных. Некоторые поспешные эксперименты в такой сфере, как правосудие, могут привести к неустранимым проблемам судебной системы в целом.

В 1867–1868 гг, когда была трансформирована бийская система судов, эти изменения привели к окончательному кризису традиционной регуляции общества. Об этих проблемах своевременно говорил всемирно известный казахский ученый и мыслитель Ш. Уалиханов, который высоко отзывался о степени развитости традиций и правосознания в казахской степи при отправлении правосудия. Возведение в звание бия не обусловливалось у киргизов каким-либо формальным выбором со стороны правящей народом власти, только глубокие познания в судебных обычаях, в совокупности с ораторским искусством, давали киргизам это почетное звание. Чтобы приобрести имя бия, киргизу нужно было не раз показать перед народом свои юридические знания и ораторские способности. Молва о таких людях быстро распространялась по всей степи, и имя их делалось известным всем и каждому. Таким образом, звание бия было как бы патентом на судебную и адвокатскую деятельность, практику. Дети лиц, носивших звание биев, имея большую юридическую практику, обыкновенно наследовали знания и вместе с тем и звания своих отцов. Традиционным судебным институтом у казахов был суд биев, которые осуществляли функции судебной власти в кочевом обществе. Привилегированное положение биев в казахском обществе определялось, прежде всего, большой общественной значимостью функции правового регулирования арбитража и посредничества и выражалось в преимущественных правах в системе имущественных отношений.

Для суда биев как судебного института были характерны уважение к биям, авторитет мнения судьи, обязательность исполнения решения суда без дополнительной принудительной силы. Главными критериями в Казахском государстве XV–XVIII вв. были социальная стабильность, сохранение традиционной системы казахского общества, справедливое управление народом. Поскольку основной задачей биев было примирение тяжущихся сторон, достижение обоюдного согласия сторон в споре, а не вынесение какого-либо конкретного «правильного решения» судьей (бием), суд биев удовлетворял потребности разрешения конфликтов в обществе того периода времени. Бии были хранителями обычаев народа и в то же время являлись родоправителями. Бии – честные, неподкупные люди с незапятнанной совестью, решавшие спорные дела и возглавлявшие роды,– занимали особое место в степи. Они выступали как объединители народа в государство, которое олицетворял собой хан. Гонения против биев считались гонениями против народа. Поэтому ханы всегда прислушивались к мнениям биев. Рассматривая суд

биев начала XIX в., мы видим его древнюю основательную форму. Начальная колонизация не отразилась на обычно-правовой системе казахов. Обычное право оставалось основным регулятором общества. Более того, суд биев в 50-х годах XIX в. популярен и у других народов, населяющих Казахстан. Один из знатоков обычного права казахов А.К. Гейнс писал: «Суд биев (хороших людей) скор и производится на словах, он довольно справедлив и всегда бескорыстен, потому пользуется уважением не только казахов, но и разночинцев и казахов, из которых многие идут в суд биев».

Колонизация казахского ханства, введение в степи «Устава» 1822–1824 гг. оказали сильное воздействие на правовую систему, в том числе на народный суд. Часть уголовных дел была передана окружным властям и отнесена к компетенции русского военного суда. Вдобавок положение 1854 г. устанавливало возможность для получения этого звания административным служащим со стажем не менее шести лет. Но суд биев, несмотря на 40-летнее русское влияние, остался таким, каким был он сотни лет, может быть, тысячу лет назад. Стало быть, ни внутренняя инерция народа, ни влияние русских учреждений и законодательств не могли изменить его древних и простых форм, хотя царское правительство не раз думало дать ему более прочную, более официальную организацию. С этой целью был издан закон 1854 г., которым было постановлено: «Звание биев оставлять за теми, кто им пользовался до 19 мая 1854 г.; на будущее время же представлялось оно только султанам и аульным старшинам, прослужившим в этих должностях не менее 6 лет и отправлявшим какие-нибудь должности или чем-нибудь всемилостивейше награжденным, и не иначе, как по выбору общества и с утверждения окружного приказа (94 ст., том 2, часть 2.Учрежд. об управлении инородцами)».

Этот неудачный закон, имевший целью возвысить звание биев, дав им чиновничье значение, но прямым последствием которого было бы то, что звание биев перешло бы непременно в руки честолюбивых богачей, положительно не сведущих в народных обычаях и правах, к счастью киргизов, не имел никакого влияния на их народный суд, потому что число лиц, бывших биями до 19 мая, оказалось и оказывается до настоящего времени достаточным для отправления у киргизского народа правосудия. Бийская судебная власть в кочевом казахском обществе представляла собой социальную группу лиц, в совершенстве изучивших и всесторонне осведомленных о нравах и обычаях народа, его идеологии, неписаных устоях, правилах и правовых нормах. Бии своей мудростью, ораторским талантом блестяще разрешали все возникавшие индивидуальные и коллективные споры и заслуженно пользовались огромным уважением во всей Степи.

И все же главной функцией биев было недопущение ссор и раздоров среди родов, объединение народа в единое целое. Принцип компромисса как категории равновесия и стабильности лежит в основе существования всего казахского общества и, в частности, в основе правовой культуры. Отметим, что казахи не любили судиться, предпочитая заканчивать споры путем досудебных процедур, мировым соглашением. Главной целью биев было сохранение мира внутри казахского народа и мирных отношений с соседниминародами.

Видный ученый-юрист, внесший большой вклад в развитие теории и истории государства и права, академик Национальной академии наук Республики Казахстан С.З. Зиманов отмечает: «Дорожите судебной властью, берегите судебную власть, спасение судебной власти – спасение демократии, Отечества». Советское государство с первых дней своего существования придавало первостепенное значение укреплению нового аппарата государственной власти. Ревком по управлению Казахским краем разработал инструкцию для народных судов. В инструкции предлагалось руководствоваться только декретами и постановлениями Советского правительства. С этого времени началось господство идеологии тоталитарного государства, когда в центре его внимания находилось само же государство как политический институт.

Изменения, произошедшие в административно-территориальном устройстве республики, конституционные принципы судопроизводства, определенные законом о

судоустройстве СССР не внесли существенных улучшений в судебную систему Казахстана. Действовавшая советская судебная система, которая была орудием государственного аппарата, отсутствие гласности и независимости судебной власти привели неодобрительному отношению к суду как учреждению, которого избегали, а не уважали. Говоря о роли и месте судьи как носителя судебной власти, его социальном облике, мы в первую очередь подразумеваем его духовный, нравственный потенциал. И этому подтверждение слова Президента Республики Казахстан Н.А. Назарбаева: «Судейская независимость – это не цель, а средство для надлежащего исполнения гражданского и профессионального долга судьи. Те, кто не осознает этого, не имеют право носить высокое звание судьи». Судебная власть, подавленная тотальным государственным контролем, не обеспечивала работу судебной системы, которая действовала бы для развития гарантий прав и свобод граждан. Вехой в конституционной эволюции стало принятие Конституции Республики Казахстан от 28 января 1993 г. Она являлась значительным шагом в демократизации казахстанского общества, возвела новое независимое государство в ранг цивилизованных конституционных государств. Впервые на конституционном уровне были закреплены принципы:

– приоритета прав человека, а не государства;

– разделения властей (на законодательную, исполнительную и судебную ветви) с использованием механизма сдержек и противовесов;

– признания права частной собственности. Последний раздел Конституции 1993 г. был посвящен судебным гарантиям прав и свобод.

Однако со временем в Конституции 1993 г. обнаружились недостатки, требовавшие внесения многочисленных изменений и дополнений в Основной закон Республики Казахстан переходного периода.В этой связи в 1995 г. 30 августа была принята новая Конституция, которая соответствует основным задачам демократического общества. Как отметил Глава государства, с целью соответствия общепринятым в демократическом сообществе стандартам и проведения полномасштабной реформы судебной системы создана комиссия для подготовки предложений по совершенствованию судебной системы и отправлению эффективного правосудия, отвечающего потребностям современного общества.Судебная власть призвана разрешать все возникающие казусы и конфликты на основе действующего законодательства. Она распространяется на все дела и споры, возникающие на основе Конституции, законов, иных нормативных правовых актов. Никакие иные институты власти и управления не могут обладать или наделяться подобными полномочиями. Так, по мнению видного ученого-юриста Ж. Бусурманова, «суды Республики Казахстан призваны играть определяющую роль в системе государственных институтов защиты прав и свобод человека. Отсюда любые новации, направленные на совершенствование их деятельности, всегда должны быть ориентированы на эффективную реализацию основного предназначения этих органов – обеспечение и охрану конституционных прав и свобод человека и гражданина Казахстана». Концепцией правовой политики Республики Казахстан, утвержденной Указом Президента Республики Казахстан от 24 августа 2009 г. № 858, были определены основные направления развития правовой системы страны: «На конституционном уровне придан импульс новому этапу судебно-правовой реформы, направленному на укрепление независимости судов при отправления правосудия. Сфера применения смертной казни сокращена и ограничена исключительно террористическими преступлениями, сопряженными с гибелью людей, и особо тяжкими преступлениями, совершенными в военное время, что в условиях Казахстана означает фактическую отмену смертной казни. Введено судебное санкционирование ареста, исключен конституционный запрет на возможность ведения прокуратурой и судом следствия». На сегодняшний день в Казахстане создана нормативно-правовая база, регулирующая основы, структуру и полномочия судебных органов, правовой статус судей. Вместе с тем, несмотря на имеющиеся успехи в реформировании судебной власти, обеспечении ее независимости и

беспристрастности, проблемы отправления правосудия в нашем независимом Казахстане не потеряли своей остроты и актуальности.Хранителями правовой культуры казахского народа были бии. Бии – выходцы из народа, главной сутью которых было человечность, порядочность, справедливость.

Отметим, что бийские решения не были неизменными, раз и навсегда данными. Это достаточно гибкая система судебных решений, которые можно воспринимать как систему судебных прецедентов. Сегодня наряду с римским правом достойное место в праве должно занять кочевое право – Жаргы и его правовые институты. Это институты, регулирующие споры о чести и достоинстве, институт куна (выкупа), институты, регулирующие спорные отношения, связанные с пользованием землей, институты, регулирующие семейно-брачные отношения и др. Эти институты отличаются стремлением предотвратить конфликты, затяжную борьбу между народами и коллективами.

Для современного права большое значение имеет изучение требований, предъявляемых к биям: быть справедливым, честным, беспристрастным. Это находило выражение в следующей пословице: «Тура биде туған жоқ, туғанды биде иманжоқ». Сегодня важно использовать в современном праве правовые и нравственные принципы казахского права, а именно повысить в обществе роль общественного мнения; отдавать приоритет решениям дел на основе мирного соглашения; повсеместно проводить гласные и публичные судебные разбирательства; назначать на должность судей людей, имеющих большой авторитет среди народа; постоянно выяснять мнение народа относительно справедливости вынесенных судебных решений.

Нарратив и пророчества. Текст и смысл. Этюды дилетанта

Бондаренко Ю.Я.
г.Костанай

Проблема соотношения текста и смысла, если только под текстом иметь в виду вербальную форму передачи информации и определенных настроений, пожалуй, древнее не только письменной, но и устной речи. Всякий жест, всякий знак, включая и позу, и мимику, и внешний облик в целом уже несет свой смысл (или пучки значений) и, следовательно, требует своего понимания и интерпретации.

Но уже сначала экзегетика, а затем герменевтика и, наконец, постмодернизм обострили эту проблему настолько, что она оказалась одной из центральных не просто в философии, но и социокультурной жизни в целом. Достаточно вспомнить символический интеракционизм и то, что жизнь любого общества – это взаимодействие его членов, а взаимодействие, в свою очередь, нуждается в *определенном* для данного социума, данной культуры понимании символов и т.д. В противном случае человеческое сообщество просто не способно существовать, как некая целостность, что совершенно замечательно обрисовано во внешне простодушной, но насыщенной смыслами библейской истории о Вавилонской башне. Ибо любой язык – форма общения с помощью знаков, символов, образов …

Правда, статья эта, посвященная столь обсуждаемой теме построена несколько необычно: не столько в строго научном, сколько в собственно философском ключе. Что это означает для самого автора? – Нечто очень простое, связанное с ограниченностью и нашего личного, и социального времени, и спецификой самих процессов онаучивания, которые периодически повторяются почти с устойчивостью смены времен года. Еще Сенека две тысячи лет назад писал, что «то, что было у нас раньше философией, стало филологией с тех пор, как мы учим тому, как следует спорить, а не тому, как следует жить» [1, с.379].

Если, следуя в данном случае постмодернизму, оттолкнуться от Сенеки не для его «точной» интерпретации, а для развертывания собственной мысли, то можно обратить внимание на то, что филология подразумевает такое искусство спора, которое органически связано с использованием «цитатной учености». Примерно так же, как искусство ведения полемики на суде подразумевает знания и умение использовать соответствующие юридические казусы и тексты.

Но что из этого следует? – То, что прежде, чем приступить к изложению собственных раздумий, всякий солидный философствующий автор, подобно историку, не обходящемуся без вступительных источниковедческих и историографических обзоров, начинает с добросовестного пережевывания того, что уже до него было высказано по той или иной проблеме. Такой подход естественен для диссертаций. Но вот всегда ли он плодотворен на практике?

Ведь, настаивая на неуклонности именно такого движения аналитической и просто самостоятельной мысли, мы отягощаем и многократно удлиняем ее пути. Философия, да и вообще всякая аналитика при таком стандартном подходе очень часто превращается в демонстрацию собственной учености, а не, пусть наивных, но личных поисков ответов на реальные проблемы бытия и его познания. Читаешь такие, безусловно, тоже нужные труды, и, пытаясь добраться к островкам мысли самого автора, увязаешь в топях «чужих» по отношению к нему концепций. И тогда философ невольно напоминает русского «поединщика» средневековья в описании Герберштейна, полагавшего, что знатным

русским чрезмерное обилие оружия во время таких поединков скорее мешало, нежели помогало.- За забралами и латами цитат и переложений чужих взглядов становится не видно не просто авторского лица (в конце-концов, это вторично), но значимости самой обсуждаемой проблемы, угасает ее именно современное звучание, точнее даже не угасает, а становится трудно различимым, подобно обычному человеческому голосу тонущему, подчас, в какофонии городских шумов.

Поэтому здесь мы вместе с читателем (если таковой когда-то найдется) пойдем несколько иным путем - не путем демонстрации учености, а путем своеобразного дилетантизма и соразмышления над проблемами как таковыми. И для философии, и для истории культуры здесь нет ничего принципиально нового. Жанр статьи- эссе широко использовали очень и очень многие – от Камю, Экзюпери, до известных отечественных литературных критиков и масштабно мыслящих публицистов. Оговорюсь, что в данном контексте «масштабно мыслящий» не означает обязательно крупный, признанный, а просто тот, кто стремится к панорамному рассмотрению явлений.

Итак, мы попробуем, совершенно естественно, не будучи во многом оригинальными, коснуться сразу, минуя ученые преамбулы, некоторых существенных граней проблемы. Однако при этом, в силу ограниченности поставленных задач, обойдем требующую особой статьи проблему определений таких понятий, как «смысл», «содержание», «знак», «значение», «символ». «информация», обратив только внимание на то, что и здесь уже немало нюансов и подводных камней, занимательный пример чего определение слов «смысл» и «содержание» в фундаментальном ожоговском «Словаре русского языка», где слово смысл в том значении, которое имеет отношение к текстам, передаче информации, определяется, как «1. «Внутренне содержание, значение чего-либо, постигаемое разумом», а слово «содержание», как «1.Сущность, смысл, составляющий основу чего-либо…». «Сущность» же определена, как «внутренняя основа, содержание, смысл чего-нибудь» [2,сс.680, 686, 723]. Вполне понятно, что этот словарь не нов, но в данном случае он показателен своеобразным «замкнутым кругом», когда нечто «первое» определяется через «второе», а «второе», в свою очередь, через «первое». Такого рода словесные тупички наглядно свидетельствуют о головоломной сложности ряда, казалось бы, очевидных понятий, не говоря уже о возможностях их перевода на иные языки.

Но, вернувшись к основной теме нашего рассмотрения, попробуем хотя бы очень упрощенно суммировать то, что досконально рассматривается специалистами.

Итак, что являют собой нарратив и текст для автора, посылающего информацию, и реципиента, того, кто его воспринимает?

В идеале задача нарратива, текста - передача информации, определенных смыслов и соответствующего взаимодействия между передающим и воспринимающим.

Здесь первый пласт проблемы в четкости самого послания и выявлении конкретной его однозначности. Допустим, исследователь или просто читатель встречает в старом тексте слово «лобогрейка». Как бы ни была богата его фантазия, он ничего толком не поймет, если не будет знать, что «лобогрейка» - это не повязка на голове, не головной убор, а то, что связано с сельскохозяйственным производством. То же самое можно сказать и о слове лук, добавив только то, что его двузначность в русском языке требует четкого предварительного выяснения, о каком луке в тексте идет речь: о луке, как растении, или о луке, как виде оружия. Здесь, как видим, никакой постмодернистской «игры», никакого ухода от автора нет и быть не может. Задача реципиента – верно понять то, что передано.

Второй же пласт проблемы связан с такой более сложной системой передачи информации и смыслов, которые здесь можно в рабочем порядке определить, как сгустки информации, ее эмоционально-рациональные «ядра». Это уже использование знаков, символов, аллюзий. В определенных нарративах такие знаки, символы, образы, а, в огромной мере, и аллюзии читаются однозначно – это своего рода, шифры, тексты, предназначенные для посвященных.

Строго говоря такую, находящуюся в становлении систему выражения и передачи одного через другое являет собой еще пиктографическое письмо. Но со временем в уже более развитой письменной и устной речи эта подвижная и развивающаяся система начинает играть в коммуникационных системах все большую роль. Причем и тут при всей усложненности формы очень многое не допускает никакой многозначности: задача реципиента – не «соавторство», а понимание того особого языка, которым пользуется передающий информацию и скрытые в ней смыслы (подчас, так же искусно, как жизнь Кащея в сундуке, подвешенном на дубу). Наглядные примеры сказанного – символы уже первых христиан, где и вода, и рыба, и не только они, обретали уже дополнительное значение; и символика картин Босха, где открытая книга означала одно, а закрытая – другое и т.д., и т.п.

Кстати, именно это относительно медленное развитие общества, и относительно медленное накопление знаний и развитие собственно понятий, слов целом, становящихся своего рода шкатулочками для размещения этих знаний и представлений о мире и себе самих, вели к тому, что в царствах знаний, ценностей и верований доминировал взгляд, обращенный назад, в прошлое: сама изначальная однозначность (по крайней мере, как цель) передаваемой информации и заключенных в ней смыслов требовала от реципиента, прежде всего не «сотворчества», а проникновения в то, что уже дано, поисков ключиков к замкам, которые, будучи открытыми, предоставят возможность воспользоваться тем, что уже имеется в наличии.

Правда, и тут однозначность со временем начинала все более и более дробиться, на что обратили особое внимание уже софисты, подметившие, что, например, слово «мать» может использоваться в совершенно разных контекстах. Но в целом коммуникация в относительно медленно развивающихся социумах требовала сосредоточения именно на четкой прочитываемости посланного. Хотя, конечно же, образность языка уже щедро разбрасывала семена многозначности.

Но социумы, культуры, цивилизации развивались во времени и взаимодействовали (как, впрочем, и ныне, но с несравненно большим ускорением). Отсюда то, что исследовали еще Гадамер, герменевтики в целом, да и не только они: разветвление и трансформация смыслов в информационных потоках. Иными словами, напоминающее различные геологические слои или кольца на стволах деревьев наслоение **хронокультурных смыслов**. То есть смыслов рождающихся и наслаивающихся на уже имеющиеся вследствие движения истории, развития культур и их взаимодействия. Эти хронокультурные смыслы – факторы надиндивидуальные и сами по себе с произвольным индивидуальным со-творчеством в современной постмодернистской интерпретации они, пожалуй, не связаны или почти не связаны. А, если на какой-то ступеньке и рождались индивидами, то, подобно идиомам, пословицам и поговоркам, очень быстро затвердевали… В качестве примера достаточно привести латинское слово «культура», которое изначально означало обработку земли, а затем уже своего рода «обработку» души человека с помощью философии. При всем разнообразии возможных истолкований этой самой обработки, магистральное направление в обогащении смысла стало надындивидуальным и довольно четко обозначаемым: Иначе говоря, во втором своем значении «культура», а, точнее, «культуре», уже имеет отношение не к земле, почве, а к человеку. Другой пример – трансформация эмоционально-смыслового наполнения слов «красный», «белый» в новейшей истории СССР и постсоветского пространства.

Но уже сама специфика человеческого языка и многочисленных текстов, насыщенных разнообразными образами и т.д. стала превращать целый ряд текстов в подобие сказочных горшочков с кашей, которые в соответствующих культурах или определенных их слоях, позволяли продуцировать нескончаемое число «смыслов» и прочтений текстов. Так что автор начинал растворяться и забываться в потоках субъективных восприятий и интерпретаций. Как отмечает Г.В.Гриненко, «постмодернисты, и, в частности, Деррида» стали утверждать «возможность бесконечного

количества прочтений, одинаково правильных или, что тоже самое, неправильных» [3, с.580]. Текст при подобных подходах превращается из носителя *определенной* информации и *определенных* смыслов в своего рода взлетную полосу для фантазии того, кто с ним соприкасается. И в таких подходах содержится доля истины. Совершенно естественно, что индивидуальное, да и групповое восприятие текстов и их аналогов зависит от всего предыдущего жизненного опыта того, кто с такими текстами соприкасается, включая и целостность, а также глубину понимания. Не случайно религиоведы отмечали изумление европейцев, которые уже в новейшее время узнали об акте человеческого жертвоприношения в одном из, казалось бы, христианизированных африканских племен. Те же, кто к этому акту имел отношение, простодушно сослались на иллюстрированную Библию, где Авраам, следуя повелению Бога, заносил нож над Исааком. Не зная истории в целом, и, ориентируясь на изображенное, те, кто совершил языческий обряд, были в полной уверенности, что это не противоречит христианству. Но это – крайний случай. В целом же проблемы, обозначенные постмодернистами, безусловно, заслуживают внимания. Как заслуживает очень серьезного анализа и проблема своеобразного «раздвоения сознания», в частности, на постсоветском пространстве, где уже в силу воздействия СМИ в один и тот же период времени, на одних и тех же «потребителей» предлагаемых и навязываемых, вдалбливаемых потоках смыслов, обрушиваются смыслы прямо противоположные. Так, например, в современных патриотических и советских литературных произведениях и фильмах о Великой отечественной войне «полицейский» - образ врага и изменника, но при этом каждого, выходящего на улицу встречает уже не милиционер, а полицейский. Практически в одно и то же время на разных телеканалах, да и не только, зритель может видеть сцены приготовления изысканных и прочих блюд и при этом вбирать в себя нескончаемые разговоры о диетах и т.д. Но тут мы уже имеем дело с направленными потоками информации, которые создают ситуацию абсурда не столько сами по себе, сколько в разнообразных сочетаниях, напоминающих комбинации молока и свежих огурцов либо, используя иное сравнение, фраков на плечах и бикини…

Но при всем разнообразии смысловых пластов традиционный нарратив и его аналоги – это передачи информации (или псевдоинформации), сообщения о том, что есть и что уже произошло. А как соотнести все это с пророчествами, предсказаниями? - Последние при увеличении масштаба рассмотрения тоже не выпадают из этого ряда. Просто они предназначены для сообщения о том, что будет. Достоверность таких сообщений – это уже иной вопрос.

И вот тут-то мы встречаем много интереснейших моментов, которые свидетельствуют о том, что даже здесь, где, казалось бы, столько простора для полета фантазии, далеко не все однозначно. С одной стороны, еще в 18-м веке просветителями было замечено, что «в пророчествах интерпретатор – фигура более важная, чем сам пророк», а «из Библии каждая эпоха вычитывает самую себя».

Но при этом, поскольку пророчества, знамения и т.д. можно принять (пусть и отчасти условно), как разновидность «текстов», постольку и они могут быть рассмотрены и классифицированы с этой точки зрения. Не углубляясь в основательную классификацию, может только заметить, что исторически предсказания будущего являют такие «тексты», которые со временем все более и более тяготеют к «прочтению» на основе все более строгих и детально разработанных правил. Об этом свидетельствует то, что нам сегодня известно о гаруспиках, авгурах и многих, многих иных. Птица взлетает справа – один знак, одно предвестие, слева – другой. Иными словами, эти правила, подобно правилам собственно грамматическим, надиндивидуальны и нацелены на четкость истолкования предсказаний. Как, к примеру, разнообразные и нередко противоречащие друг другу сонники, каждый из которых, взятый сам по себе диктует жестко однозначную версию трактовки сновидений…

Однако сама реальность и потребности в определенной свободе выбора тех или иных действий стали вести к тому, что нарастание числа правил и нюансов, подобно нарастанию числа законов и иных актов, стало создавать возможности для манипуляции блоками смыслов. Это уже второй и принципиально значимый пласт «прочтения» предсказаний.

Третий же пласт – это пласт безудержного полета фантазии. Но такого полета, который при всей своей видимой произвольности всегда оказывается связанным с «языком культуры» определенного времени и определенных социокультурных слоев.

Завершая, уместно обратить внимание на то, что религиозный и светский социокультурные подходы к проблеме значительно разнятся. Так, с точки зрения светского исследователя, все варианты переводов Библии, все течения в христианстве, исторически значимы, как объекты исследования. Но, с точки зрения богослова, принадлежащего к конкретной конфессии, целый ряд толкований священных текстов должен быть абсолютно неприемлем и, соответственно, постмодернизм здесь субъективно совершенно неуместен.

Но очередной парадокс, причем парадокс драматический, парадокс нашего времени в целом, оказывается в том, что крайний либерализм и «раскованность» мысли, как идеал, и как-то, что оказывается предметом многочисленных философских и филологических дискуссий и даже «писком интеллектуальной моды», становятся анклавами в расширяющейся социальной Вселенной разноречивых, но очень жестких трактовок смыслов, причем таких трактовок и соответствующих им моделей поведения, которые напрямую связаны с социальными потрясениями и кровопролитием. И современный «цивилизованный» мир с изумлением, а, подчас, и с содроганием обнаруживает, что крайняя и однобокая вестернизация картины интеллектуальных движений нашей эпохи чревата серьезными сугубо практическими угрозами для современной цивилизации в целом. А чтобы убедиться в наличии такой вестернизации, достаточно прикоснуться к учебникам и учебным пособиям по философии, социологии и политологии, перенасыщенными именами и терминами «западного» происхождения, но очень далекими от упоминания о современном движении социально-философской мысли в различных страх Востока. Показательным исключением здесь, пожалуй, оказывается религиоведение. И тут есть над чем призадуматься и политологам, и социологам, и философам, равно как и непосредственным представителям образовательных структур СНГ, тяготеющих в своих учебных программах к «Западу».

Литература

1. Цит. по: Таранов П.С. 106 философов. Т.1. – Симферополь: Таврия, 1995.
2. Ожегов С.И. Словарь русского языка. – М.: Гос. издат. иностранных и национальных словарей. – 1953.
3. Гриненко Г.В. История философии: учебник. 2-е издание – М.: Юрайт – Издат, 2007.

Современное звучание «Моабитских тетрадей» Мусы Джалиля в русскоязычных переводах

Бондаренко Ю.Я.
г.Костанай

«Но, может быть, и нашей крови пламя еще взойдет бессмертием знамен».
Муса Джалиль

Вопрос о современном звучании поэзии знаменитого советского татарского поэта Мусы Джалиля, погибшего в нацистской берлинской тюрьме «Моабит» отнюдь не риторичен. При всей своей актуальности он очень не прост, а возможные ответы на него не линейны.

Однако, прежде чем приступать к размышлениям об этих возможных и значимых для нас, нынешних ответах, мы обязаны хотя бы коснуться двух других вопросов. Первый – вопрос о роли переводчика в сохранении и ретрансляции творческого наследия разноязычных авторов. И второй – о сплаве жизни, судьбы и собственно творчества.

Начнем по порядку. С проблемы перевода. В наши дни нередко можно слышать голоса о том, что при переводе самое колоритное, дышащее собственно национальной самобытностью непереводимо. Известны даже утверждения о том, что всякий перевод поэтического текста точнее было бы назвать даже не переводом, а вольным переложением. Ведь при переложении на другие языки, как, например, при переводах западноевропейской поэзии, обычно даже пренебрегают магией ритма, не говоря уже о звукописи. А, если речь заходит о текстах древних, то тут могут утрачиваться не только аллитерации, но и аллюзии. И что же остается? – Оказывается, остается смысл и образ. И это уже огромная удача, превращающая переводчика в своего рода сталкера, проводника, связующего нитями меняющихся слов и языков эпохи, этносы и континенты. По сути дела, именно переводчики даруют авторам жизнь на века и при этом делают их, авторов узнаваемыми, а подчас и своими для представителей самых разных народов.

Мусе Джалилю повезло. Он стал широко известен уже при жизни, и его произведения переводили и именитые. и просто мастеровитые поэты и поэты-переводчики.: В.Тушнова, Р.Бухарев, И.Френкель, С.Маршак, С.Ботвинник, Э.Багрицкий, Я.Козловский, П.Антокольский, А.Ахматова («Письмо», М.Львов, А.Тарковский (Меч), В.Ганиев и многие другие, жившие в туже эпоху, что и он.

Повезло Джалилю и с жизнью, несмотря на тяжелый и мучительный ее конец. Ведь сколько поэтов (да и только ли поэтов?), сумевших оседлать слово, но не Пегаса, знает, **как** сказать, да сказать-то нечего, потому, что за словами нет жизни. Ни внешней, ни внутренней. Правда, может быть и так, что отсутствие внешних событий не мешает мощному движению духа, как у Канта, о котором Гейне писал, что у него и жизни-то не было. Но у Канта, и таких, как он, как бы их было немного, отсутствие внешней жизни, сполна компенсировалось и поныне может компенсироваться жизнью внутренней.

Подобное возможно не только у философов, но и у поэтов. Но, все-таки, как правило, именно событийные ряды, встречи с людьми, встряски, победы и поражения рождают те сплавы чувств и мыслей, которые разжигают пламя подлинной поэзии. Причем такой, которая способна оказаться жизнестойкой и в эпохи, кардинально отличные от тех, в которые жили почитаемые некогда поэты.

И тут встает очень острый и нелицеприятный вопрос: а достаточно лишь жизни для того, чтобы стихи оставались интересными и востребованными хотя бы через десятилетья? - Вопрос злободневный. Ведь мы сегодня живем совсем в иную эпоху, нежели та, в которую жил Муса Джалиль. Социализма и коммунизма, как идеалов для огромных масс уже нет. Многие ценности кардинально поменялись. Поэтому случайно ли, что немало советских авторов с звучными еще в недавнем прошлом именами забыты? А, если чьи-то книги кто-то случайно откроет, то современному читателю многое

покажется и излишне пафосным, и трафаретным, а то и просто наивным. И разве у самого Мусы нет того, что сегодня могло бы показаться и стандартно пафосным, и временами наивным?

Представляется, что поиски серьезного ответа на эти вопросы раздваиваются. Первое, что представляется несомненным для всякого серьезного историка и, следовательно, для историка культуры, это то, что, даже не будь «Моабитской тетради» поэзия Джалиля, так же, как и книги Н.Островского, Серафимовича, «Оптимистическая трагедия» Вс.Вишневского и др., включая и оставленное представителями белого движения, - это мазки на полотне живой истории, и в этом смысле даже наивность и определенная стереотипность тоже имеют цену. Как, к примеру, имеют огромную историческую цену жития святых или сочинение протопопа Аввакума, независимо от того, как мы оцениваем их художественные достоинства и близки ли, или нет нам, нынешним, и убеждения.

Второе же, это вопрос о том, насколько значимо оставленное Джалилем не только для исследователей, но и для уже нашего современника в широком смысле слова и способно ли, оставленное им, пережить и наше, такое неустойчивое время? (См., например:1,с.,59)

На оба эти вопроса отвечает сама «Моабитская тетрадь», то есть стихи, написанные поэтом, после того, как в конце июня 1942-го, будучи серьезно раненым Муса Джалиль попал во вражеский плен на Волховском фронте (1, с.35). Оказавшись в плену он сумел включиться в подпольную работу, которая принесла свои результаты. По словам Р.А. Мустафина, нацисты стремились использовать военнопленных татар и башкир для борьбы с Советским Союзом. Но уже первый батальон «Волго-татарского легиона, посланный на Восточный фронт, поднял восстание, перебил немецких офицеров и влился в отряд белорусских партизан.

В августе 1943 года гитлеровцам удалось напасть на след подпольной группы. мусса Джалиль и большинство его боевых товарищей были арестованы. начались дни и ночи допросов, пыток. Гестаповцы сломали поэту левую руку, отбили почки. Тело его было исполосовано электрическим шнуром и резиновыми шлангами. Раздробленные пальцы распухли и почти не гнулись. Но поэт не сдался». Он продолжал писать. (1.с., 36)

Развернутый анализ написанного и ставшего широко известным в русских переводах требует масштабной статьи. Мы же здесь затронем лишь горстку из самых ярких моментов, замечательных помимо всего прочего и разнообразием тем, поэтических образов и переливами настроений.

Первая группа стихов словно продолжает ряд звонких строк, написанных не только до плена, но и до начала войны. В них мощь уверенности в своем деле, в его правоте и неизбежности победы:

«Пусть палачи с кровавыми глазами
Сейчас свои заносят топоры,
Мы знаем правда все равно за нами,
Враги лютуют только до поры.

Придет, придет день торжества свободы,
Меч правосудья покарает их.
Суровым будет приговор народа,
В него войдет и мой последний стих»

(Перед судом. Черчетский хан. (Сентябрь(?) 1943 г. (1.сс.292- 293. Пер. В.Ганиев)

Вторая и значительная по числу стихов группа – это строки боли. Среди них «**Осужденный**» (Сентябрь 1943-го. Пер. Т.Ян (1, с.289) и «**Сон в тюрьме**». Пер. Р. Морана (1,2,с.290):

«Приговор сегодня объявили.
К смертной казни он приговорен.

Только слезы, что в груди кипели,
Все иссякли… И не плачет он.

Тихо в камере… С ночного неба
Полная луна глядит. грустя,
А бедняга думает, что будет
Сиротой расти его дитя».

К этим двум группам стихов примыкают строки стихотворения «Волки», рожденного в марте 1943 года. Стихотворения, в котором враги оказываются более жестокими и звероподобными по отношению к раненому бойцу, чем лесные хищники (2,сс.147 – 149. Пер. С.Северцева). А сколько боли в строках о том, что приходится погибать не в бою, а грязной вражеской тюрьме:»Победит меня, кажется, дура смерть, голод холод, вши меня изведут, и умру, кА зимой на холодной печи одиноко старухи нищие мрут…. Больно знать, что … жаркий огонь не сумел отчизне отдать… Разве смерть обидна или страшна, если гибнешь за свой народ? Но позорна, друзья даже самая мысль, что умру от голода и невзгод» («Больные думы». -2,сс.137 – 138. Пер С.Северцева). По своему эпическому масштабу и концентрации человеческой боли они напоминают предсмертные слова спартанца, сраженного в битве при Платеях персидской стрелой и сожалевшего о том, что ему не доведется пасть в рукопашной.

Все эти появившиеся в неволе стихи понятны по своему настрою. Как понятны и пронзительнейшие стихи о любви. Ведь, что как не любовь или думы о ней согревало и продолжает согревать в месяцы, дни и минуты тяжелых испытаний, будь то симоновское «Жди меня…» или «Сурковская землянка», рядом с которыми мы не колеблясь можем поставить и лирику плененного татарского поэта (См., например: «Одной девушке». Май 1943. (2,сс.149 – 150. Пер. С.Сверцева; «Любимой», 2, сс.153 – 154, пер.С.Северцева).

Но особенно поразительны, хотя по человечески понятны и стихи, блещущие юмором, либо поражающие колкой сатирой, причем такой, которая, казалось бы, так далека от болей и невзгод жизни военнопленного.

Вот, скажем, «Блоха», где юношу в момент любовного свиданья кусает эта мелкая негодяйка. Приходится ее ловить, осатанев. Увы, « слаба любовь такая и плоха, которую, про все велев забыть, какая-то случайная блоха, одним укусом может погубить!» (3, с. 233. Октябрь 1943 г. Пер. С.Ботвинника).

А вот «Любовь и насморк» в переводе Я.Козловского:
«Я помню юности года,
Свидания и ссоры.
Любил смертельно я тогда
Красотку из конторы.

И, как поведал бы о том
Поэт, чураясь прозы,
Моя любовь, горя огнем,
Цветы дала в морозы.

Схватил в ту пору насморк я
И, словно в наказанье,
Платок свой позабыл, друзья,
Отправясь на свиданье.

Прощай, любовь! Погиб успех!
Сижу. Из носа льется.
И нос, как будто бы на грех,

Бездоннее колодца.

Что делать мне? Что предпринять?
Не насморк, а стихия.
«Душа моя», хочу сказать,
А говорю: «Апчхи!» - я…».

Вполне понятно, что свидание закончилось фиаско. Разбитый горем влюбленный пошел в аптеку за ядом – вот выпьет его, и тогда красотка наплачется. Да вот незадача, аптекарь вместо яда дал ему пузырек с лекарством от насморка.

И, - завершает свой рассказ герой стихотворения, не встречал уж я , друзья,
С тех пор ее ни разу.
Так излечился в жизни я
От двух болезней сразу…

Правда, кончается стихотворение горькими строками:
«В сырой темнице стынет кровь.
И горе сердце ранит.
Нет, даже с насморком любовь
Ко мне уж не заглянет» (2, сс.145 – 147. Март 1943-го)

Но и эти перепады настроения, столь естественные для подлинно живых стихов, изумляют тем, что в боль вплетается искристый юмор.

А вот стихи, написанные судя по указанным датам не просто в плену, а уже после того, как подполье было раскрыто и душевная боль сливалась с невыносимой физической: стихи о соседях. Бывают же такие, от которых «в любое время жди беды, нежданного подвоха» Скажем, один выращивает капусту, а другой заводит козу. Уж не завести ли в отместку волка? Но кончаются стихи парадоксально доброй моралью:

«Козу зарезал мой сосед,
Он задал пир на диво,
И первым я на тот обед
Был приглашен учтиво.

Сосед умен, приятен, мил,
Он так хорош со мною…
Я, видно, зря его винил-
Я сам тому виною.

Беда. коль ближнему сосед
Не скажет слова толком,
Из пустяка плетет навет,
На друга смотрит волком.

Я подозренья заглушу,
Конец вражде и злости!
Сниму капусту – приглашу
К себе соседа в гости!» (2,сс.188 – 190. Пер. Р.Морана)

Стихи датированы 4-м ноября 1943 г.

Новой своей гранью, острой сатирой поворачивается к читателю «Мооабитская тетрадь» в стихотворении «Двуличному» (28 ноября 1943 г.):

«Пускай моя одежда в ста заплатах,
Но нет в душе прорех и нет заплат,
А ты в нарядах щеголя богатых,

Душа твоя заплатана стократ» (2., с.191. Пер. В.Ганиева)

И кристально прозрачны , написанные в ноябре того же года, мужественные строки Джалиля, возрожденные уже для русского языка классиком советского перевода С.Я.Маршаком:

Порой душа бывает так тверда,
Что поразить ее ничто не может.
Пусть ветер смерти холоднее льда,
Он лепестков души не потревожит.

Улыбкой ордою опять сияет взгляд.
И суету мирскую забывая,
Я вновь хочу, не ведая преград,
Писать, писать, писать, не уставая.

Пускай мои минуты сочтены.
Пусть ждет меня палач и вырыта могила,
Я ко всему готов. Но мне еще нужны
Бумага белая и черные чернила!» (2, с.194)

Переводы, конечно, замечательны. К тому же всякий добротный перевод, это не просто калька с другого языка, а сотворчество с поэтом Переводы М.Джалиля своего рода образец двуединства переводчика и поэта, чьи мысли и чувства ложатся на музыку слов другого языка. Музыку, способную объединять и языки, и народы, и поколения. Музыку, без которой мировая культура, как единое целое была бы физически невозможна. И благодаря этому двуединству, слиянию Поэта и Переводов Джалиль становится доступным не только для тех, кто владеет татарским языком – языком его стихов. А его уже собственная жизнь, слившаяся с жизнью сограждан своей страны и при этом неотделимая от его творчества, оказывается значимой и для нас, сегодняшних, как значимы и сегодня образы братьев Горациев, Муция Сцеволы, Овидия и Цицерона. Значимы, потому что и в этих образах, и в достоверно известных исторических персонажах запечатлены черточки того общечеловеческого, а, следовательно, и не исчезающего с какой-то конкретной страной и культурой, черточки, которые мы видим и в жизни и творчестве Муссы Джалиля.

Литература

1. Муса Джалиль. Избранные произведения. Вступительная статья, составление и примечания Р.А.Мустафина. Редакция стихотворных переводов С.В.Ботвиннника. – Л.: Советский писатель. Ленинградское отделение, 1979. Стихи эти, о «Торговце-спекулянте» написаны в 1920 г., тогда как сам Муса родился в феврале 1906-го. Или вспомним стихи 1930-го и 1932 годов: «**В.И.Ленин**. Мы с этим именем прозрели, с ним прорез*а*лся наш язы, а не с Кораном. К ясной цели нас Ленин вел, прост и велик» (1, с.108. Пер В.Ганиева); «Коммунизм – великая эпоха, счастье человечества всего. мы с тобой увидим непременно ленинской идеи торжество» (1, с.109. Пер. В.Звягинцевой)

2. Джалиль М.М. Сквозь бури. Изб. стихи и поэмы. – М.: Сов. Россия. 1986.

3. Муса Джалиль. Стихотворения. – М.: Художественная литература, 1986.

Изучение младшего подросткового возраста в отечественной и зарубежной психологии

Абдуллина Д.З., Баталова – Мухамдрахимова М. Л.
г. Костанай

Условия взросления современного поколения быстро меняются, а общественно культурные «образцы» носят неустойчивый и не всегда позитивный с точки зрения развития характер. Именно в детско-юношеском возрасте человек открыт социальным влияниям, активно и в короткие сроки меняется, это ведет к тому, что подростковый возраст представляет собой группу повышенного социального риска. В этот период в человеке закладывается система ценностных ориентаций. Они являются нравственным и культурным стержнем личности, им принадлежит особая роль в деятельности и в формировании личности, они влияют на действия и поступки, обуславливая их мотивацию, обнаруживаются в целях, идеалах, убеждениях.

Л. С. Выготский различал три точки созревания: органическое, половое и социальное. У человека в истории развития общества точки полового созревания и социального развития совпадали, и это отмечалось обрядом инициации, тогда как органическое созревание наступало обычно еще через несколько лет. У современного ребенка все линии развития разошлись. Л.С. Выготский пришел к выводу о том, что в подростковом возрасте структура возрастных потребностей и интересов определяется в основном социально классовой принадлежностью. В частности, что центральное новообразование подросткового возраста является самосознание. Особой формой самосознания в подростковом возрасте является чувство взрослости.

Д.Б.Эльконин и Т.В. Драгунова в своей работе «Возрастные и индивидуальные особенности младших подростков» выделили основное новообразование подросткового возраста – возникновение и формирование чувства взрослости, а также ведущую деятельность данного периода, в которой и происходит формирование основного новообразования – общение. Таким образом, подтвердилась гипотеза, сформулированная впервые еще Л.С. Выготским.

Д.Б.Эльконин определял подростковый возраст, как новый период, связанный с новообразованиями, которые возникают из ведущей деятельности предшествующего периода.

В. С. Мухиной подростковый возраст связывается с анатомо-физиологической перестройкой организма, личностной, эмоциональной нестабильностью, возникновением нового образа физического «Я», развитием самооценки, чувства собственного достоинства, личностной рефлексии, уровнем притязания, особенностями развития характера, развитием воли и стремлений к самовоспитанию. Ведущая деятельность подростков – это интимно–личностное общение в системе общественно полезной деятельности.

В советской психологии подростковый период это время перехода на качественно новый уровень самосознания и Я-концепции. Подросток активно ищет себя, сопоставляя себя со взрослыми и сверстниками. Он начинает понимать собственную ценность, уникальность и неповторимость. Происходит изменение формирования самооценки: с ориентации на оценки взрослых подросток переходит к собственным критериям оценивания своих поступков, поведения, личности в целом. Именно в подростковом возрасте происходит подменное становление самосознания и Я-концепции.

Возраст с 12 до 14 лет в психологии многими учеными считается критическим периодом развития. Л.И.Божович связывает возникновение данного кризиса с тем, что быстрый темп физического и умственного развития создает предпосылки для образования таких потребностей, которые не могут быть удовлетворены в условиях недостаточной социальной зрелости школьников этого возраста. Л.И.Божович полагает, что кризис подросткового возраста связан с возникновением в этот период нового уровня самосознания, характерной чертой которого является появление у подростка способности и потребности познать самого себя как личность, обладающую именно ей, в отличие от всех других людей, присущими качествами

Так же в подростковом возрасте начинает формироваться устойчивый круг интересов, который является психологической базой ценностных ориентаций подростков. Происходит переключение интересов с частного и конкретного на отвлеченное и общее, наблюдается рост интереса к вопросу мировоззрения, религии, морали и этики. Развивается интерес к собственным психологическим переживаниям и переживаниям других людей. Чаще всего период перехода от подросткового к юношескому возрасту приходится на старшие классы школы и поэтому переход от детства к взрослости и связанная с ним необходимость самоопределения и выбора жизненного пути после окончания школы осложняется тем, что для старшеклассников остается актуальным проблема формирования самосознания (центрального новообразования подросткового возраста).

Ш. Бюлер искала биологический смысл подросткового возраста, выводя из полового созревания все особенности подростка. Подростковый возраст определяется ею на основе понятия пубертатности. Пубертатный период, или период созревания, есть стадия, в которой человек становится половозрелым. Период до начала пубертатности называется детством человека.

Э. Штерн рассматривал подростковый возраст как один из этапов формирования личности. Он утверждал, что в зависимости, какая ценность считается наивысшей и определяющей жизнь тем самым и формируется личность.

Главное содержание подросткового возраста составляет его переход от детства к взрослости, следствием чего становится перестройка всего отношение к себе, своим друзьям, родным, обществу. Стремление подростка утвердиться в позиции взрослого, почувствовать себя самостоятельным и уверенным в себе. Поскольку у подростков наблюдается стремление более углубленно понять себя, разобраться в своих чувствах, настроениях, мнениях, отношениях. Жизнь подростка должна быть заполнена какими-то содержательными отношениями, интересами, переживаниями.

Литература

1. Мухина В.С.Возрастная психология: феноменология развития, детство, отрочество. – М .,7-ое изд.,2002

2.Массен П., Конгер Дж., Каган Дж., Хьюстона. Развитие личности ребенка: Пер. с англ. — М.: Прогресс, 1987.

3. Немов Р.С. Психология. Учебник для студентов педагогических учебных заведений. М., Владос 1998.

4. Прокопьев И.И. О ценностных ориентациях в общении подростков // Психологические условия и механизмы воспитания подростков. М., 1983.

Организация активной формы обучения на уроке математики посредством устного счета

Абдуллина Д.З. , Рахимгалеева К.З.
г.Костанай

Важными задачами современного образования являются всестороннее развитие личности ребенка, его творческих возможностей, сохранение физического и психического здоровья. Однако сложность образовательного процесса заключается в том, что он, занимая значительное место в жизни человека, не дает ощутимо зримого конкретного результата сразу по его завершении. И если человек, окончив школу и вуз, все равно самостоятельно будет продолжать свое образование и развитие, будет стремиться к новым знаниям, иметь исследовательский интерес к окружающему миру, то это и будет лучшим результатом образования.

При организации процесса обучения учитель должен стремиться выбирать такие формы и методы обучения, которые оказывают влияние на развитие интереса к учебе, как к процессу получения новых знаний, который может и должен продолжаться всю жизнь. Активные методы и формы являются необходимым условием того самого трудно оценимого результата образования. Трудно оценимого, однако, наиболее важного и ценного.

В общем объёме знаний, умений и навыков, получаемых учащимися в средней школе, важное место принадлежит математике, которая широко применяется при изучении других предметов и в практической деятельности, например, в овладении новой техникой, которая благодаря своему стремительному развитию все прочнее входит в нашу жизнь, в понимании результатов статистических исследований. Математика является инструментом познания мира, помогает осознать его законы, понимать логику происходящих событий. Активные формы обучения помогут развить в человеке интерес к исследованию мира, а математика даст человеку орудие для этого исследования.

Математика – особая наука, так как ее знание нужно человеку ежедневно в течение всей жизни. Знакомство с некоторыми математическими понятиями, формирование вычислительных навыков и умения решать задачи начинается еще в дошкольный период - в детском саду или дома с родителями. На этапе обучения в начальной школе набор изучаемых понятий, формируемых умений значительно расширяется.

Задача учителя состоит в том, чтобы добиться высокой прочности усвоения математических навыков. Такой подход дает возможность запас знаний, полученных в школе, сделать личным багажом человека, которым в дальнейшей жизни он сможет распорядиться по своему усмотрению. Большую помощь в формировании вычислительных умений оказывает такой вид деятельности, как устный счет.

Цели проведения устного счета

Использование на уроке приема устных вычислений может преследовать разные цели. Рассмотрим некоторые из них. Каждый учитель знает: весь ход урока зависит от его начала. Учитывая то, что большинство детей любят считать устно, можно этот вид работы поставить первым и задать, таким образом, ритм всему занятию. Устный счет может стать хорошим приемом для актуализации имеющихся у детей знаний, что позволит учителю эффективно организовать дальнейшее изучение темы. Этот вид работы может быть включен с целью обобщения, закрепления знаний по разделам программы. Для отслеживания уровня сформированности вычислительных навыков используется контрольный устный счет.

Какие требования нужно соблюдать

Требования для организации устных вычислений нужно обязательно учитывать, иначе работа может оказать противоположный эффект или же результат будет

минимальным. Во-первых, подбор заданий должен быть разнообразным по содержанию материала, форме его подачи. Помним, что однообразие убивает интерес и приносит скуку. Во-вторых, крайне важно при подборе заданий учитывать индивидуальные особенности обучающихся. В классе могут быть сильные и слабые ученики, неуверенные в себе, робкие, стеснительные и очень активные дети. Учитель обязан продумать, как сделать работу продуктивной для каждого из них. Уровень сложности заданий должен соответствовать уровню развития учеников на данный момент обучения. Завышенные требования приведут к подавлению инициативы, а это может отрицательно сказаться на психологической атмосфере урока. Задания заниженного уровня сложности не выполняют обучающую и развивающую функцию. Следующим важным требованием является регулярность проведения занятий. Ученики должны ежедневно на уроках математики в течение 5-10 минут (не менее!) выполнять задания, требующие устных вычислений. При соблюдении этого условия можно надеяться на то, что дети научатся считать быстро и правильно.

Виды упражнений для устного счета

Если говорить о видах упражнений для счета, то необходимо сначала определиться с их классификацией. Ее основанием может являться содержание заданий, методические приемы, используемые при проведении работ, разделы программы по математике, возраст обучающихся и т. д. Так, например, устные упражнения могут включать задания алгебраического или геометрического характера, вопросы нумерации чисел, решение задач. Математические диктанты, тесты, устные ответы детей при фронтальном или индивидуальном опросе – приемы, которые может использовать учитель, чтобы провести устный счет. 1 класс с большим интересом воспринимает дидактические игры различного характера. В заданиях для устного счета может использоваться материал, содержащий исторические сведения о развитии математики, а также нестандартные задания повышенной сложности.

Форма предъявления заданий

Устный счет на уроках математики формирует умение понимать суть задания без дополнительных пояснений и толкований. Учитывая это, педагог всегда должен помнить, как важно четко формулировать задачи, давать короткие понятные инструкции. Это особенно значимо, когда ученики воспринимают задание на слух. Очень часто для устного счета используются тесты. Здесь, кроме вычислительных навыков, ребенок должен обладать умением воспринимать язык математики в письменной форме, что может быть затруднено в силу возрастных особенностей детей или недостаточного уровня сформированности техники чтения. Правомерен вопрос о том, всегда ли можно использовать тестовые задания, чтобы провести устный счет? 4 класс – это период, когда тесты могут иметь большую эффективность в работе. Но при этом от учителя требуется умение лаконично и грамотно формулировать задания. При соблюдении всех требований к методике проведения тестов их можно начинать использовать и во 2-3 классах начальной школы.

Как организовать работу

Для организации и проведения устного счета существует огромное разнообразие форм, но наиболее часто используется так называемая вопросно-ответная. При выборе такого способа организации работы учитель полагает, что каждый ученик класса будет выполнять предложенное ему задание и по требованию озвучивать свой вариант ответа. При этом важным моментом является умение педагога отследить активность учеников, понять причины пассивного поведения ребенка во время работы. Возможно, учителю по ходу выполнения заданий придется их корректировать с целью создания ситуации успеха для каждого ученика.

Какие результаты можно получить

Регулярное использование такого приема, как устный счет, оказывает положительное воздействие на развитие памяти, речи, внимания ребенка. Кроме того,

формируется важное учебное действие – способность воспринимать суть задания и осмысленно его выполнять. Устный счет по математике имеет огромное значение в выработке коммуникативных навыков – дети учатся высказывать собственную точку зрения, слышать собеседника, положительно реагировать на замечания учителя и одноклассников. При регулярном использовании устного счета уровень вычислительных навыков может быть доведен до автоматизма, что значительно облегчит работу над многими темами программы в начальных классах и при последующем обучении в среднем и старшем звене школы.

Развитие навыка устных вычислений вне школы

Родители хотя бы в общих чертах должны знать позицию школы в плане развития обсуждаемых в статье умений, понимать роль устных вычислений в жизни их ребенка и помнить о том, что заниматься математикой можно и дома. Но это не должны быть скучные однообразные занятия за письменным столом. Родители имеют возможность организовать ролевую или дидактическую игру, в ходе которой можно добиться желаемых результатов. К занятиям такого рода можно привлечь всех членов семьи, в том числе и младших. Ребенок-школьник в таком случае может выполнять, например, роль учителя. Считать можно на прогулке, по дороге в школу, когда занятие не воспринимается ребенком как урок.

Подводя итог сказанному, еще раз хочется обратить внимание на то, что устный счет, приемы и методы его проведения являются неотъемлемой частью всей системы преподавания курса математики в школе.

Литература

1. Ройтман П.Б., Минаев С.С., Прокофьева Н.С. и др. Повышение вычислительной культуры учащихся. - М.: Просвещение, 1985. - 48с.
2. Минаев С.С. Вычисления на уроках и внеклассных занятиях по математике. – М., Просвещение, 1983.
3. Автайкина А.К. Некоторые формы организации устного счета // Математика в школе.- 1991. №3.

О необходимости создания в электроэнергетики системы психофизиологического обеспечения

Ермухамедов Е.Н., Бондарь Н.С.
г. Костанай

Необходимостью создания в электроэнергетике системы психофизиологического обеспечения является зависимость производства от человеческого фактора: большая ответственность оперативно ремонтного персонала энергопредприятий за безаварийность работ, повышенные требования к состоянию здоровья персонала, что связано с особенностями профессии и условиями труда.

Общее состояние гигиенического обеспечения деятельности работников энергопредприятий, состояние и перспективы энергетической политики Казахстана в новых экономических условиях предъявляют повышенные и все возрастающие требования к персоналу, сопровождаются серьезными информационными и физическими нагрузками, напряжением и неадекватным расходованием функциональных резервов организма, таят угрозу преждевременного формирования психической и соматической профессионально обусловленной заболеваемости человека и требуют перехода в организации мероприятий по обеспечению надежности деятельности, сохранению и улучшению здоровья работников энергетического комплекса Казахстана на качественно

новый уровень, интегрально учитывающий неблагоприятные изменения, происходящие в электроэнергетике.

В связи с ростом электропотребления ежегодно увеличивается количество объектов энергосистем, которые нужно контролировать. Соответственно увеличиваются и требования к продолжительности, скорости и точности управление человеком производственными процессами. Процесс принятия решения человеком должен быть всё более быстрым, что вызывает значительное психофизиологическое напряжение. Кроме того, работа диспетчером энергосистемы имеет определенную сложность из-за отсутствия непосредственного управления производственным процессом. Диспетчер вынужден принимать решения на основе абстрактной информации из различных источников (пультов, приборов), причем информация это бывает нередко приводит противоречивой. Это вызывает мобилизацию всех психических ресурсов человека.

Несоответствие требований и возможностей человека негативно влияет на надежность электроснабжения, приводит к авариям в энергосистемах. С позиции медицины это вызывает у человека профессиональные заболевания, травмы, иногда даже происходят случаи со смертельным исходом.

По данным Комитета атомного и энергетического надзора и контроля Министерства энергетики РК «большинство несчастных случаях на энергопредприятиях происходит из-за невыполнения пострадавшими организационных и технических мероприятий по безопасному производству работ, грубой неосторожности и неудовлетворительным контролем над подчиненным персоналом…» [1], т.е. носит субъективный характер и имеет психологические причины.

В настоящее время отсутствуют исследования психофизиологического состояния оперативного персонала энергопредприятий Казахстана. [2]

Существующая проблема обеспечения энергопредприятий специалистами, которые подходили бы предъявляемым психофизиологическим требованиям практически неразрешима ввиду сложившейся неблагоприятной демографической ситуации [3].

По данным медицинского исследования призывников допризывная молодежь не обладает достаточными предпосылками для достижения хорошей военно-профессиональной работоспособности короткий срок. Так, «по результатам медицинского освидетельствования весной 2017 года среди призывников выделены группы заболеваний с наибольшим числом нуждающихся в обследовании и лечении. Такими являются терапевтически болезни - 14,8%, хирургическими - 12,9% неврологические 6,3% стоматологических болезней - 2,7% заболеваний ЛОР органов 5,5% кожно-венерические болезни 3,7%, глазные болезни – 5,1%» [4].

Особую актуальность разработка методов и средств оценки состояния человека приобретает в связи с необходимостью создания комплексной системы психофизиологического обеспечения надежности деятельности и сохранения здоровья эксплуатационного персонала энергопредприятий страны и задачами создания национальных систем социально-гигиенического мониторинга состояния здоровья различных категорий населения Казахстана. Ухудшение состояния здоровья населения и произошедшие в процессе работы изменения в функционировании организма специалистов энергопредприятий, должны быть решены комплексно. В отрасли энергоснабжения существует необходимость создания системы психофизиологического обеспечения для надежного функционирования электрооборудования и повышения работоспособности нашего персонала. При небольших затратах срок окупаемости на эти мероприятия составит 0,3 0,5 года.

Внедрение данной системы позволит изменить надежность всей профессиональной деятельности в сторону её повышения, уменьшить аварийность при проведении ремонтных работ, повысить все показатели здоровья персонала энергосистем улучшить их работоспособность и продлит профессиональную работоспособность что будет иметь большой экономический эффект.

Литература

1. Корольчук М.С. Психофизиология деятельности: Учебник для студентов витых учебных заведений. К .: Эльга, Пика-Центр, 2003. 100 с.

2. Кокун А.Н. Оптимизация адаптационных возможностей человека: психофизиологический аспект обеспечения деятельности: Монография. К .: Милениум, 2004. - 265 с.

3. Акимов В.В. Бекетаев И.Р. «Демографическая ситуация в республике Казахстан в период перестроечного кризиса и в современности» по данным сайта https://library.wksu.kz/dmdocuments/Акимов%20В.В.pdf

4) Дичев Т.Г., Тарасов К.Е. Проблемы адаптации и здоровье человека (методологические и социальные аспекты). - М.: Медицина, 1976. - 184 с.

Роль познавательной активности в обучении и развитии младших школьников

Мажитова А.М., Субботина В.М.
г. Костанай

Складывающиеся новые отношения в обществе предъявляют к личности повышенные требования: умение самостоятельно разбираться в изменяющейся ситуации, оперативно принимать решения, брать на себя ответственность, адаптироваться при смене рода деятельности, уметь анализировать, сравнивать, прогнозировать нежелательные события и моделировать целесообразный, адекватный ситуации стиль поведения.

Для этого необходимо обладать особыми личностными качествами, которые формируются на протяжении всей жизни и в основе их лежит стремление к активному познанию и самореализации личности.

В основе этих процессов заложена активная поисковая деятельность, начинающаяся с познавательной активности.

Проблема развития познавательной активности личности на основе идеи самовоспитания, самообразования и самодеятельности школьников как условия их умственного и нравственного развития в разное время находила отражение в работах А. Дистервега, Я.А. Коменского, Ж.Ж. Руссо, К.Д. Ушинского, JI.Н.Толстого, П.Ф. Каптерева и др.

В педагогике современной начальной школы достаточно широко используются различные аспекты решения дидактических проблем, связанных с активизацией познавательной деятельности на принципах личностно-ориентированного обучения (В.В. Давыдов, В.П. Зинченко, Н.Ф. Талызина, В.Д. Шадриков, И.С. Якиманская и др.) [5].

Сущность познавательной активности в процессе учебной деятельности как ведущего вида деятельности в младшем школьном возрасте нашла отражение в исследованиях, проведенных В.В. Давыдовым, Д.Б. Элькониным, Л.В. Занковым, Н.Б. Истоминой, Л.Г. Петерсон, Э.И. Александровой, А.М.Пышкало, Ю.М. Колягиным, Л.П. Стойловой, М.Н. Скаткиным, И.И.Аргинской и др [6].

В психолого-педагогической литературе наблюдается многообразие в понимании феномена познавательной активности, недостаточно изучено место данного явления в структуре активности человека. Существуют различные научные позиции. Так, например, под **познавательной активностью** понимается личностное качество, такая ее характеристика, как «интеллектуальная инициатива», имеющая уровни развития, и индивидуальный характер проявления в зависимости от когнитивного стиля. Выявлено качество, противоположное интеллектуальной инициативе, - интеллектуальная

пассивность. Одни ученые понимают под феноменом познавательной активности естественное стремление человека к познанию, характеристику деятельности, ее интенсивность и интегральное личностное образование, другие - личностное образование, выражающее отношение человека к деятельности, черту личности и в то же время явление, имеющее определенные компоненты.

Ряд ученых рассматривают познавательную активность как потребность в умственных впечатлениях и умственных усилиях (Н. С. Лейтес, Н. Д. Мурванидзе, В. Оконь, Юркевич), другие - анализируют данный феномен в контексте учебной активности школьников (Л. П. Аристова, А. А. Волочков, М. О. Муртазин).

Под **познавательной активностью** мы понимаем движущую силу познавательной деятельности человека, выражающуюся в особом интеллектуальном отношении его к действительности (предметному миру, сфере человеческих отношений и самому себе. Это отношение характеризуется стремлением человека к умственным усилиям и интеллектуальному труду, преодолению трудностей в процессе достижения цели познавательной деятельности.

Проблема развития познавательной активности школьников, как показывают исследования, находилась в центре внимания педагогов с давних времен. Педагогическая действительность ежедневно доказывает, что процесс обучения проходит эффективнее, если школьник проявляет познавательную активность. Данное явление зафиксировано в педагогической теории как принцип «активности и самостоятельности учащихся в обучении»[1].Средства реализации ведущего педагогического принципа определяются в зависимости от содержания понятия «познавательная активность». В содержании понятия «познавательная активность», как показывает проведенное исследование, можно выделить несколько направлений.

Ряд ученых рассматривают познавательную активность как естественное стремление школьников к познанию.

Общеизвестно, что человеку свойственно стремление к познанию. Это стремление проявляется в ребенке с первых дней его жизни.

Педагоги прошлого целостно рассматривали развитие учащегося. Д. Локк в работе «Мысли о воспитании» утверждает идею единства физического и духовного развития известным тезисом «Здоровый дух в здоровом теле». При сильном теле, считает автор, легко продвигаться вперед по выбранному пути[2].

Проводя идею единства физического и духовного развития, авторы находят важные педагогические средства развития познавательной активности. Так, например, для поддержания интереса к занятиям, следует их прекращать до момента полного утомления, когда у ребенка сохраняется ожидание от первого занятия. Тем самым, выделяется педагогическое средство – регулирование учебной нагрузки и ее дозирование в зависимости от утомляемости учащихся.

Итак, естественное стремление к познанию развивается в учебном процессе при его регулировании со стороны педагога и организации учебной деятельности школьника так, чтобы в нее вовлекались разные стороны его психической деятельности, подобно другим сферам его жизни, например, в беседах, играх, занятиях в семье или при встречах с товарищами.

Достаточно популярна и другая точка зрения: познавательная активность понимается как характеристика деятельности школьника: ее интенсивность и напряженность. Множество работ отечественных педагогов посвящено проблеме активизации учебного процесса. Например, П. Н. Груздев и Ш. Н. Ганелин [3], Р. Г. Лемберг [4], они исследовали проблему активизации мышления учащихся в процессе обучения, проанализировали проблему самостоятельной деятельности учащихся и делают вывод, что самостоятельность является высшим уровнем активности.

Вот что пишет Т. И. Шамова: «Мы не сводим познавательную активность к простому напряжению интеллектуальных и физических сил ученика, а рассматриваем ее

как качество деятельности личности, которое проявляется в отношении ученика к содержанию и процессу деятельности, в стремлении его к эффективному овладению знаниями и способами деятельности за оптимальное время, в мобилизации нравственно-волевых усилий на достижение учебно-познавательных целей» [5].

Познавательная активность отражает определенный интерес школьников к получению новых знаний, умений и навыков, внутреннюю целеустремленность и постоянную потребность использовать разные способы действия к наполнению знаний, расширению знаний, расширение кругозора.

Есть еще одна группа ученых, которая понимает познавательную активность как качество личности. Например, Г.И. Щукина [6] определяет «познавательную активность» как качество личности, которое включает стремление личности к познанию, выражает интеллектуальный отклик на процесс познания. Качеством личности «познавательная активность» становится, по их мнению, при устойчивом проявлении стремления к познанию. Это структура личностного качества, где потребности и интересы обозначают содержательную характеристику, а воля представляет форму.

Преимущественно, проблема формирования познавательной активности на личностном уровне, как свидетельствует анализ литературных источников, сводится к рассмотрению мотивации познавательной деятельности и к способам формирования познавательных интересов. Э.А. Красновский дает познавательной активности совершенно особое определение: «проявление всех сторон личности школьника: это и интерес к новому, стремление к успеху, радость познания, это и установка к решению задач, постепенное усложнение которых лежит в основе процесса обучения» [7].

Фундаментальные исследования в области обучения школьников раскрывают процесс становления познавательной активности учащихся и определяют изменения содержания образования, формирование обобщенных способов учебной деятельности, приемов логического мышления.

Исследования, отраженные в педагогической литературе, внесли огромный вклад в развитие теории познавательной активности: в них содержатся оригинальные идеи, теоретические обобщения, практические рекомендации. Поиск эффективных путей повышения качества усвоения учебного материала характерен и для педагогической практики.

Повышение результативности обучения школьников не снимает проблемы такого социально значимого качества, как познавательная активность. Ее становление в школьном возрасте положительно влияет на развитие личности. В силу этого, необходимо, на наш взгляд, целенаправленная педагогическая деятельность по формированию познавательной активности школьников.

Анализ литературы по проблемам развития познавательной активности свидетельствует, что термин этот ученые понимают по-разному. Одни отождествляют активность с деятельностью, другие считают активность результатом деятельности, третьи утверждают, что активность – более широкое понятие, чем деятельность.

Итак, мы обратили внимание на то, что общим для всех исследований является наличие в процессе формирования познавательной активности нескольких факторов. В их числе – внутренний фактор, т. е. субъективная характеристика познавательного действия. Носителем познавательной активности выступает целостный субъект познания – человек.

Некоторые ученые определяют процесс познавательной активности младших школьников как целенаправленную деятельность, ориентированную на становление субъективных характеристик в учебно-познавательной работе.[8]

Основой развития познавательной активности служит целостный акт познавательной деятельности – учебно-познавательная задача. В соответствии с теорией Д. Б. Эльконина развитие познавательной активности осуществляется путем накопления положительного учебно-познавательного опыта.

Познавательная активность как вид социальной активности личности в психолого-

педагогической литературеопределяется как:

1) психическое состояние, которое выражается в настроении решать интеллектуальные задачи (Д.В. Вилькеев),

2) готовность и стремление к энергичному освоению знаниями (Н.А. Половникова)

3) умственная деятельность, направленная на достижение определенного познавательного результата и как повышенная интеллектуальная ориентировочная реакция к изучаемому материалу на основе возникшей познавательной потребности (Т.И. Шамова)

4) проявление преобразовательного, творческого отношения индивида к объекту познания (Л.Н.Аристова)

5) личностное образование, которое выражает интеллектуальный отклик на процесс познания, живое участие, мыслительно-эмоциональную отзывчивость воспитанника в познавательном процессе (Г.И.Щукина)

Указанные авторами отдельные стороны познавательной активности не противоречат друг другу, а дополняют существенные стороны понятия. Объединение этих подходов происходит на утверждении, что источником познавательной активности является потребность личности в приобретении знаний, углублении имеющихся, в постижении духовной культуры общества, потребность в самовыражении, самореализации. Потребность является началом, призывающим субъекта к активности.

Однако удовлетворение одних познавательных потребностей ведет к возникновению новых, но эти потребности зачастую не возникают у детей сами по себе.

Отсюда необходимость создания определенных условий, побуждающих к познавательной активности. Одним из такихпобуждающих и эффективных, близких и естественных для детей,условий, на наш взгляд, является интеллектуальная игра, которая наиболее полно воплощает в себе основные показатели активности: инициативность; энергичность, интенсивность, размах, широта, масштаб результатов (характеристика деятельности); добросовестность, интерес, любознательность (положительное отношение к деятельности); самостоятельность; самодеятельность; саморегуляция; осознанность деятельности; воля (упорство в достижении цели, настойчивость, доведение дела до конца); целеустремленность, целенаправленность; творчество. [9]

Таким образом, главное лицо в педагогическом процессе школы - ученик.Усилия учителя направлены на то, чтобы он учился. Для этого необходимо, чтобы ученик хотел учиться и мог это делать. Часто ребенок идет в школу с большим желанием учиться, но без умения это делать. Если не научить ребенка учиться, то с первых же шагов школьной жизни он встретится с трудностями, неудачами, которые постепенно угасят и его желание учиться. Из чего же состоит это умение? Умение учиться состоит из разного вида познавательных действий, направленных на получение новых знаний, умений, навыков. Учитель начальной школы должен, прежде всего, научить детей учиться, сохранить и развить познавательную потребность учащихся, обеспечить средства, необходимые для усвоения материала.

Литература

1. Бабанский Ю.К. Активность и самостоятельность учащихся в обучении. /Сост. М.Ю. Бабанский. - М., Педагогика, 1989, с. 560.

2. Локк Д. Мысли о воспитании./Сост. В.М. Кларин, А.Н. Джуринский. - М., 1989. С. 145.

3. Груздев П.Н., Ганелин Ш.Н. Вопросы воспитания мышления в процессе обучения. - М., АПН РСФСР, 1949. С. 356.

4. Ламберг Р.Г. О самостоятельной работе учащихся. / Сов. Педагогика. - 1962, №2 с.16-27

5. Шамова Т.И. Активизация учения школьников. - М., Педагогика, 1983. С. 208.

6. Щукина Г.И. Активизация познавательной деятельности в учебном процессе. -

М., 1979. С. 160.
7. Красновский Э.А. Активизация учебного познания. / Сов. Педагогика, - 1989, №5 с.10-14
8. Зубков Т. И. Формирование познавательной активности слабоуспевающих учащихся начальных классов. – Екатеринбург, 1993. С. 138.
9. Рожнов В.Е.. Игровая терапия / В.Е.Рожнов. - Ташкент. 1979. С. 177.

Характеристика уровней сформированности организованности младших школьников

Никулина О.Ю., Трегубская Е.В.
г. Костанай

Воспитание организованности школьников есть целенаправленное создание условий для развития личности в контексте общечеловеческой культуры, на основе личностно-ориентированного культурологического подхода. Итогом этого являются знания, обеспечивающие рациональную организацию жизнедеятельности; умения, навыки, привычки организованного поведения и жизни; восприимчивость к нуждам окружающих.

Задача исследования характеристики уровней сформированности организованности младших школьников требует уточнения понятия «сформированность».

Сформированность организованности понимается нами как цель и результат воспитания организованности младших школьников, заключающаяся в определенном уровне показателей организованности. Сформированность организованности младших школьников включает следующие показатели:

- соблюдение порядка, способствующего успеху в деятельности;
- рациональное выполнение деятельности;
- самоконтроль;
- привычка культурного поведения.

Учитель, создавая условия для формирования у воспитанников то или иное качество, должен иметь достаточно полное представление об этом качестве, о наиболее типичных формах его проявления, должен руководствоваться четкими и содержательными признаками по каждому показателю в отдельности.

Уточним ***признаки сформированности организованности*** по каждому показателю в отдельности.

Соблюдение порядка, способствующего успеху в деятельности, с физиологической точки зрения, – это наилучшая возможность использовать свои физические данные в процессе работы без перенапряжения. Соблюдение порядка, способствующего успеху в деятельности, включает в себя обеспечение необходимыми предметами и средствами труда, их рациональное размещение на рабочем месте, так как важно исключить в процессе работы лишние движения, трату времени на поиск «необходимого», но «забытого». Вред бесцельных непроизводительных пауз не только в потере времени. У человека, который привык работать вяло, часто отвлекаясь, темп мыслительной деятельности намного медленнее, чем у того, кто привык работать интенсивно с полным сосредоточием [1]. Соблюдение порядка, способствующего успеху в деятельности, требует все использованное сразу же убрать на свое место, а необходимое – положить на заранее закрепленное место. Приведение рабочего места в порядок по окончании работы – это в какой-то мере и психологическая подготовка к очередному занятию. Таким образом, *признаками соблюдения порядка, способствующего успеху в деятельности*, являются:

- подбор необходимого оборудования;
- рациональное расположение на рабочем столе;
- приведение в порядок по окончании работы.

Рациональное выполнение деятельности позволяет избежать бестолковой суеты, спешки. Вместе с тем, не зная цели деятельности, учащийся не осознает, не понимает, для чего выполняет ту или иную работу. В лучшем случае в такой деятельности формируется исполнитель, а не организатор. С психологической точки зрения формулировка целей самими учащимися – это признак их организованности [2]. Не менее важным показателем является умение сознательно организовать вынужденное отступление от плана и связанное с ним перераспределение времени. В русле вышеизложенного, признаками рационального выполнения деятельности являются:

- четкое представление о цели деятельности;
- составление программы действий при рациональном расходовании времени;
- внесение изменений при необходимости.

Самоконтроль является компонентом учебной деятельности школьника. Сущность его заключается в том, что ученик по ходу выполнения задания сверяет, соотносит каждый свой познавательный шаг с поставленной целью, регулирует и оценивает эту деятельность [3]. Поэтому признаками самоконтроля являются:

- проверка по ходу работы действия и их последовательность;
- обнаружение и исправление ошибки в ходе работы;
- объективная оценка своих действий и работы.

Рассматривая организованность как качество личности, позволяющее легче справляться с предъявляемыми к ней требованиями окружающей действительности, согласовывать эти требования и собственные желания, освобождая себя от внешнего, принудительного контроля, проверок, одной из составляющих организованности мы определили привычку культурного поведения. *Правила культурного поведения* должны быть связаны с воспитанием гуманного отношения к людям, уважения к личности человека. Поэтому признаком привычки культурного поведения мы посчитали учет и принятие во внимание позиции «другого».

Таким образом, ***признаками организованности младших школьников*** являются:

- подбор необходимого «оборудования», рациональное расположение на рабочем месте, приведение в порядок по окончании работы;
- четкое представление о цели деятельности, составление программы действий при рациональном расходовании времени, внесение изменений при необходимости;
- проверка по ходу работы действия и их последовательность, обнаружение и исправление ошибки в ходе работы, объективная оценка своих действий и работы;
- учет и принятие во внимание позиции «другого».

Показатели и признаки воспитанности организованности отражены в таблице 1.

Педагог может строить свою работу по-настоящему целенаправленно лишь в том случае, если будет систематически изучать и анализировать, как организуемые им воспитательные воздействия отражаются в сознании, поведении, отношениях детей, к каким именно результатам приводят.

Н. И. Монахов при определении результативности выявляет «степень сформированности у школьника в соответствии с возрастными возможностями важнейших качеств личности, являющихся показателями воспитанности» [4]. Максимальной условной единицей измерения является критерий, минимальной – каждый признак.

При определении уровней сформированности организованности младших школьников мы опирались на методику, предложенную Н. И. Монаховым:

- высокий уровень сформированности организованности характеризуется проявлением всех признаков ему свойственных (10 условных единиц, баллов);
- средний уровень констатируется при наличии половины (или более) признаков

воспитанности организованности (5 – 9 условных единиц, баллов);

- низкий уровень отличает проявление менее половины признаков от общего числа или их отсутствие (0 – 4 условных единиц, баллов).

Таблица 1.

Показатели и признаки сформированности организованности младших школьников

Показатель сформированности организованности младших школьников	*Признаки показателей сформированности организованности младших школьников*
Соблюдение порядка, способствующего успеху в деятельности	- подбор необходимого оборудования; - рациональное расположение на рабочем столе; - приведение в порядок по окончании работы
Рациональное выполнение деятельности	- четкое представление о цели деятельности; - составление программы действий при рациональном расходовании времени; - внесение изменений при необходимости
Самоконтроль	- проверка по ходу работы действия и их последовательность; - обнаружение и исправление ошибки в ходе работы; - объективная оценка своих действий и работы
Привычка культурного поведения	- учет и принятие во внимание позиции «другого»

Изучение общей картины сформированности организованности младших школьников осуществлялось разными методами.

Нас интересовало, понимают ли учащиеся начальных классов, кто такой организованный человек, что такое организованность, что значит правильно организовать работу.

Ответы детей (в ходе проведенных бесед) показали, что понятие «организованный» они подменяют другими характеристиками: «хороший», «умный», «трудолюбивый» и связывают с положительными чертами личности человека. У 75% учащихся участников опытно-экспериментальной работы имеются некоторые представления о рациональной организации жизнедеятельности (приведем, сохраняя стилистику, типичные ответы младших школьников): «все держать в порядке», «не откладывать «на потом», «делать все вовремя». Рассказывая о рациональной организации жизнедеятельности учащиеся не упомянули о следующих признаках организованности: подбор необходимого «оборудования», четкое представление о цели деятельности, составление программы действий с учетом рационального расхода времени, внесение изменений при необходимости; проверка по ходу работы действия и их последовательность, обнаружение и исправление ошибки в ходе работы, объективная оценка своих действий и работы; учет и принятие во внимание позиции «другого».

Полученные данные подтвердили ранее сделанный вывод о необходимости введения специальных игровых занятий, обеспечивающих усвоение младшими школьниками знаний, умений, навыков рациональной организации своей жизнедеятельности.

Анализ результатов наблюдения учащихся первых классов показал, что порядок, способствующий успеху в деятельности, соблюдает 35% учащихся. Могут определить и сформулировать цель деятельности 17% учащихся первых классов. Рассказать алгоритм выполнения того или иного задания может 33% первоклассников. При этом 11% первоклассников проверяют по ходу работы последовательность действий и способны,

при необходимости, внести изменения, обнаружить ошибки и исправить их в ходе работы. Наблюдения показали, что регулярно 13% первоклассников сразу готовятся к следующему уроку, 23% готовятся «по примеру других», «вспомнив», остальные по напоминанию учителя или же самостоятельно, но в начале нового урока.

Полученные данные подтверждают вывод о необходимости соответствующей методики организации учебной деятельности младших школьников, нацеленной на формирование умений, навыков, привычек организованности.

Для дальнейшего уточнения и расширения полученных данных, нами была использована анкета, направленная на выяснение того, насколько успешно решается задача воспитания организованности при взаимодействии семьи и школы на практике. (См. приложения 7, 8).

Наряду с признанием недостаточности существующей практики взаимодействия 51% учителей и 68% родителей, и учителя (100%) и родители (100%) подчеркивают обязательность и необходимость взаимодействия семьи и школы в воспитании организованности у учащихся.

Более трети учителей (37%) неудовлетворены формами, характером и содержанием взаимодействия с семьей в воспитании организованности младших школьников. Их поддерживает 43% родителей.

Настораживает тот факт, что 38% учителей при определении содержания подобного взаимодействия дали неполные, фрагментарные ответы, а 62% не смогли ответить на этот вопрос. Родители (87%) также с трудом отвечали на этот вопрос, указав на наличие общешкольного и классного родительских комитетов. Основными формами реализации данного взаимодействия для 93% учителей и 97% родителей являются классные и общешкольные родительские собрания, а также индивидуальные беседы и консультации.

Среди методов взаимодействия с семьей на первом месте стоит педагогическое просвещение родителей.

Результаты анализа анкетирования позволили сделать следующее заключение: признавая значимость и необходимость взаимодействия семьи и школы в воспитании организованности младших школьников, и учителя, и родители не удовлетворены его содержанием, формами и методами реализации. Полученные данные подтвердили вывод о необходимости разработки и применения на практике взаимодействия семьи и школы, создающего востребованность организованности младших школьников через единое воспитательное поле.

Следующим этапом нашего исследование было изучение уровня сформированности организованности младших школьников классов массового среза, а также контрольного и экспериментального классов на начало опытно-экспериментальной работы методом экспертных судей (в роли экспертных судей выступали учителя, работающие в этих классах). Методом экспертных судей определялось наличие того или иного признака определялось наличие того или иного признака (Таблицы 2, 3).

В листах наблюдения фиксировалось наличие (+) или отсутствие (-) того или иного признака. Затем подсчитывался уровень проявления организованности.

Как свидетельствуют полученные данные, в целом учащиеся контрольного и экспериментального классов и классов массового среза на начало опытно-экспериментальной работы имеют примерно равные уровни сформированности организованности. Большинство учащихся проявили низкий уровень воспитанности организованности 81,5% в контрольном, 85,2% в экспериментальном классах и 84,5% в классах массового среза. Учащиеся среднего уровня 18,5%, 14,8% и 15,5% соответственно.

Высоким уровнем не обладал ни один учащийся.

Данные по первому «срезу» представлены обобщенно в таблице 1.

Таблица 1 - Сравнительные данные сформированности организованности учащихся экспериментального, контрольного и массовых классов на начало ОЭР (в%)

Уровни	Классы		
	Массовые	Экспериментальный	Контрольный
Высокий	–	–	–
Средний	15,5	14,8	18,5
Низкий	84,5	85,2	81,5

В графическом виде данные сформированности организованности учащихся контрольного и экспериментального классов на начало опытно-экспериментальной работы представлены на рисунке 1.

Как видим, большинство учащихся контрольного и экспериментального классов проявили низкий уровень сформированности организованности.

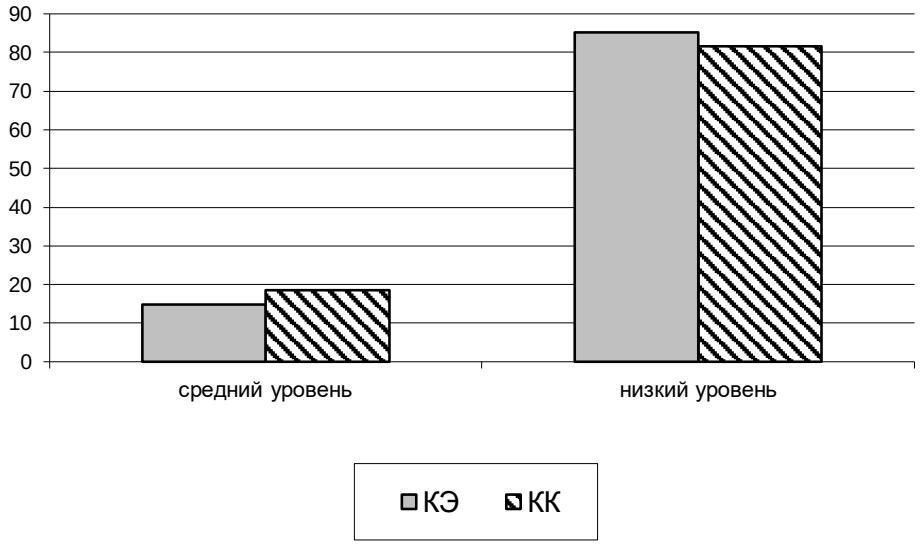

Рисунок 1 - Диаграмма сравнительных данных изучения уровней сформированности организованности учащихся контрольного и экспериментального классов на начало ОЭР (в %)

Изучение характеристики сформированности организованности младших школьников позволяет сделать следующие выводы:

1. Сформированность организованности младших школьников определяется совокупностью следующих показателей: соблюдение порядка, способствующего успеху в деятельности; рациональное выполнение деятельности; самоконтроль; привычка культурного поведения.

2. Признаками сформированности организованности являются подбор необходимого «оборудования», рациональное расположение на рабочем месте, приведение в порядок по окончании работы; четкое представление о цели деятельности, составление программы действий при рациональном расходовании времени, внесение изменений при необходимости; проверка по ходу работы действия и их последовательность, обнаружение и исправление ошибки в ходе работы, объективная оценка своих действий и работы; учитывание и принятие во внимание позиции «другого».

3. Выделенные показатели и признаки сформированности организованности позволили определить следующие уровни: высокий, средний, низкий.

4. Контрольный срез сформированности организованности констатировал низкий и средний уровни данной воспитанности, что вызывает необходимость разработки и реализации соответствующей методики организации учебной деятельности младших школьников, введения специальных игровых занятий «Учись учиться и трудиться» и взаимодействия семьи и школы в воспитании организованности.

Литература

1. Бардин К.В. Как научить детей учиться: Кн. для учителя. – 2-е изд., доп. и перераб. – М.: Просвещение, 1987. – 111 с.
2. Раченко И.П. НОТ учителя: Книга для учителя. – 2-е изд., перераб. и доп. – М.: Просвещение, 1989. – 238 с.
3. Абасов З. Формирование самоконтроля как условие становления ученика субъектом учебной деятельности // Наука и школа. – 2000. – №2. –С.25 – 27.
4. Монахов Н.И. Изучение эффективности воспитания: теория и методика (Опыт экспериментального исследования). – М.: Педагогика, 1981. – 144 с.

Понятие адаптации и дезадаптации в психологической литературе

Никулина О.Ю., Чика О.Г.
г. Костанай

Начало обучения в школе –относят к числу наиболее сложных и ответственных моментов в жизни ребенка, как в социально-психологическом, так и в физиологическом плане.

Меняется вся жизнь ребенка: всё подчинено учебе, школе, школьным делам и заботам. Данный период весьма напряженный, прежде всего потому, что в школе с первых же дней перед учениками встает целый ряд задач, которые не имеют никакой связи непосредственно с имеющимся у них опытом, требует максимальной мобилизовать интеллектуальные и физические силы.

Вообще, сначала обучения в школе удельный объем нагрузок, которые связаны с длительной неподвижностью, в разы возрастает по сравнению с предшествующим периодом жизни ребенка. В то же время для детей вообще, а особенно для 6-7 – летнего ребенка, подобная нагрузка является максимальноутомительной.

Приспособление (адаптация) ребенка к школе происходит не сразу. Для настоящего освоения в школьной среде необходимы ни день, ни неделя. Это достаточно длительный процесс, который связан с максимальным напряжением всех систем детского организма.

Описаны различные подходы к изучению психологических адаптации. Наука анализирует адаптированную и дезадаптированную психическую деятельность человека с двух точек зрения: во-первых, чисто биологические позиции (генетическое, биохимическое, нейрофизиологическое направления), во-вторых, социальная и психологическая позиции. Второе направление обычно применяется в психологии личности, педагогической, юридической и медицинской психологии, акмеологии и др.

Понятие «адаптация» широко используется в последние годы как теоретическое понятие в психологических концепциях. Психология оперирует понятием «социально-психологическая адаптация»; (Бушурова, 1986; Реан, 1995 и др.), означающее психические феномены адаптации на уровне личности или индивида. Медицинская психология и психофизиология используют понятие «психическая адаптация» (Березин, 1988; Воробьев, 1993).

Работы Жана Пиаже впервые раскрывают подход к проблеме адаптации как гомеостатистическому уравновешиванию между индивидом и окружающей средой [1]. В центре своей теоретической концепции Пиаже ставит определение природы интеллекта. Видя в интеллекте «самую совершенную форму психической адаптации», автор указывает, что «в своих истоках он (интеллект) неотделим от сенсорномоторной

адаптации в целом, так же как за ее пределами — от самых низших форм биологической адаптации».

Позже в работах психологов и психиатров понятие психической адаптации разрабатывалось и уточнялось с позиции комплексного и системно-структурного подходов.

Анализ процесса психической адаптации необходимо проводить в рамках комплексного подхода к человеку, который был успешно разработанБ. Г. Ананьевым [2]. Ф. Б. Березиным выделено три уровня психической адаптации: социально-психологический, психологический и психофизиологический.[3]

Основныехарактеристики психической адаптации, ее четкую иерархичность и динамичность позволяет выделить системно-уровневый подход.

Школьная адаптация рассматривается как приспособление ребенка к новой системе социальных условий, к новым отношениям, требованиям, видам деятельности, режиму жизнедеятельности и так далее. Ребенок, вписывающийся в школьную систему требований, норм и социальных отношений, зачастую и называется адаптированным. При этом весьма важным будет осуществление ребенком этого приспособления без серьезных внутренних потерь, ухудшения самочувствия, настроения, самооценки. Не стоит забывать, что адаптация - это есть не только приспособление к успешному функционированию в данной среде, но и способность в дальнейшемразвиваться психологически, личностно, социально. Ребенок адаптированный - это ребенок, который приспособлен к полноценному развитию своего личностного, физического, интеллектуального и других потенциалов в предлагаемой ему новой педагогической среде.

Психическую адаптацию в качестве процесса оптимального соотношения личности и окружающей среды нужно рассматривать как важный фактор личностного развития.

Начало обучения в школе дает возможность ребенку занять новую жизненную позицию и перейти к выполнению общественно значимой учебной деятельности. Основойучебной деятельности должны стать - ценность учения ради знания, потребность постижения нового. «Эта потребность возникает у ребенка в процессе реального усвоения им элементарных теоретических знаний при совместном с учителем выполнении простейших учебных действий, направленных на решение соответствующих учебных задач», - считает В. В. Давыдов [4]. Им убедительно доказано, что учебная деятельность «содержит в своем единстве много аспектов, включая социальный, логический, педагогический, психологический, физиологический и др.», а значит, и механизмы адаптации ребенка к школе имеют то же многообразие аспектов.

Процесс физиологической адаптации ребенка к школе протекает в несколько этапов. Адаптацияк школе, и изменившимся условиям жизни может протекать по – разному,в зависимости от состояния здоровья. Выделяетсятри группы детей, которые дают легкую адаптацию, адаптацию средней тяжести и тяжелую.

В число основных показателей психологической адаптации ребенка к школе входит формирование адекватного поведения, налаживание контактов с учащимися, учителем, овладение навыками учебной деятельности.

Наблюдения за учащимися первых классов показывают, что социально-психологическая адаптация детей к школе может проходит по-разному. Первая группа детей (56%) - адаптация к школе идет в течение первых двух месяцев обучения, то есть ориентировочно равен периоду, когда наблюдается и наиболее острая физиологическая адаптация. Эта группа детей относительно быстро вливается в коллектив, осваивается в школе, приобретает новых друзей - одноклассников; настроение у них обычно всегда хорошее, отмечается спокойствие, доброжелательность, добросовестность и легкость в выполнении всех требований учителя. Изредка у них отмечаются сложности либо в контактах с другими учениками, либо в отношениях с педагогом, по причине затруднений в выполнении всех требований правил поведения: есть желание побегать на перемене или переговорить с товарищем, до звонка, и тому подобное.

Однако,ближе к концу октября подобные затруднения уданной группы детей, обычно, нивелируются, отношения нормализуются, ребенок в полном объеме осваивает и с новым для него статусом ученика, и с новыми требованиями, и с новым режимом работы - он становится учеником [5].

Вторая группа (30%) характеризуется длительным периодом адаптации, период несоответствия их поведения требованиям, предъявляемым школой, затягивается: дети не в состоянии сразу принять ситуацию обучения, общения с педагогом, другими детьми - они могут играть во время уроков или выяснять личные отношения с товарищем, они не реагируют на замечания педагога или же реакция сопровождается слезами, обидами.Обычно, у этих детей наблюдаютсязатруднения и в усвоении учебной программы. Лишь к концу первого полугодия эти дети относительно адекватно реагируют на требования школы, педагога.

Дети, у которых отмечается связь социально-психологической адаптации со значительными трудностями; не усваивающие учебную программу, обычно характеризуются негативными формами поведения, резким проявлением отрицательных эмоций. Именно на подобных детей зачастую слышны жалобы от учителей, детей, родителей: они «мешают работе в классе», «третируют других учеников, детей».

Какие же факторы социальной микросреды могут сыграть позитивную роль в адаптации ребенка к школе?

К числу наиболее благоприятных факторов относят - адекватную самооценку своего положения, грамотные «правильные» методы воспитания в семье, отсутствие внутрисемейных конфликтов, благоприятный статус в группе сверстников и др.

Важная роль в адаптации ребенка к школе отведена преемственности методов работы и педагогического воспитателя детского сада и учителей школы, которые работают с детьми с шестилетнего возраста. Объясняется это тем, что одна из частых причин трудностей адаптации шестилетнего ребенка к школе - резкая смена стиля общения педагога с детьми. Каким бы положительным не было отношение учителя к детям педагогом зачастую применяются более жесткие, авторитарные формы педагогического воздействия, нежели это делают воспитатели дошкольных учреждений.

Данные формы педагогического воздействия зачастую ребенком воспринимаются как проявление некоей личной неприязни, которая в свою очередь делает ребенка пассивным, подавляют инициативу, самостоятельность, формирует неуверенность в себе (особенно отмечено у детей изначально робких, застенчивых) [6].

Влияние неблагоприятных факторов на адаптацию ребенка к школе, по результатам исследований, имеет такую нисходящую последовательность: неверные методы воспитания в семье, функциональная неготовность обучаться в школе, неудовлетворенность общениемсо взрослым, неадекватность осознания личного положения среди сверстников; заниженный уровень образования матери, конфликтность ситуация по причине алкоголизма, отрицательный статус ребенка в дошкольный период, низкий уровень образования отца, семейная конфликтность, негативный стиль отношения педагога к детям, отсутствие в семье родителя.

Определение «школьная адаптация» используется последние годы для описания разного рода проблем и трудностей, которые возникают у детей разного возраста в связи с процессом обучения в школе.

С данным определением связывают отклонения в учебной деятельности - трудности в учебе, конфликтные отношения с одноклассниками и др.. Подобные отклонения могут наблюдаться у психически здоровых детей или же у детей с различными нервно-психическими расстройствами, однако не зафиксированы у детей, имеющих нарушения учебной деятельности вызванные психическими заболеваниями или же физическими дефектами. Школьнаядезадаптация - это образование неадекватных механизмов приспособления ребенка к школе, которые проявляются в форме нарушений

учебы и поведения, конфликтных отношений, психогенных заболеваний и реакций, повышенного уровня тревожности, искажений в личностном развитии.

Одна из главных причин школьнойдезадаптацииу учащихся младших классов зачастую связывается с характером семейного воспитания. Если ребенок до школы рос в семье, где он не был знаком с переживанием «мы», то и новая социальная общность - школа–воспримется им с трудом. Неосознанное стремление отчуждаться, неприятие норм и правил любой общности с целью сохранить неизменное «я» базируется на школьной дезадаптации детей, которые воспитаны в семьях, где не сформировано чувство «мы» или в семьях, где родителей от детей отделены стеной безразличия,отвержения.

Другой причиной школьной дезадаптацииучениковначальных классов является - осознание детьми трудностей в учебе и поведении посредством отношения к ним учителя. А причины возникновения дезадаптациизачастую связывают с семейным отношением к ребенку и его учебе.

Преодоление какой-либо формы дезадаптации, в первую очередь, должно направляться на устранение вызывающих ее причин. Зачастуюдезадаптация ребенка в школе, неспособность реализовать роль ученика отрицательно влияет на его адаптацию в иных средах общения. Одновременно с этим появляется общая средовая дезадаптация ребенка, которая может указать на социальную отгороженность, отвержение ребенка.

В ходе наблюдений за учащимися начальных классов мы смогли выделить основные сферы, где проявляются трудности адаптации к школе:

1) неосознание детьми специфичности позиции педагога, его профессиональной роли;

2) ограниченное развитие общения и способности взаимодействовать с другими детьми;

3) неверное отношение ребенка к себе, своим способностям,возможностям, своей деятельности и ее результатам.

Весьма важным свойством, которое влияет на адаптацию детей в школе, на их успеваемость, является обучаемость. Под термином «**обучаемость»** мы понимаем способность ребенка усваивать знания и способы учебных действий; способность достижения в более короткий срок высокого уровня усвоения, степени легкости,быстроты усвоения знаний и способов действий; общие умственные способности в области усвоения знаний, основ наук.

Н. А. Менчинской указана прямая связь пониженной обучаемости и низкой активностью личности, проявляющейся в любой психической деятельности, а не только в учении.[7]

Отсутствие познавательной активности способствует снижению психических функций (памяти, внимания) даже при отсутствии какой-либо патологии. При этом, снижение тонуса познавательной активности неразрывно связано с мотивационной сферой учащихся [8].

Ребенок, который поступил в школу и испытал с первых же дней трудности в учении, не в состоянии иметь интерес к получению знаний, при этом у него, есть желание учиться и выполнять требования учителя, чей авторитет в начальных классах достаточно велик. Ребенок верит, что он сможет успешно учиться. Но по мере столкновения с трудностями в учебе и получении отрицательных оценок своей учебной деятельности, ребеноксо временем утрачивает желание учиться, выполнять какие-либо школьные обязанности, теряется вера в свои силы и возможности.

Изучение динамики формирования пониженной обучаемости и возможностей ее изменения у старших дошкольников и учеников первых классов позволило выделить особенности таких детей:

1) недостаточная самостоятельность мышления, потребность постоянно опираться на подсказку, неумение самостоятельно выделить объект мысли и совершать с ним требуемые в данных условиях преобразования;

2) большая затруднительность абстрагировать существенные признаки усваиваемого материала и обобщения их в понятия, вызванная поверхностностью, неэкономичностью, отсутствием системы в анализе;

3) низкая осознанность интеллектуальной деятельности, преобладание в ней интуитивно-практических компонентов, стремление работать методом «проб и ошибок», совершая обобщение в образной форме с опорой на образец;

4) низкая гибкость интеллекта, сложности перестройки при переходе в новые условия, потребность в использовании знакомых способов и действий, приоритет общему стилю деятельности без планирования и самоконтроля действий;

5) неустойчивость интеллектуальной деятельности.

Учителям необходимо ориентироваться, в первую очередь, на преодоление причин, которые ведут к неуспеваемости, на создание для отстающих детей педагогических условий, компенсирующих пониженную обучаемость за счет развития других — положительных сторон личности: старательность, высокая работоспособность и т. д. Подобные меры могут частично продвигать ребенка вперед, формировать у него веру в свои учебные возможности.Появляющиеся успехи в учении постепенно будут вести к коррекции мотивов учения, направляемых на стимулирование учебной деятельности.

Литература

1. Доналдсон М. «Мыслительная деятельность детей». М.: Просв. 1985.
2. Ананьев Б.Г. Собрание соч. Т. 2. М.: Педагогика, 1980.
3. Кравцова Е.Е. «Психологические проблемы готовности». М., Пед., 1991.
4. Давыдов В.В. Диагностика готовности детей к обучению в школе. Методические рекомендации. Авторский коллектив под рук. Дмитриева Ю.А. Проф. образов. 1994.
5. Безруких М.М., Ефимова СП. «Знаете ли вы своего ученика?» М.: Просв. 1991
6. Короткова Н., Михайленко Н. «К портрету современного дошкольника». М. «Дошкольное воспитание». №1-93.
7. Матвеева О.А, Львова Е.А. «Модель коррекционно-развивающей работы детьми 6-12 лет». «Журнал практического психолога» №3, 6. 1997.
8. Овчарова Р.В. «Справочная книга школьного психолога». М.: Прос, 1996. с. 351.

Подходы к определению сущности и виды каналов распределения

Баранова Н.А., Лузин А.В.
г. Костанай

Основная часть производителей реализуют свои товары через посредников. Каждый из них желает сформировать собственный канал распределения продукции своего предприятия.

Определения канала распределения, данные различными авторами, приведены в Таблице 1.

Таблица 1 – Определения канала распределения, данные различными авторами

Автор	Определение термина «канал распределения»
Котлер Ф.	Канал распределения - множествопредприятий или конкретных людей, которые принимают на себя или помогают передать кому-то третьему право собственности на конкретный товар или услугу на их пути от производителя к покупателю.
Эриашвили Н.Д.	Каналы распределения- это временные звенья, объединение физических и юридических лиц, принимающих на себя право собственности на товары на их пути к конечному потребителю (или помогающие их приобретению).
Бейкер М.	Канал распределения - путь, по которому передаётся право собственности на товары от места производства до места потребления, проходя участников контракта, которые либо принимают право собственности, либо способствуют его передаче.
Ньюмен Э.	Канал распределения - есть метод доставки товара потребителям.
Басовский Л.Е.	Канал распределения - это путь, по которому товары движутся от производителей к потребителям.
Муртузалиева Т.В.	Канал распределения - это транспортно-экспедиционные операции по передвижению товара.

На данный момент существует множество определений понятия «канал распределения», анализируя данные определения можно сказать, что канал распределения - это определенный маршрут, через который проходит товар с момента его создания до попадания в руки конечного потребителя. Более того, на основе анализа определений канала распределения можно выделить три подхода к его рассмотрению (см. Рисунок 1).

В реальной действительностиприменяютсяразные варианты распределения товаров: при помощи промежуточных звеньев (косвенный канал), либо без них (прямой канал) или их комбинация. Это связано со многими факторами[1]:

- намерения и способности производителя брать на себя риск по организации сбыта своей продукции; наличия конкуренции и их товарной политики;
- умение быстро реагировать на изменения конъюнктуры рынка; хорошего имиджа и авторитета компании;
- существующих законов и договоренностей.

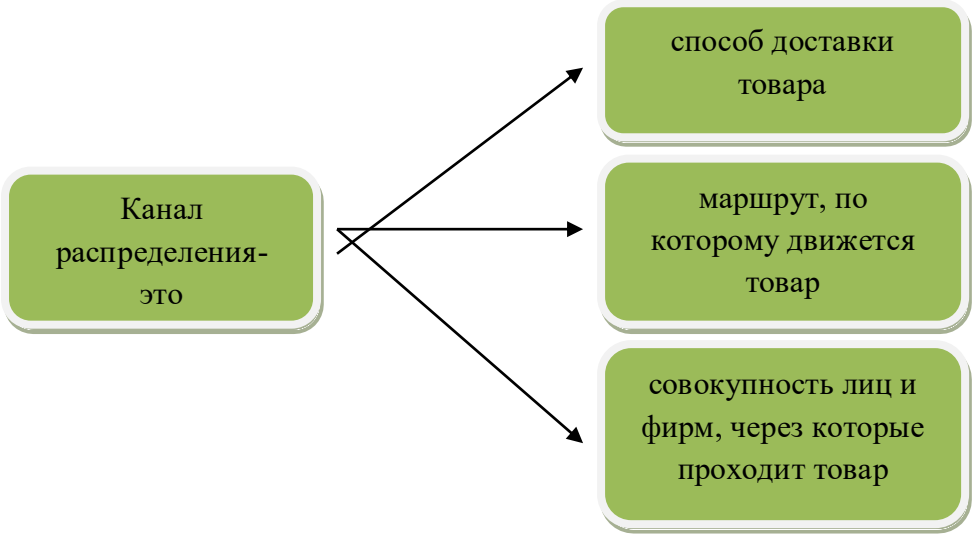

Рисунок 1 –Подходы к рассмотрению канала распределения

Прямые каналыпочти всегда используются производителями, которые желают самостоятельно контактировать с их покупателями. Для ихпродукции нет необходимости предварительного складирования, нужно правильное качественное обслуживание, рынок сбыта имеет свои границы.Косвенныеже каналы,наоборот, применяются для увеличения продаж, роста основных рынков сбыта, уменьшениярасходов на товародвижение и т.д.

Таким образом, организация каналов распределения предусматривает три основных способа сбыта[2]:

- прямой - когда производитель сам реализует свою продукцию покупателям;
- через посредника - сбыт происходит через звенья (независимые посредники);
- комбинированный - товары реализуются как непосредственно фирмой-производителем, так и через независимые компании.

Как правило, все эти способы имеют свои достоинства и недостатки. Так, например, при прямом сбыте сокращаются затраты на товародвижение, повышается культура обслуживания, производитель лучше узнает своего покупателя, но при этом обычно географически рынок очень ограничен. В случае же с посредником продукция быстро распространяется и увеличивается объем продаж, но при этом сложнее контролировать весь процесс реализации товара.

Каналы распределения можно разделить по количеству уровней товародвижения. *Уровень канала распределения* – это отдельный посредник, который способствует движению продукции к потребителю.Так как необходимую работу выполняет и производитель, и конечный потребитель, они тоже учитываются в канале распределения. Пример каналов распределения с разным количеством уровней приведен на Рисунке 2.

Рисунок 2 - Каналы распределения по уровням (длина канала)

Чаще всего применяется приведенные выше каналы, но встречаются каналы и с большим количеством звеньев, однако гораздо реже. Такие каналы обычно используются фирмами, которые хотят увеличить свои рынки и объем сбыта, при этом они отказываются от многих сбытовых функций и расходов, но вместе с тем ослабевает контроль над сбытом и ослабевают контакты с конечными покупателями. Производители считают, что чем больше уровней каналов сбыта, тем сложнее его контролировать. Кроме того проходя через каждое звено товар несколько удорожается, что может отрицательно сказаться на спросе. Также есть товары, по которым каналы распределения имеют традиционный, устоявшийся характер. Например, хлеб, молоко, некоторые виды овощной продукции продаются производителями непосредственно розничной торговле, минуя оптовых торговцев. В экономической литературе по маркетингу принято различать «длину» и «ширину» канала распределения.

После выбора варианта канала (его длины)фирма определяется с его шириной. И если длина канала распределения- это количество уровней в канале распределения, то ширина- это количество независимых посредников на каждом уровне(см. Рисунок 3).

Рисунок 3 – Каналы распределения (ширина канала)

Многие компании могут использовать для своего одного товара сразу несколько каналов распределения и менять методы распределения в зависимости от жизненного цикла.Так товар может переходить от эксклюзивного распределения к избирательному, а после к интенсивному.

Выделенные выше признаки, по которым выделяются виды каналов распределения являются основными, которые встречаются чаще всего в специализированной зарубежной и отечественной литературе, но есть и другие классификационные признаки (см. Таблицу 2).

Таблица 2 - Общие признаки классификации каналов распределения

Классификационный признак	Виды каналов распределения
Способ сбыта	- Прямой канал распределения; - косвенный канал распределения; - комбинированный канал распределения;
Уровень канала распределения (длина канала)	- Канал распределения нулевого уровня - Одноуровневый канал - Двухуровневый канал - Трехуровневый канал
Ширина канала распределения	- Интенсивное распределение - Избирательное распределение - Эксклюзивное распределение
По типу организации вертикальных маркетинговых систем	- Корпоративные системы распределения; - Договорные - Управляемые
В зависимости от маркетинговой системы	- Горизонтальные каналы распределения - Вертикальные каналы распределения

Подводя итоги можно сказать, что каналы распределения представляют собой деятельность по доведению продукции фирмы до конечного потребителя. Выбор того или иного каналараспределения собственной продукции зависит от сложившихся на рынке условий, миссии и стратегии самой фирмы.

Литература

1. Управление маркетингом / Под ред. Короткова А.В., Синяевой И.М. - М.: Юнити-Дана, 2005. – 463 с.

2. Наумов В.Н.Маркетинг сбыта / Под науч. ред. Багиева Г.Л. - СПб: Изд-во СПбГУЭФ, 2009. - 84 с.

К вопросу о коммерческой деятельности предприятия

Баранова Н.А., Мендыбекова Н.Н.
г. Костанай

Товарно-денежные отношения являются господствующими в условиях рыночной экономики, поэтому любой продукт, произведенный на предприятиях, обязательно покупается и продается, т.е. проходит через стадию обмена. Между продавцами и покупателями товара осуществляется сбыт и закупка товаров, заключаются сделки купли-продажи, оказываются посреднические и другие услуги.

У большинства людей коммерция ассоциируется с торговлей. Термин «коммерция» происходит от латинского commercium и означает торговля. Однако для выяснения понятия и сущности коммерческой деятельности такое толкование термина является явно недостаточным и слишком узким.

Под коммерческой деятельностью, в самом широком смысле, понимается «любая предпринимательская деятельность физических и юридических лиц по оказанию услуг и осуществлению операций купли-продажи товаров с целью получения прибыли» [1].

Проведенный анализ показал, что однозначного толкования понятия «коммерческая деятельность» не существует (см. Таблицу 1).

Таблица 1 – Определения понятия «коммерческая деятельность» с точки зрения отдельных авторов

Автор	Точка зрения авторов
Л.В. Балабанова	Коммерческая деятельность – это комплекс элементов торговой деятельности, которые направлены на получение прибыли.
П.И. Вахрин	Коммерческая работа – это созданная на хозяйственном подсчете деятельность торговых предприятий, которая связана с отношением денежного обмена и организацией доставления товаров от производителя к потребителю в целях удовлетворения реального спроса.
Л.М. Осипова, И.М. Синяева	Коммерческая деятельность – это совокупность операций фирм по анализу рынков, вступлению в контрактные отношения с посредниками, заключению договоров с банками, ведению рекламы и т. д.

Ф.П. Половцева	Коммерческая деятельность – это особый вид деятельности, который связан с продажей товаров и от которого зависит результат торговой деятельности предприятия, т.е. то процесс обмена, в результате которого товары от поставщика переходят во владение торговой фирмы с ориентацией на удовлетворение спроса.
А.В. Бусыгин	Коммерческая деятельность -это совокупность операций, которые обеспечивают покупку и продажу товаров, и совместно с торговыми процессами определяют торговлю как отдельный вид деятельности.
И.К. Беляевский	Коммерческая деятельность – это операции по купле-продаже и хранению товаров для получения прибыли и удовлетворения покупательского спроса на рынке.
И.К. Марченко	Коммерческая деятельность – это совокупность организационных мероприятий, которые направлены на управление и организацию процессов купли-продажи товаров для удовлетворения покупательского спроса и получения прибыли.
О. Н. Русева, А.С. Балан	Коммерческая деятельность – это особый вид деятельности, который включает в себя обмен финансовыми ценностями и услугами, взаимовыгодные сделки по продаже продукции и приобретению материально-технических ресурсов.
С.Н. Виноградова	Коммерческая деятельность – это самостоятельный вид деятельности, который проявляется в разнообразных формах, занимает важное место в сфере обращения и основан на рыночных принципах и законах.
Р.С. Молдабаев	Коммерческая деятельность — это деятельность по продаже или содействию продаже товаров и услуг.
А.Е. Калкабаева	Коммерческая деятельность – это вид торгового предпринимательства или благородного бизнеса, который основан на цивилизованной экономике в условиях рынка.

Представленные определения свидетельствуют о том, что большинство авторов под коммерческой деятельностью понимают товарно-денежные отношения между субъектами рынка и вместе с этим, можно сделать выводы, что коммерческую деятельность определяют с точки зрения различных подходов (см. Рисунок 1).

Главная цель коммерческой деятельности – получение прибыли и соответственно она может осуществляться в разнообразных сферах деятельности: материальной, производственной, биржевой, диллерской и т.д. Субъекты рынка чаще всего вынуждены заниматься несколькими видами деятельности, комбинируя их, учитывая изменения на рынке [2].

Вместе с этим, М.А. Федорова в структуру торговой деятельности предприятий включает вопросы формирования торгово-технологических операций и процесс управления ими со стороны отдельных коммерческих подразделений такой организации [3].

К основным задачам коммерческой деятельности можно отнести [2]:

- взаимовыгодные отношения хозяйствующих субъектов;
- упрочнение договорных отношений;
- повышение эффективности прямых хозяйственных связей;
- защита и обеспечение приоритета интересов потребителей;
- введение передовых методов розничных и оптовых продаж;
- улучшения качества работы по исследованию спроса;

- развитие механизма контроля спросом и предложением, товарными средствами, создание конкурентоспособного ассортимента;
- побуждение к покупке, послепродажное обслуживание;
- оперативная и правильная реакция на перемены, возникающие на рынке.

Рисунок 1 – Подходы к определению коммерческой деятельности

Так как организация работы коммерческих служб предполагает учет множества специфических особенностей, начиная с экономических основ и заканчивая структурой документооборота, толкование термина «коммерческий» имеет, прежде всего, практическое значение. Профессиональная подготовка коммерческих работников производится особым образом. Вместе с базовыми знаниями в области управления и экономики, коммерсант должен уметь принимать нестандартные решения по выявлению высоко рентабельных сфер приложения труда и обладать рядом специфических навыков в области ведения переговоров и делового общения.

Так как организация работы коммерческих служб предполагает учет множества специфических особенностей, начиная с экономических основ и заканчивая структурой документооборота, толкование термина «коммерческий» имеет, прежде всего, практическое значение. Профессиональная подготовка коммерческих работников производится особым образом. Вместе с базовыми знаниями в области управления и экономики, коммерсант должен уметь принимать нестандартные решения по выявлению высоко рентабельных сфер приложения труда и обладать рядом специфических навыков в области ведения переговоров и делового общения.

Материальные товары и нематериальные блага и услуги, подлежащие купле-продаже или обмену в сфере обращения являются объектами профессиональной деятельности коммерсанта.

Допускается условное деление всех компаний, организаций, фирм и учреждений, существующих на рынке, на две основные группы: коммерческие и некоммерческие (см. Таблицу 2).

Таблица 2 – Субъекты коммерческой деятельности, действующие на товарном рынке

Коммерческие организации	Некоммерческие организации
− Предприятия в области материального производства (заводы, фабрики); − организации производственной инфраструктуры (предприятия связи, торгово-посреднические и транспортные предприятия); − непроизводственнойпредприятия(сфера развлечений и услуг); − субъекты фондового рынка.	− Организациипредоставляющие услуги образования и здравоохранения; − организации государственного управления.

Купля-продажа товаров является предметом торговой деятельности. В качестве товара следует рассматривать не только произведенные материально-вещественные объекты, но и объекты интеллектуальной собственности и услуги. Как объект коммерческих операций, товар обладает реальной и потенциальной полезностью.

Таким образом, коммерческая деятельность отличается от предпринимательской деятельности на товарном рынке лишь тем, что не охватывает сам процесс изготовления товара или оказания услуги, но при этом является ее частью. К категории субъектов продажи может быть отнесена любая организация, участвующая в процессе обмена, предлагая на рынок продукты труда своих работников. Важно учитывать, что деятельность принято квалифицировать как коммерческую, если данный субъект предполагает получение доходов от оказания услуг или продажи (сбыта) товаров, превышающих по размеру затраты на их создание. Представление о деятельности по приобретению изделий для производства товаров и оказания услуг, сырья и материалов формируется аналогичным образом.

В силу однородности целей маркетинга и коммерческой деятельности - получение прибыли через удовлетворение потребностей покупателей, существует прямая связь между ними. Но если маркетинг выступает как концепция, направленная на формирование спроса, потребности и побуждения к покупке, то коммерческая деятельность посредством коммерческих операций, которые имеют абсолютно самостоятельное значение и маркетингом не охватываются, обслуживает сам процесс купли-продажи. Поэтому маркетинг и коммерцию необходимо использовать в комплексе, для достижения общих целей и нужного эффекта.

Литература

1. Абчук В.А. Коммерция: учебник / В.А. Абчук. – СПб.: Изд-во Михайлова В.А., 2011.

2. Виноградова С.Н. Коммерческая деятельность: учебник / С.Н. Виноградова– 2-е изд., испр. – Минск, 2012.

3. Федорова М.А. Коммерческая деятельность торгового предприятия: сущность и основные направления // Социально-экономические явления и процессы. – 2014. – № 10 (Том 9). – С. 110–115.

Финансовое состояние предприятия и пути его улучшения

Камзина Г.А., Буркулов М. А.
г. Костанай

Сегодня только единичные предприятия из десятков имеют бизнес-планы развития. Дело в том, что руководители этого огромного большинства предприятий не понимают всей важности данного документа. Но если бы такой документ составлялся, то директор предприятия еще на стадии планирования мог бы предвидеть отклонения, диспропорции и кассовые разрывы и, следовательно, их устранить.

Не менее важен вопрос об организации учета на предприятии. Учет требует денег. И чем достоверней, объективней и своевременней информация, тем она дороже.

Каждому члену коллектива управленцев нужна своя информация, а поэтому очень важно, чтобы исходная информация была приспособлена для целей аналитики, а выходные данные содержали столько показателей, сколько нужно.

Забыто то, что статические показатели не в полной мере отражают фактическое состояние предприятия. В то же время динамические показатели не в фаворе. А ведь именно они могут объяснить, почему предприятие испытывает непрерывный бюджетный дефицит. Но ведь бюджетный дефицит есть не причина, а следствие других процессов, увидеть и оценить которые можно только в динамике.

Выполнение каждой фазы управления создает основу для решения важнейшей задачи — уменьшения длительности оборота. Ведь именно увеличение оборачиваемости текущих активов и есть основная задача финансового менеджера на предприятии. Достигнув определенного уровня оборачиваемости, можно быть уверенным в высокой платежеспособности, финансовой устойчивости и доходности.

Фаза анализа в процессе управления предприятием представляет собой не единое действие, а состоит из ряда этапов. Первым таким этапом и является диагностика состояния предприятия на основе информации, которая содержится в ежеквартальных открытых документах. Этот этап нужен, в первую очередь, для сокращения последующих объемов работ.

Однако до сих пор финансовое состояние практически неуправляемо, так как оно фиксируется по фактическим данным бухгалтерской отчетности. Множество предприятий не имеют возможности принимать оперативные решения по стабилизации финансового состояния.

Основной инструмент финансового анализа — аналитические коэффициенты, которые могут быть рассчитаны по данным бухгалтерской отчетности и оказываются полезными для принятия хозяйственных решений.

В настоящее время разработано большое число разнообразных аналитических коэффициентов, для которых характерна множественность способов количественного отображения одних и тех же величин, отсутствие связей между ними, их относительная изолированность, различия в уровне их критических значений, несравнимость.

Финансовое состояние предприятия характеризуется системой показателей, отражающих состояние капитала в процессе его кругооборота, и способность субъекта хозяйствования финансировать свою деятельность на фиксированный момент времени. Оно может быть устойчивым, неустойчивым и кризисным. Финансовые коэффициенты, являясь показателями хозяйственной деятельности предприятия и степени его финансовой устойчивости, численно выражают риск неблагоприятного развития финансовой ситуации на предприятии.

В работе был проведен анализ финансового состояния предприятия ТОО «Персона»

Анализ финансового состояния показал следующее.

Наибольший удельный вес в структуре активов занимают оборотные активы, их структура за период возросла на 1,462%.

Наибольший удельный вес в структуре оборотных активов имеют запасы. Это является не очень хорошо для предприятия, оно должно избавляться от излишков и к 2017 году удельный вес запасов снижается на 11,755 %.

В структуре пассивов наибольший удельный вес занимает заемный капитал, его удельный вес за период снизился на 11,554%. Это является положительной тенденцией, т.к. если в 2015 году можно говорить о низкой автономии предприятия, то к 2017 году предприятие стало более независимым от внешних источников.

Отсутствие долгосрочных займов может свидетельствовать об отсутствие инвестиций в производство

Выручка возросла к 2017 году более чем в 2 раза, это может свидетельствовать о росте спроса на продукцию предприятия.

Интенсивность роста себестоимости ниже интенсивности роста выручки, что может говорить о грамотной политике в области управления затратами

Чистая прибыль предприятия к 2017 году возросла практически в 2,5 раза.

У предприятия наблюдается острая нехватка ликвидных средств. Для решения этой проблемы предприятию необходимо проводить работу с дебиторами по погашению задолженности, переводить запасы в денежные средства и эквиваленты

На протяжении рассмотренного периода финансовое состояние предприятие кризисное в следствии большой величины запасов, которые не могут быть покрыты собственными источниками и собственными оборотными средствами. Как отмечалось выше, предприятию необходимо избавляться от излишних запасов.

У предприятия низкая вероятность банкротства, при этом диагностируется хорошие долгосрочные финансовые перспективы

Неблагоприятным является увеличение как увеличение операционного, так и финансового цикла. Увеличение финансового цикла об увеличении времени, в течение которого ресурсы отвлечены из оборота.

Предприятию необходимо сократить финансовый цикл, т.е. сократить операционный цикл и замедлить срок оборота кредиторской задолженности.

Литература

1. Закон Республики Казахстан от 4 июля 2003 года №474-II О государственном регулировании и надзоре финансового рынка и финансовых организаций.
2. zakon. kz/4457738-bazel-3-budet-vnedrj atsj a-v-kazakhstane. html.
3. investfunds. kz/news/fond-problemnyh-aktivov-pri-nacionalnom-banke-rk-pristupil-k-rabote-ia-kaztag-24245/

Бизнес - планирование в Казахстане

Коренева Е.С.
г. Костанай

В условиях не стабильной рыночной экономики, низких зарплатах, высоких цен, условием для выживания может стать создание собственного бизнеса. Малые предприятия не должны быть организованы спонтанно, собственное дело – ответственный шаг. Ведение бизнеса обязательно должно быть ориентировано на стратегическое планирование, что актуально в условиях экономических реалий[2].

Сегодня организационная культура бизнеса не определяет пределы его гибкости, не выражает степень подготовленности к осуществлению преобразований. Важнейшим элементом для создания собственного бизнеса является прогноз слабых и сильных сторон рыночных отношений. Осуществить прогноз можно с помощью бизнес-плана.

Разработка бизнес-плана для малого бизнеса в Казахстане потребуется предпринимателю не только на начальном этапе создания собственного бизнеса. Его необходимо предоставить заинтересованной стороне также и с целью кредитования, например, банку-заемщику, и для получения гранта, и для инвестора, если планируется привлечение сторонних вливаний[3].

Бизнес-план – это не только попытка проанализировать ваш бизнес и его шансы, но и ваше руководство к действию в ближайшем будущем после запуска бизнеса. Бизнес-планирование как метод оценки эффективности проектов широко применяется в современной практике.

Бизнес-план является программой эффективного управления предприятием, направленной на повышение его конкурентоспособности и устойчивого финансового положения.

Успех предприятия может быть обеспечен, если все имеющиеся ресурсы будут направлены на достижение единой цели и использованы с максимальным эффектом. Этому в значительной степени способствует разработка и внедрение бизнес-плана работы предприятия. Он разрабатывается для обоснования текущего и перспективного планирования развития предприятия, выработки (выбора) новых видов деятельности.

Бизнес-план может быть составлен на период от 3-5 лет: на первый (текущий) год с детальным рассмотрением хозяйственной деятельности предприятия в предстоящие 12 месяцев и укрупненно на последующий период[5].

Такой план включает описание предприятия, его потенциальные возможности, оценку внутренней и внешней среды в бизнесе и времени, конкретные данные о стратегии маркетинга и развитии бизнеса. В нем отмечаются возможности рисков, т.е. показывается, что их существование учтено в плане и намечены меры по их снижению.

Составлению бизнес-плана должны предшествовать анализ финансово-хозяйственной деятельности предприятия, рынка и технико-экономические исследования различных альтернатив развития предприятия на основе общепризнанных стандартов[1].

С помощью Бизнес-плана:

– вырабатывается стратегия выживания предприятия
– составляется план проведения реорганизационных мероприятий
– организуется управление предприятием в условиях кризиса
– обосновывается необходимость и возможность предоставления предприятию государственной поддержки

В настоящее время разработка бизнес-плана полезна для всех казахстанских предприятий, так как большинство из них испытывают финансовые затруднения, либо осваивают рынки сбыта. А бизнес-план это документ, ориентированный на достижение успеха главным образом в финансово-экономической области. Содержание и структура бизнес-плана предприятия строго не регламентированы, и в отличие от плана производственно-хозяйственной деятельности он может содержать произвольное число разделов, различные содержание, наполнение.

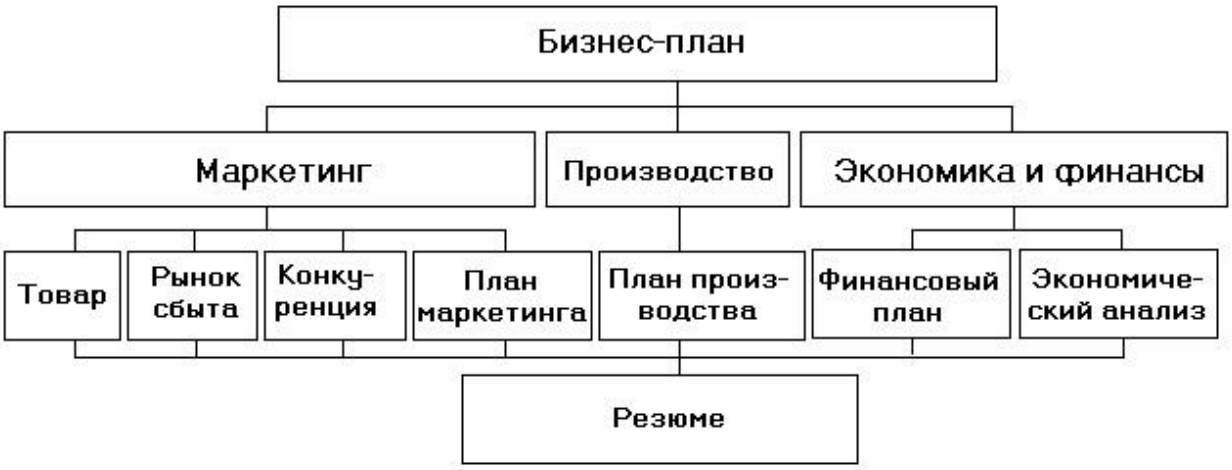

Рисунок 1 -Блок-схема бизнес плана предприятия

Какова бы ни была структура бизнес-плана, он всегда будет содержать основополагающие разделы, такие как маркетинг,производство, финансы[4].

Для оценки эффективности бизнес-плана используют комплексную систему показателей, включающую:

– основные финансовые показатели работы организации (объем реализованной продукции, себестоимость продукции, прибыль, численность работающих, фонд оплаты труда, основные фонды)

– качественные показатели, характеризующие эффективность производства за счет интенсивной деятельности предприятия (рентабельность, затраты на 1 тенге реализованной продукции, материалоемкость, фондоотдача, производительность)

– показатели, характеризующие финансовую силу предприятия, его ликвидность (коэффициент текущей ликвидности, коэффициент обеспеченности собственными средствами, оборачиваемость капитала, коэффициент восстановления платежеспособности).

На начало 2018 года в Казахстане можно использовать две формы организации бизнеса: индивидуальный предприниматель и организация (или ее филиал). Индивидуальный предприниматель должен зарегистрироваться в территориальном налоговом органе Казахстана. Деятельность предпринимателя без регистрации запрещена. Физические лица признаются предпринимателями при соблюдении одного из условий: 1) наличие наемных работников на постоянной основе; 2) совокупный годовой доход от предпринимательской деятельности, превышающий необлагаемый доход, установленный законодательными документами республики Казахстан. В 2010 году необлагаемый месячный доход в Казахстане составляет **28 284** тенге. Таким образом, если Ваш доход от деятельности в Казахстане превышает сумму **28 284** умноженную на 12 (месяцев), Вам следует зарегистрироваться в качестве ИП и заплатить налоги.

Можно сделать вывод, что планирование бизнес-процессов и бизнеса в целом, **является** важной частью работы управления компанией. Оно будет эффективно только в том случае, когда этим этапам будет уделяться достаточно времени и сил.

Литература

1. А.А. Баранов Развитие производственных систем. Стратегия бизнес-прорыва. Кайдзен. Лидерство. Бережливое производство / А.А. Баранов. - М.: Питер, 2015. - 497 с.

2. Андерсон Джордж У. Лучшие практики внедрения SAP / Андерсон Джордж У.. - М.: ЛОРИ, 2014. - 193 с.

3. Б. Волгин Деловые совещания / Б. Волгин. - М.: Московский рабочий, 2017. - 160 с.

4. Бизнес - план 3-е изд.. - М.: Финансы и статистика, 2016. - 256 с.

5. В.В. Гришин Разрабатываем бизнес-стратегию фирмы. Практическое пособие / В.В. Гришин. - М.: Дашков и К, 2012. - 668 с.

5. Д. Химсел Руководство в стиле Сопрано. Как стать настоящим боссом своей организации / Д. Химсел. - М.: Олимп-Бизнес, 2017. - 340 с.

Управление текучестью кадров или мобильность трудовых ресурсов

Кузьменко А.Т.
г. Костанай

Проблемы движения персонала конкретного предприятия выступают частью общей проблемы мобильности рабочей силы. Мобильность выполняет функцию распределения предложения рабочей силы между различными видами ее использования. Мобильность носит двоякий характер: с одной стороны, ее можно рассматривать в качестве положительного явления, расширяющего возможности работника и увеличивающего его способность к адаптации, а с другой – можно говорить о сбоях в производственном механизме предприятия, снижении качества его трудовых ресурсов, а также о проблемах людей, оторванных от привычной работы и несущих соответствующие потери.

Факторы, вызывающие движение персонала, разнообразны, имеют разные источники, сила их влияния различна, изменчива и часто трудно поддается количественной оценке. По степени управляемости факторы бывают разделены на 3 группы:

1) факторы, возникающие на самом предприятии (величина заработной платы, условия труда, уровень автоматизации труда, перспектива профессионального роста ит.п.);

2) личностные факторы (возраст работников, уровень их образования, опыт работы и т.п.);

3) факторы, внешние по отношению к предприятию (экономическая ситуация в регионе, семейные обстоятельства, появление новых предприятий и т.п.).

Движение персонала в организации может проявляться в различных формах: внутри профессиональная (квалификационная), межпрофессиональная, междолжностная., ротация, текучесть, высвобождение персонала.

Трудовые перемещения персонала из одного подразделения в другое или *ротация кадров* должны планироваться. Главная цель системы ротации кадров - это оптимальная расстановка кадров различного уровня во всей компании для продуктивного развития бизнеса. Она служит улучшению работы конкретных подразделений, которые по своим показателям развития бизнеса не достигают поставленных задач.

Предварительный этап, предшествующий ротации и являющейся для нее основной, -это оценка персонала. Ротация базируется на отборе кандидатов, которые по квалификации, опыту и профессиональной подготовке соответствует требованиям, определенным в должностной инструкции.

Разновидности ротации:

1) ’’кольцевая’’, при которой работник, пройдя ряд должностей за определенный период времени, вновь возвращается на свою должность;

2)’’короткая’’: для нее характерно прохождение работником небольшого и четко спланированного количества должностей до своей основной должности; используется, как правило, в подсистемах становления или формирования специалистов и руководителей после приема на работу;

3) ’’безвозвратная’’: продвижение без возврата на свою ’’стартовую’’ должность.

Варианты ротации руководителей:

1) повышение или понижение в должности с расширением или уменьшением круга должностных обязанностей, увеличением или уменьшением прав;

2) повышение уровня квалификации, сопровождающееся поручением руководителю более сложных задач, не влекущих за собой повышение в должности, но связанных с повышением заработной платы;

3) смена круга задач и обязанностей, не вызванная повышением квалификации, не влекущая за собой повышение в должности и рост заработной платы;

Текучесть кадров - это стихийное, неорганизованное движение рабочей силы. Различают ее естественный уровень – в пределах 3-5% численности и повышенный уровень, вызывающий значительные экономические потери. Естественный уровень способствует обновлению производственных коллективов и не требует каких-либо чрезвычайных мер со стороны кадровых служб и руководства. Высокий уровень текучести указывает на недостатки в управлении персоналом и предприятием в целом. Поэтапное приведение уровня текучести к приемлемому значению можно представить, в частности, через возможность планирования предстоящих увольнений, увязки процессов увольнения с процессами найма, помощи работникам.

Этапы управления текучестью:

1) определение уровня текучести кадров;

2) определение экономических потерь, вызванных текучестью;

3) определение причин текучести;

4) определение системы мероприятий, направленных на нормализацию процесса высвобождения рабочей силы;

5) определение эффекта от осуществления разработанных мероприятий, совершенствование процедуры увольнения, преодоление излишнего уровня текучести.

Экономические потери от текучести кадров вызваны потерями рабочего времени; судебными издержками, вызванными незаконным увольнением, последующим восстановлением и оплатой времени вынужденного прогула; проведением процедуры найма работников на вакантное место; снижением производительности труда сотрудников, решивших уволиться; затратами на формирование стабильных трудовых коллективов с нормальным психологическим климатом.

Вопрос *о рационализации персонала* обычно возникает тогда, когда организация сокращает либо перестраивает свою деятельность.

Рационализация персонала опирается на гибкую политику занятости, элементы которой представлены на рисунке 2.11.

Рационализация ведет к устранению излишней численности персонала, случаев несоответствия работников предъявляемым к ним требованиям, снижению дополнительных расходов из-за низкой производительности и качества труда.

Принципы рационализации:

· привязка к конкретным рабочим местам;

· минимизация общих затрат (текущих и будущих) и получение по возможности экономии;

· соблюдение трудового законодательства;

· наличие четких, максимально объективных критериев отбора увольняемых;

· открытость, полное информирование; компенсация и помощь в трудоустройстве.

В случае если рационализацию структуры кадров нельзя безболезненно провести перечисленными способами, а также за счёт повышения мобильности, обучения новым профессиям, создания дополнительных рабочих мест, то в критической ситуации приходится идти на сокращение штатов.

Отбор работников, подлежащих сокращению, происходит по критериям, которые могут формулироваться законодательством или трудовым договором. В соответствии с трудовым законодательством РФ при увольнении по сокращению численности или штата

преимущественное право на оставление на работе предоставляется работникам с более высокой производительностью труда и квалификацией.

Рисунок 1 - Направление политики занятости

При равной производительности труда и квалификации предпочтение отдается:

- семейным – при наличии двух или более иждивенцев;
- лицам, в семье которых нет других работников с самостоятельным заработком;
- работникам, получившим в данной организации трудовое увечье или профессиональное заболевание;
-· инвалидам;
-· работникам, повышающим свою квалификацию по направлению работодателя без отрыва от производства.

Управление высвобождением персонала – одна из важнейших функций управления человеческими ресурсами и требует согласованности действий руководства организации и службы управления персоналом.

Высвобождение персонала – движение работников, обусловленное ликвидацией рабочих мест или такой их реорганизацией, при которой изменяются требования к профессии (специальности) или квалификации работника, а также в связи с расторжением трудового договора по инициативе одной из сторон (работодателя или работника) или уходом на пенсию.

Управление высвобождением – вид деятельности, осуществляемый администрацией организации и ее службой управления персоналом в связи с увольнением работников в рамках требований Трудового кодекса РФ и предусматривающий разработку и реализацию мероприятий по оптимизации численности персонала экономической и социально-психологической поддержке увольняемых работников.

Планирование работы с увольняющимися сотрудниками основано на классификации увольнений по критерию – степень добровольности ухода работника из организации. Выделяют три вида увольнений:

1) увольнение по инициативе работника, (по собственному желанию;

2)по инициативе работодателя (или администрации);

3)в связи с выходом на пенсию.

Методы и формы работы служб управления человеческими ресурсами находятся исходя из вида увольнения. Функции службы управления персоналом исходя из вида увольнения представлены в таблице .

При увольнение по инициативе работника крайне важность поддержки со стороны администрации достаточно мала. Служба управления человеческими ресурсами может провести заключительное интервью, в котором сотруднику предлагают назвать истинные

причины увольнения, а также оценить различные аспекты производственной деятельности: психологический климат, стиль руководства, перспективы роста, объективность деловой оценки и оплаты труда. Главные цели заключительного интервью – анализ узких мест в организации; попытка повлиять на решение сотрудника об увольнении.

Причиной увольнения по инициативе администрации чаще всего является сокращение персонала или закрытие организации. Служба управления человеческими ресурсами проводит программу мероприятий: юридические консультации по поводу претензий и компенсаций; помощь будущим работодателям в наведении справок о сотруднике; психологическая поддержка при проведении организационных мероприятий, связанных с высвобождением работника; формирование новой системы целевых устремлений, новых схем профессионального и служебного продвижения.

Таблица 1 - Функции службы управления персоналом исходя из вида увольнения

Вид увольнения	Функции службы управления персоналом
По инициативе сотрудника	1.Анализ текучести кадров (выявление причин текучести) 2. Проведение заключительного интервью
По инициативе работодателя	1.Использование альтернативных мер: прекращение приема на работу; сокращение рабочего дня; направление на учебу с отрывом от производства; стимулирование ухода по собственному желанию; аутплейсмент. 2.Обеспечение соблюдения трудового законодательства. 3. Выбор кандидатов, подлежащих сокращению. 4. Решение проблемы наглядности процесса увольнения. 5. Юридические консультации по поводу возникающих претензий и компенсаций. 6. Профессиональные и психологические консультации. 7. Анализ и выявление узких мест в подготовке сотрудников. 8. Психологическая поддержка при проведении организационных мероприятий, связанных с вынужденным высвобождением.
Выход на пенсию	1.Курсы подготовки к выходу на пенсию. 2. Организация ’’скользящего пенсионирования’’. 3. Работа по дополнительному пенсионному обеспечению.

Прежде чем приступить к массовым увольнениям сотрудников, в чьем труде организация больше не нуждается, руководство должно попробовать использовать другие, менее болезненные средства сокращения численности, указанные в таблице 1.

Процесс аутплейсмента включает семь этапов:

1) Подведение итогов предыдущей трудовой деятельности. Результатом данного этапа является баланс возможностей увольняемого работника на базе его личностных характеристик и объективных условий на рынке труда. При разработке баланса используются методы собеседования, тесты самооценки, психологические тесты, оценка достигнутых результатов и профессиональных навыков.

2) Разработка проекта карьеры или нескольких его вариантов на базе баланса.

3) Оценка проекта с помощью метода стратегического маркетинга. Выбирается область деятельности, в которой положение работника с точки зрения ситуации на рынке труда наиболее благоприятно.

4) Определение стратегий поиска нового места работы, исходя из содержания проекта карьеры, сектора рынка труда, типа рабочего места.

5) Обучение высвобождаемых работников методам поиска работы. Осуществляются психологическая подготовка работника, обучение навыкам межличностных контактов.

6).Вовлечение работника в оперативный поиск нового места работы.

7) Контроль за действием работника на базе систематического анализа его результатов. Корректировка плана поиска.

Процесс увольнения работника в связи с его выходом на пенсию имеет ряд особенностей. В первую очередь, дата выхода заранее известна. Во-вторых, это событие связано с изменениями в личной жизни. Стоит сказать, что для некоторых, это кульминация карьеры, время, когда можно отдохнуть. Для других - это серьезная травма.

В преуспевающих компаниях организуются курсы подготовки на пенсию, которые могут проводиться в форме лекций и бесед однодневных и многодневных семинаров. Наиболее распространенные темы курсов: правовые нормы, возможности построения активного отдыха, консультации относительно второй карьеры вне организации и т. д.

’’Скользящее пенсионирование’’ распространено в зарубежной практике. Это система мероприятий по последовательному переходу от полноценной трудовой деятельности к окончательному уходу на пенсию, а также ряд мероприятий, обеспечивающих сопричастность пенсионера с трудовой жизнью (переход к неполной занятости, изменения в оплате труда, порядок выплат пенсионной страховки).

Система ’’скользящего пенсионирования’’ продолжает свое действие по отношению к работнику даже после ухода на пенсию. Работник приглашается для консультирования и решения производственных проблем, для участия в различного рода совещаниях.

Литература

1. Кораблева Г. Б. Социология профессий. - Екатеринбург: Изд-во УрГУ, 2012г.
2. Пантелеева Т. С. Экономические основы социальной работы : учебное пособие для вузов. — Москва: Академия, 2009.
3. Экономическая социология: учебное пособие для вузовв 2 т.. — М.: Университет, 2009
4. Социальное партнерство и социальная защита работников. — Москва: Альфа-М Инфра-М, 2013.
5. Якимова Т. Б. Институциональные преобразования в социальной сфере и экономическое развитие России. — Томск: РГ Графика, 2012. .
6. Журнал «Управление персоналом»

Роль госудрства в создании условий для развития человеческого капитала

Мустафина А.С.
г. Костанай

Развитие человеческого капитала во многом зависит от государственной политики в этой сфере. На данный момент времени во многих странах мира наблюдается тенденция повышения роли государства в развитии человеческого капитала. Казахстан не является исключением. Развитие человеческого капитала Республики Казахстан с учётом общенациональных поставленных интересов направлено на достижение нового качества человеческого капитала. Так, в Послании Президента Республики Казахстан Н.Назарбаева народу Казахстана от 10 января 2018 года «Новые возможности развития в условиях четвертой промышленной революции» седьмой задачей в основе модернизации Казахстана является человеческий капитал [1].

Государственные власти Республики Казахстан осуществляют выработку общей стратегии развития страны, где результатом реализации является высокий уровень

человеческого капитала. В Республике Казахстан на законодательном уровне закреплены организационные, экономические и правовые меры, направленные на создание необходимых условий для развития человеческого капитала.

На настоящий момент времени в Республике Казахстан в Стратегии Казахстан-2050 и Стратегическом плане развития до 2025 года и других государственных программах, которые направлены на модернизацию экономики страны уделено пристальное внимание формированию нового человеческого капитала [2, 3]. На государственном уровне человеческий капитал рассматривается в качестве основного фактора, который оказывает непосредственное влияние на повышение конкурентоспособности экономики страны.

В рамках данного направления в Казахстане Правительством была разработана Государственная программа форсированного индустриально-инновационного развития Республики Казахстан на 2015-2020 годы, в которой приоритетным направлением является создание конкурентоспособного человеческого капитала и его успешная реализация. В рамках данной программы человеческий капитал рассматривается в качестве главного ресурса обеспечения индустриально-инновационного развития и посткризисного восстановления страны, конкурентоспособности и стабильности экономики Республики Казахстан. В рамках этой программы предполагается, что человеческий капитал оказывает непосредственное влияние на вывод экономики страны на новый уровень развития, который отвечает требованиям современного времени [4].

Особое внимание на государственном уровне в Республике Казахстан уделено влиянию образования и науки на формирование и развитие человеческого капитала в стране. На основании Государственной программы развития образования Республики Казахстан на 2011-2020 годы следует, что знания - это один из основных факторов развития страны. Сфера образования в рамках данной программы выступает в качестве фундаментального направления по поддержке экономики страны. Также большое внимание уделено качеству образования, которое должно соответствовать международным стандартам и потребностям бизнес-среды [5].

Поставленная цель инновационно-индустриального развития еще раз показала, что необходимым условием дальнейшего роста экономики РК является модернизация всех сфер общественной жизни, в том числе и кадровой политики государства. В этой связи актуальным является всестороннее изучение кадрового потенциала экономики, проблем его развития, оценка текущего состояния и разработка предложений по совершенствованию. Кадровое обеспечение модернизации экономики в настоящее время имеет все шансы стать национальным конкурентным преимуществом Казахстана на мировом рынке, кроме того повышение эффективности отечественного кадрового потенциала оказывает существенное влияние на уровень жизни в стране. Но для этого необходимы совместные усилия государства, предпринимательского сектора и высшей школы.

Кадровый потенциал Казахстана, в широком смысле этого слова, представляет собой совокупные умения и навыки работников, которые могут быть использованы для повышения эффективности функционирования предприятий, проявляясь в различных сферах производства, в целях получения дохода (прибыли) или достижения социального эффекта. Кадровый потенциал может рассматриваться и в более узком смысле - в качестве временно свободных или резервных трудовых мест, которые потенциально могут быть заняты специалистами в результате их развития и обучения. На сегодняшний день кадровый потенциал играет большую роль в развитии страны. Повышение кадрового потенциала – вопрос национальной безопасности Республики Казахстан. Не инвестируя ресурсы в подготовку и образование сотрудников на всех уровнях, государство и бизнес рискуют потерять рыночные позиции [6].

Образование является основным приоритетным направлением и основным индикатором развития во всех цивилизованных странах мира. В Казахстане первое

высшее образование можно получить бесплатно на конкурсной основе, то есть посредством государственного заказа, а также и среднеспециальное образование по техническим и технологическим специальностям.

В экономической сфере Казахстана задействована в основном низкоквалифицированная рабочая сила. Это в перспективе может вызвать серьезные социальные проблемы. У государства не так много рычагов влияния на ситуацию и система образования один из них, где государство должно сыграть положительную роль особенно в долгосрочной перспективе. Прежде всего, необходимо учебным заведениям адаптироваться к требованиям рынка. Следует повысить конкуренцию между ВУЗами, колледжами и системой подготовки кадров рабочих специальностей.

Главные макроэкономические проблемы нашей страны – низкая производительность труда, невостребованные высококвалифицированные кадры при низком уровне высшего и среднего технического образования, дешёвая рабочая сила, непрестижность технических и рабочих специальностей.

Решить проблему можно только на уровне государства путем инвестиций в модернизацию производства и повышение квалификации персонала [7]. В первую очередь необходимо посмотреть на проблему более масштабно и не ограничиваться только лишь проблемами учебных заведений, а искать комплексное решение. Данная проблема связана с интересами разных участников рынка труда. В первую очередь нужно определить, чьи интересы являются первостепенными, а чьи интересы являются второстепенными. Для этого необходимо провести четкую градацию интересов участников рынка труда.

Первостепенными интересами, по-нашему мнению, должны стать интересы государства, а последующее место отводится интересам работодателя. Далее, необходимо указать интересы соискателей и только в последнюю очередь нужно рассматривать интересы учебных заведений. Интересы ранжируются следующим образом:

1. Интересы государства
2. Интересы работодателей
3. Интересы соискателей
4. Интересы учебных заведений

На сегодняшний день все эти интересы не имеют тесной взаимосвязи между собой. К примеру, учебные заведения в своей работе не в полной мере считаются с интересами работодателей и больше ориентированы на спрос населения и привлечение студентов. Вследствие чего наблюдаются перегибы в обучении определенных специальностей. По завершению обучения предоставляется официальный диплом и тем самым, удовлетворяются интересы только соискателей и учебных заведений, без учета интересов государства и работодателей.

Исходя из мировой практики следует установить партнерские отношения государства и бизнес-сектора в увеличении инвестиций в сектор подготовки современных востребованных специалистов высокого уровня, в исследованиях потребностей казахстанского рынка труда в перспективе.

Государство проявляет большую заинтересованность в создание необходимых условий для развития человеческого капитала при помощи применения правовых, организационных и экономических мер. Данные меры применяются в системе на основании учёта взаимодействия государства, науки и образования, представителей бизнес-структур.

Правительство должно нести ответственность за то, чтобы люди не были лишены доступа к образованию и профессиональной подготовке по финансовым соображениям. Как главный работодатель, правительство несет основное бремя ответственности за инвестирование средств в профессиональную подготовку кадров и повышение квалификации специалистов всех уровней. Вместе с тем, эта же ответственность лежит и на предприятиях, как государственного, так и частного секторов экономики.

Необходимы налоговые льготы также для граждан, обучающих своих детей на платной основе. Так, система личного подоходного налогообложения Российской Федерации предусматривает социальные налоговые вычеты по налогу на доходы физических лиц.

Таким образом, нашей стране необходимы основные мероприятия на уровне государственного управления и контроля со стороны государства по развитию кадрового потенциала в рамках приоритетов «третьей модернизации Казахстана» одновременно решая при этом задачи повышения уровня жизни населения.

Человеческое развитие является стратегически важным приоритетом для страны, который позволит вывести ее на качественно новый этап развития и занять достойную позицию на международной арене. Главный критерий успеха - уровень человеческого развития. Новая политика страны должна формироваться с учетом не только реалий трансформационного процесса и особенностей рыночной экономики, а прежде всего исходя из принципов человеческого развития, его целей и критериев оценки.

Литература

1 Послании Президента Республики Казахстан Н.Назарбаева народу Казахстана от 10 января 2018 года «Новые возможности развития в условиях четвертой промышленной революции».

2 Послание Президента Республики Казахстан - Лидера нации Нурсултана Назарбаева народу Казахстана «Стратегия «Казахстан-2050»: новый политический курс состоявшегося государства» от 14 декабря 2012 года.

3 Стратегический план развития Республики Казахстан до 2025 года. Указ Президента Республики Казахстан «Об утверждении Стратегического плана развития Республики Казахстан до 2025 года и о признании утратившими силу некоторых указов Президента Республики Казахстан» ноябрь 2017.

4 Государственная программа индустриально-инновационного развития Республики Казахстан на 2015-2019 годы. Указ Президента Республики Казахстан от 1 августа 2014 года № 874.

5 Государственная программа развития образования Республики Казахстан на 2011-2020 годы, утверждена Указом Президента Республики Казахстан № 1118 от 07.декабря.2010 года

6 Получение высшего образования в Казахстане // http://ya-student.kz/higher_education/summary/

7 Койков В.В., Абдрахманов А.Б., Солодовников М.П., Сидоркина Ю.С. Кадровый потенциал сферы науки и инноваций в здравоохранении. -Астана // http://www.group-global.org/publication/view/1746

Атыңнан айналайын, Батыр Баба!
(Әйгілі Батыр, рубасы Мұрат Мойынұлының – туғанына 350 жыл)

Каренов Р.С.
Қарағанды қ.

Кіріспе

XVII ғасырдағы Қазақ хандығының шекарасы шығыс, солтүстік-шығыста Балхаш көлі және Ертіс өзенінің жоғарғы ағысының беті, оңтүстікте Сырдарияның ортаңғы ағысы, Шу мен Талас өзендерінің жоғарғы және орта су ағысының айырығы, солтүстік-батыста Қараторғай және Сарысу өзендерінің межесі болған. Бұл туралы ақпарат жоңғар хандығының XVII ғасырдағы жасалған қарталарында мәлімет болған. Жалпы тарихты қарасаңыз осы екі хандық (*Қазақ-Жоңғар*) бір мезгілдерде құрылысымен-ақ қақтығыстардың басталып кеткені байқалады.

Нақты тарихта жоңғарлар қазақ еліне 1521 жылдан бастап тұрақты шабуыл жасай бастайды, сол шапқыншылық уақыт 234 жылға дейін созылды.

Қазақ еліне Батур-қонтайшы бастаған жоңғарлар XVII ғасырдың 20 жылдарында (1620 ж.) келді де, қазақтар негізінен батысқа және Сырдария бойына, ал кейбіреулері Нұра өзенінің орта ағысына ауа көшкен. XVII ғасырдың екінші (1660 ж.) жартысында Нұра өзенінің орта ағысы мен бас жағында Қуандық-Қарпық, ал Ерейментау даласында Қанжығалы рулары көшіп жүрді.

Қуандық руының шаруашылықтары Есіл өзенінің орта ағысында, Нұраның төменгі ағысын бойлай жатқан көлдер төңірегінде, Нұра өзенінің орта және жоғарғы ағысы бойында, Құланөтпес өзені аңғарында, Қосағаш, Наршөккен, Семізқыз, Бұғылы, Сарытау, Нілді, Жамантоғалы, Ортау тауларында орын тепті:

«Арғындар сол көшкеннен көше берді,
Батырлары жер шалып, қоныс көрді.
Есіл, Нұра, Сарысу, Қарқаралы,
Шалқар көл, Ұлытаудан алды жерді».

Арғындардың беделінің аспандап, қазаққа тірек болар тұсы, әсіресе Жоңғарлармен және Қытай әскеріне қарсы кезінде көрсеткен таңғажайып ерлігі, жан баласы таңқалар қаhарманды ғы және елді тамсандырар ауызбірлігі, жұдырықтай топтасқан ұйымшылдығы бүгінде біздің тарихымызда жақсы мәлім. Жау табанына ілікпей, қотарыла көшкен елді ұйымдастыру, олардың қауіпсіздігін сақтау ісін батырлар мен ел ағалары, билер қолдарына алды. Олар шамалары келгенше жауға қарсы соғыс салып, өліспей беріспеуге бел шешті.

Мұрат баба кім, оның ел тарихында қандай орны бар?

Ел жадында сақталған деректер мен әңгімелер жоңғар шапқыншылығы жылдарында тұлпар мініп, ту алған Мұрат Мойынұлының жүректілігі мен көзсіз ерлігі жайында талай әңгімелер жеткізеді. Соның бір дәлелін ол шыр етіп дүниеге келген бетте-ақ көрсеткен, жұдырығын тас-түйін жұмып, қан уыстап туғанын еске салатын қарттардың әңгімелері әлі күнге дейін қызықты.

Уақыт бұйрығы солай ма, жердің бетін бұлт шалып тұрды ма, Мұрат батыр мезгілінен бұрын ер жетіпті, - деп шежірелетеді бұл күнде көнекөз қариялар. Ат құлағында ойнап, тұлпар мініпті. Бес қаруын асынып түн баласы ұйқы көрмеген екен. Жеңгелері сонда: – Ауыл маңын шаңдатып жібердің ғой. Мұның не қылғаның? – деген.

Мұрат та ұшқыр ойлы екен:

– Бұл ертеден келе жатқан дүбір. Мен соның жеткізушісімін. Бесіктегі баланың тынышын алайын деп жүргем жоқ. Сол бала қамсыз болмасын, аңғал болмасын. Аңғал болса – алынар. Қамсыз болса — алды қараңғы болар. Жел тұрғанын кім білер? Назарлы болса – базарлы болар, – депті.

Мұрат Мойынұлының өскен ортасы, туған жылы, шапқыншылық кезіндегі ерлік жолдары, ұлы баба есімінің сан ғасырлар өтсе де ұмытылмай, халық жадында сақталу себептері «кеңестік дәуір» тұсындағы басылымдарда тиянақты жазылмады, зерттелмеді. Ал мұның түп-төркінін халық тарихына деген біржақты түсінік пен отаршылдық сананың өктемдігінен көрмеске шара да жоқ.

Ата-тектен тартып айтсақ, мынандай жіптің ұшын ұстар едік.

Әрбір тарихи кезеңде Арғынның әр руынан «атса оғы тиетін, айтса сөзі тиетін, қараса көзі тиетін» небір батырлар мен билер, әулие-әмбиелер шығады. Осының бір дәлелі ретінде ауыз әдебиетінде қалған аңызды келтіруге болады **(**Қырғыз ақыны Қатаған мен Сүйінбай Аронұлының айтысынан үзінді):

«Арқа деген жерімде, Арғын деген елім бар.
Анау жатқан Арғыным, арғыным атқа қонғанда,
Басыңнан аттап қарғыдым!
Арғын деген сансыз ел, мекен еткен қоныс қып,
Дүниенің жарымын!
Ешкім басып көрген жоқ, бұлардың қарқынын!»

...Арғын тайпасының тарихы да қазақтың барлық ру-тайпалары тәрізді сандаған ғасырларды қамтитын кең құлашты, терең тамырлы және қиыншылықтарға толы тағдыр соқпағын таптаурын қылған. Арғынның қалың - көптігін Құлтума акынның мынадай аспандата жырлауынан байқай аласыздар:

«Есіл-Нұра екі өзен малға жайлы,
Арғын асып Найманға келмес байлық.
Үркердей жылыстарсың Арғын көшсе,
Айналасы Арғынның алпыс айлық!»

Әр түрлі тарихи күрделі кезендерде және қилы замандарда сандаған ру-тайпалармен қосы және көрші болып, әлсіздердің ықпалынан, күштілердің қарауына ауысқан аумалы-төкпелі уақыт ағымында Арғындардың ата-бабалары казіргі кезеңге дейін зарығып жетті.

Арғыннан – Ергүл (Аргүл) бәйбішеден *Қотан,* Ботан (қыршын жасында дүниеден өткен) туады.

Қотан жырау (Қыдан немесе Қодан тайшы) Дешті Қыпшақтың әйгілі ақындарының бірі болған. Ол Арғын тайпасының негізін қалаушы болып табылады. Тарихтан Акжолдың 1456 жылы өлгені белгілі. Егер оның әкесі Қотан сол кезде тоқсанға таянғанын ескерер болсақ, Қотан ақын 1370 жылдарда туған деп жорамалдауға болады.

Тарихи көздер және ауыздан ауызға келе жатқан әңгімелер ортасында Арғындар қазақ елі жеке бір халық ретінде қалыптасу үдерісінде үлкен рөл ойнағаны туралы деректер бар. Мысалы, кейбір әңгімелерде Арғын тайпасы Ұлы Әбілхайыр ханмен ренжісіп, Жәнібек және Керейге еріп қазақ елін құруға өздерінің үлесін қосады деп айтылады. Ренжіскен себебі Қобыланды батыр сол кезде Арғындардың басын біріктіріп отырған Ақжол биді (кейбір әңгімелерде Дайырқожа деп келтіріледі) өлтіргені үшін батырды жауапқа тартпау. Бұл оқиғаны 1460-1466 жылдарға жатқызуға болады (яғни осы фактор тұнғыш рет тарих аренасына Қазақ хандығының шығуына түрткіл болды).

Аталарымыздан келе жатқан шежірелер бойынша Ақжол биден Қарақожа батыр туған, одан – даңқты Мейрам сопы

Қазтуған жырау шығармаларында замандасы Мейрам сопының бейнесін өрнектейтін мынадай өлең жолдары бар:

«Бес сопы ағайынды Мейрам шешен,
Арғынның тайпасына болған көсем,
Көркіне көз тоймайтын сұлу еді,
Өзі батыр қартайса да нұрлы әсем».

Мейрам сопы бабаның өнегелі өмірін шежіре-дастан етіп жырға косқан Мұрат руынан шыққан ақын Баттал Хасенұлы (1926-1994) батыр бейнесін былайша суреттеген:

«Аршын төс, кең иықты, ұзын бойлы,
Өткір көз, биік қабақ, терең ойлы,
Қыр мұрын, түзу мойын, қараторы,
Тұтасып кеткен дене, арқа жоны».

Арғын тайпасының құрамындағы белді ру – Қаракесек. Төрехан Майбастың шежіре кітабында былай делінген: «Қаракесек елі төрт атадан тұрады. Олар – Болатқожа, Қамбар, Шұбыртпалы, Жалықпас. Осы төрт атаның нәсілін Қаракесек деп атайды».

Смахан Бөкейхан өзінің шежіре деректерінде Қаракесекті былай таратады: «Мейрамның бәйбішесінің аты – Әргүл. Әргүл – Алшын Шоға бидің қызы. Әргүлді жеңгелері ертіп келеді. Күтуге екі жігіт, бір қыз береді. Қыздың аты – Қарқабат; екі жігіт: бірі – Жалықбас, бірі – Қамбар. Әргүлден төртеу туды: Қуандық, Бегендік, Шегендік, Сүйіндік.

...Мейрам жеңгесін алып, одан Шұбыртпалы туған. Ағыбай батыр елі. Қарқабат қызды алып, одан - Болатқожа... Лақап аты – Қаракесек».

Ергүл (Әргүл) бәйбішеден өсіп-өнген «Бес Мейрам» (Қуандық, Сүйіндік, Бегендік, Шегендік, Болатқожа) – «Үлкен Арғын» болып есептеледі:

«Мейрамның бес баласы арыстандай,
Оған қатар кім тұрар жарысқандай.
Ортадан ойып шыққан Қара нөкер,
Ертеден ел ауызында таныс – қандай».

Арғынның көбі де, бегі де, байы да, бары да Қуандық болады. Бұл жерде Иманжүсіптің мына бір тамаша өлең жолдары еске түседі:

«Абылай аспас Арқаның сары белі-ай,
Қуандық пен Сүйіндік жайлайды елі.
Қырық мың жылқы су ішсе лайланбас
Нияздың Аюлы мен Қара көлі-ай».

Қуандықтың байлығы, дәулеті «Біржан - Сара» айтысында былай деп берілген.
«Сұрасаң арғы атамды Қуандықты,
Қылыпты заманында жуандықты,
Аққошқар Сайдалының заманында,
Бір көлден 40-мың жылқы суарыпты».

Г.И. Потаниннің шежіре жинақтарында мынадай дерек бар: «Теперь перейдем к Куандыку. От Куандыка родились шестеро детей по имени: Есен, Карт, Алтай, Карпык, Борши и Темеш. От Есеня происходят агысевцы, от Карта калкамановцы, от Алтая происходят шесть волостей Алтаевского рода, из которых пять – в Акмолинском уезде и одна – в Атбасарском уезде».

Қуандықтың бәйбішесінен: Есенқарт (Есен), Аманқарт (Қарт), екінші әйелінен: Өмір, Темір; кіші әйелінен (Қарашаш анадан): Қарпық, Алтай. Алтайдан тараған ұрпақтар

Қарпық ұрпақтарына қарағанда көбірек болып, атақ-даңқтары кеңірек тарап, Алтай есімі Қарпықтың алдына шығарылып, Алтай-Қарпық атанған. Ұлағатты Бұқар жыраудың:

«Қазақтың үлкен үйі Алтай-Қарпық,
Ұлысқа үлгі болған аты артық», –

деген сөздері ерекше тарихта маңызы бар секілді. Алтай-Қарпық 32 (кейбір деректерде 44) болыс ел болған.

Қуандыққа жататын Есенқарттан (Есеннен) – Ағыс; Аманқарттан (Қарттан) – Қалқаман; Өмірден – Темеш; Темірден – Бөрші; Қарпықтан – Мәмбет, Тінәлі, Көзей (Тоқа); Алтайдан – Алысай (Алсай), Нұрбай, Әліке (Әлке), Байдалы, Сайдалы, Мойын, Кенжеқара.

Алтай бабамыздың алтыншы ұлы Мойын (Тілеуберлі) – кезінде бай да, батыр да болған, артында сөзбен жер қайыстырған, ұрпақ қалдырған, Орта жүз – Арғынның белді тұлғасы (Каренов Р.С. Ұрпағы ұлықтаған Мойын баба туралы толғам // Азия Транзит, 2007, № 11-12, 41-48 – беттер). Өзінің тарихи шежіресінде Мәшһүр Жүсіп Көпейұлы: «Мойын болмай ойын болмас» атанған. Алтайдың балаларының ішінде өскен-өнгені, толығы осы Мойын болса керек», – деген дерек келтірген. Бұл күнде Мойын бабамыздың бес ұлынан – Рақпанқұл, Аманқұл, Сарша, Саңай, Мұрат – тараған ұрпақ ұлан-ғайыр елге айналды.

Мойын бабаның кенжесі Мұрат – батыр, рубасы, дәулетті, бай адам болған.

Мұрат руынан тараған бес ата шежіресі туралы пікірлер

Осы уақытқа дейін жарияланған ғылыми еңбектерде Мұрат руынан тараған бес ата шежіресі туралы әр түрлі пікірлер айтылады:

– Т.Ж. Асқартегі «Бекайдар мен Игілік билер» атты туындысында (48-бет): «Мұраттан – бәйбішеден: Әлімбет (Әлмәмбет), Мырзамбет; I тоқалдан – Үкібас; II тоқалдан – Мәмбет; III тоқалдан – Үмбет. Ел ішінде Үкібас пен Мәмбеттен тараған дарды Қарамұрат деп атайды», – деген мәліметтер келтіреді;

– М.Ж. Көпейұлы «Қазақ шежіресі» еңбегінде (26-бет): «Мұраттан алтау – Әлмәмбет, Мырзамбет, Үмбет, Үкібас, Мәмбет, Таубұзар», – деген дерек ұсынады;

– 2014 жылы жарыққа шыққан «Алтай шежіресі» монографиясында (құрастырған І. Ісләмов) Мұраттар үш топқа бөлінген: бірінші топқа - Әлменбеттер (Әлмәмбеттер); екінші топқа – Сарымұраттар (Мырзамбет пен Үмбет аталары); үшінші топқа – Қарамұраттар (Үкібас пен Мәмбет аталары) жатқызылған (678-бет);

– XX ғасыр басындағы ресми статистикалық жинақ материалының шежірелік кестесінде («Материалы по киргизскому землепользованию, собранные и разработанные экспедицией по исследованию степных областей. Акмолинская область. Акмолинский уезд. Родословные схемы киргиз Акмолинского уезда») Мұраттан үш ұл ғана таратылып, үлкені Әлмәмбеттен – Бекайдар, екіншісі – Қарамұраттан – Мәмбет, ал үшінші ұлы – Сарымұраттан – Қошқар шығарылып көрсетілген (127-бет);

– кейінгі жылдары жарық көрген еңбектерде мынадай құнды деректер кездестіреміз: а) З.Ә. Есмағамбетовтың «Бабалардың тарихи шежіресі» деген кітабында: «Мұраттан: Үмбет, Әлмәмбет, Мырзамбет, Үкібас, Мәмбет. Кейінгі екеуін «Қарамұрат» деп те атайды» (32-бет) делінген; б) Қ. Байбосин мен Б. Бегимовтың «Ауылым Сарыарқаның кіндігінде» атты шығармасында мынадай жолдарды оқуға болады: «Мұраттың бес баласының үлкені Үмбет. Үмбеттен тараған ұрпақтар ертеден Шерубай мен Соқыр өзендерінің бір арнаға тоғысып Нұраға құятын сағасында Қаражар деген жерді мекендеген. Нұраның сол жағында дәл құйылыста Асыл ауылы, одан үш жүз қадам жерде Тәсіл ауылы, одан төменірек Мұсабек ауылы, одан әрі қатарласа Туғанбек, Орақ, Асылбай ауылдары орналасқан. Үмбет әулетінің он шақты ауылы Нұраның оң жағында 7-8 шақырым жерді алып жатты» (66-бет).

Мұрат ру бөлімінің қанша тармаққа бөлінетіндігі жөніндегі деректерге талдау жасай келе, біз З.Ә. Есмағамбетов, Қ. Байбосин, Б. Бегимовтардың ұсынған нұсқасын негізге алдық. Ол бойынша, Мұрат руында бірінші тармақ – Үмбет тармағы.

Біріншіден, Мұрат руының шежіресі ел аузында сақталған. Көптеген көнекөз қариялардың айтуына қарағанда Мұраттың үлкені – Үмбет.

Екіншіден, статистикалық материалда («Материалы по киргизскому землепользованию, собранные и разработанные экспедицией по исследованию степных областей. Акмолинская область. Акмолинский уезд. Поаульные таблицы статистических сведений. Том III-й») Спасск болыстығының № 6 – әкімшілік ауылына қарайтын 25 шаруашылық елді мекенінде Қарамұраттар мен Сарымұраттардың аралас қоныс тепкендігі айтылады (186-бет). Соған қарағанда, Мұрат ру бөліміндегі бес ру тармағы үш топқа бөлінген сияқты. Бірінші топ – Үмбеттер (Мұрат бабамыздың тұңғышы ретінде ерте үйленіп, еншісін алып, інілерінен алшақтап кеткенге ұқсайды); екінші топтағылар – Сарымұраттар (оларға – Әлмәмбет пен Мырзамбет ұрпақтары жатқан); үшінші топтағылар – Қарамұраттар (Үкібас (Үкібет) пен Мәмбет ұрпақтары.

Үшіншіден, Қарамұрат пен Сарымұрат – Мұраттан тарайтын ұрпақтарға түстеріне қарай берілген лақап есімдер емес. Жоңғарлармен ұзақ жылдар бойы соғысқан кезеңде ұрпақтар санын көбейту мақсатымен Мұрат бабамыз үш әйел алғанға ұқсайды. Екінші анадан туған Әлмәмбеттер мен Мырзамбеттер Сарымұраттар аталса, үшінші анадан тараған Үкібеттер (Үкібастар) мен Мәмбеттер Қарамұраттар деп аталып кеткен. Мырзамбет қайтыс болғанда оның жесіріне әмеңгерлік жолмен Әлмәмбеттің баласы Бекайдардың үйленуі, біздің осы ойымызды дәлелдей түседі.

Мұраттан тарайтын әулеттердің жіктелуі

Бұл күнде шежірелердің көбі Мұрат ру бөлімінің бес ру тармағына бөлінетіндігін бір ауыздан мақұлдайды. Олар мыналар: Үмбет, Әлмәмбет, Мырзамбет, Үкібет (Үкібас) және Мәмбет тармақтары. Біз зерттеу барысында Мұрат ру бөліміндегі тармақтарға жеке-жеке тоқталдық.

Халық арасында кең тараған шіжіре бойынша, Мұрат бабамыздан таралатын бес ұлдың біріншісі – Үмбет тармағы. Үмбеттен тарайтын бірінші аталық – Алласүгір. Ал одан Елқонды, Сарбас, Мақажан аталары таралады. Үмбет тармағынан тарайтын екінші аталыққа – Құдайсүгір (Байсүгір, Бердісүгір) аталығы жатады. Бұл аталық Есберлі және Досберлі болып, екі атаға тарамдалады.

Мұрат бабамыздан тарайтын екінші тармақ – Әлмәмбет тармағы. Бұл тармақ өз ішінде Қожағұл, Қалқаман, Жылқыайдар, Бекайдар атты төрт аталыққа бөлінеді.

Әлмәмбет тармағындағы бірінші аталық – Қожағұл аталығы. Өкінішке орай, аталықтың толық шежіресі туралы деректер қолымызға түспеді. XX ғасыр басындағы статистикалық мәліметте («Материалы по киргизскому землепользованию, собранные и разработанные экспедицией по исследованию степных областей. Акмолинская область. Акмолинский уезд. Поаульные таблицы статистических сведений. Том III-й») Спасск болыстығының № 4 - әкімшілік ауылына қарасты 2-ші ауылында 35 қожағұл тұрған. Ақсақалы Нұрпейіс Әлсейұлының болғандығы айтылады. Осы болыстықтың № 5 - әкімшілік ауылына қарасты Жалжан Беленұлы басқарған 22-ші ауылда 61 қожағұл, Баян Нұранұлы басқарған 30-шы ауылда - 32 қожағұлдардың тұрып жатқандығы туралы мәліметтер кездеседі.

Әлмәмбет тармағындағы екінші аталық – Қалқаман. Одан Ақтанберлі шығады. Ақтанберлі – Көлдай, Қабан, Өмірзақ атты үш ру әулетіне бөлініп кетеді. Көлдайдан – төрт, Қабаннан – бір, Өмірзақтан – 9 бұтақ өсіп-өнеді.

Әлмәмбет тармағына жататын Жылқыайдар аталығы өз ішінде – Аккісі, Жанкісі, Бердіс, Төлек атты ру аталарына бөлініп, Бердіс атасынан – Жапалақ, Ботбай, Шымыр әулеттері өсіп шығады. Қалған аталардың таралуы жөнінде деректер жоқ.

Әлмәмбет тармағындағы соңғы, төртінші аталық – Бекайдар аталығы. Бекайдар

биден – Жайықбай, Елібай, Теңізбай (Түмен атты бәйбішеден); Қожамсейіт, Дербіс (Дербісал), Төлеубай, Кенжеәлі (Салия атты анадан); Ізбасар, Баба, Қаражігіт, Жанәлі (Баяу атты анадан) деген ұлдар туып, жеке ру атасына негіз қалайды.

Мұрат ру бөліміндегі келесі тармақ – Мырзамбет тармағы. Шежірелік материалдарда Мырзамбет қайтыс болғаннан кейін, оның әйелі Түменді әмеңгерлікпен Бекайдар алған екен. Мырзамбеттің өзінен – Қошқар жалғыз туылған.

Қошқардың бірінші әйелінен – Қазанқап, Сазан, Қарақай; екінші әйелінен – Аққозы, Нарқозы, Атақозы, Айтқозы, Есіркеп, Бөкенші; үшінші әйелінен – Қосағал (Қосағұл) атты ұлдар дүниеге келген.

Қошқардан тарайтын әулеттер шежіре бойынша былайша өрбітіледі: Қазанқаптан – Өтеген, Өтеп, Аманжол, Амантай, Меңдібай, Әлібай (Албай), Қалдыбай; Сазаннан – Есенкелді, Мекей, Қадыр (Кәдір); Қарақайдан – Қонысбай, Қондыбай, Кешубай, Молдыбай, Болтай (Балтабай), Сағынай; Аққозыдан – Тиыштыбай; Нарқозыдан – Күсеміс, Тілеміс; Қосағалдан (Қосағұлдан) – Аққүшік, Байкүшік, Бармақ, Тармақ (Тарбақ) бұтақтары тармақталып өсіп, олар одан ары жалғаса береді.

Қошқар бабамыздың Атақозы, Айтқозы, Есіркеп, Бөкенші деген балаларынан ұрпақтар бар екені белгісіз.

Статистикалық мәліметтер Қошқарды (Мырзамбетті) Сарымұраттарға жатқызады. «Материалы по киргизскому землепользованию, собранные и разработанные экспедицией по исследованию степных областей (Акмолинская область. Акмолинский уезд. Поаульные таблицы статистических сведений. Том III-й)» атты жинақта Ақмола уезі Спасск болыстығының № 1 әкімшілік ауылындағы 32 шаруашылық ауылдың бәрі - Қошқар аталығына жататын отбасылар деп көрсетілген. Оның ішінде 4-32 ауылдардың тұрғындары Қошқардың бір атасы – Жанайлар болған. Осы болыстықтың № 3 әкімшілік ауылына қарасты 1-5, 17-20 ауылдарында Қошқардың бір атасы – Өжеттер, ал № 8 әкімшілік ауылдың 3, 9 ауылдарында – Қияттар өмір сүрген. Бір қызығы – осы деректе № 3 әкімшілік ауылға қарайтын 47 ауылдың бесеуінен басқасы, жалпы атаумен – Алтай деп, № 8 әкімшілік ауылға қарасты 11 ауылдың барлық тұрғындары – Сарымұрат деп берілген.

Бүркітбай Қасенұлы (Мұрат – Мырзамбет – Қазанқап ұрпағы) «Орталық Қазақстан» газетіне жолдаған хатында мынадай қызықты мәліметтер ұсынған: «Орталық Қазақстан» газетіне Игілік бай бабамыз туралы Рашит Каренов деген ініміз жазыпты. Бұған қосарым мынау.

Кезінде Ынтық бабамыз (1935 жылы дүние салған) айтатын: «Игілік бай 1856 жылы қайтыс болған. Сол кезде 6-7 жастағы бала едім. Бай қайтыс болды деп Топардан көп ағайындар бата жасап келген».

Әкемнен естігенім: «Ушаковқа жерді сатқанда Игілік бай 76-77 жасқа келіп қалған кезі екен. Ушаков сол қағазға Ордабай мен Қоғабайдың (Игіліктің балалары) қолдарын қойғызыпты».

Әкем Әменұлы Қасен 1978 жылы 85 жасқа келіп қайтыс болды. Сол әкемнің құлағыма құйған сөздері ғой.

Қазіргі Топар КарГРЭС-інің жанында бірнеше қазақ ауылдары бар. Осы уақытқа дейін № 1, № 2, № 3 ауылдар дейді. 1930 жылға дейін осы ауылдарды Мәлшөр ауылы деп келген (бабамыздың атын қойған). Игілік би ақылдасуға қай уақытта болса да Мәлшөр інісін шақыртады екен. Оны әкем айтып отыратын».

Мұрат ру бөліміндегі келесі бір тармақ – Үкібет (Үкібас) тармағы. Үкібастан (Үкібеттен) тарайтын ұрпақтарды ел арасында «Қарамұраттар» деп атаған.

Үкібеттен (Үкібастан) жалғыз Құрмантай шығып, ол – Айтуған, Байкөшек, Байсақ атты үш атаға тарамдалады. Айтуған атасынан – Жақсылық; Байкөшектен – Қуандық, Сүйіндік, Өтебай, Төлекей, Көкей, Сырғабай; Байсақтан – Баян, Молдан, Жаманқара, Сағыр әулеттері шығып, олардан жалпы саны жиырмаға жуық әулет бұтақтары тармақталады.

Мұрат ру бөліміндегі тағы бір тармаққа – Мәмбет тармағы жатады. XX ғасыр

басындағы статистикалық жинақ материалындағы шежіре-кестеде Мәмбет – Қарамұраттан таратылады. Ел арасында кең тараған шежіреге сүйенсек, Мәмбеттен – Сыбанай, Қоскұлақ, Байжігіт атты үш аталық шығарылады. Сыбанайдан – Үйсінбай, Қожаберген, Байжан аталары; Қоскұлақтан – Тілеулі, Құттықожа аталары; Байжігіттен – Сәңкібай, Мықтыбай, Шектібай, Аккісі аталары одан әрі жалғасын табады.

Мұрат руынан шыққан атақты билер

Кезінде Қарағанды қаласы орналасқан жерді Арғын-Алтай тайпасының Мұрат руы қоныс еткен. Ал қазақтың байтақ даласының жеке-жеке өлкесі мен көп-көп руының әрқайсысының өз жері мен өз ішіне танымал билері, батырлары, шешендері мен ақындары болғаны сияқты бұл өлкеде де ел-жұртына белгілі әйгілі адамдар өткен. Солардың қай-қайсысының да батырлық істері мен даналық сөздері Ұлы батырлар мен Ұлы ділмәрлардың өнегелі істерінің жалғасындай танылады. Ел бірлігінде, халық азаттығында, ұрпақ тәрбиесінде жергілікті даналардың да тарихи орны мен қоғамдық үлесі әрі қомақты, әрі салмақты.

Міне осындай даналардың бірі Мұрат руынан шыққан – атақты Бекайдар би. Ол жастайынан өз өңіріндегі билер, шешендер, болыс, байлар арасында өсіп, солардан тәлім алыпты. Орта жүздің кемеңгер биі Қаздауысты Қазыбек бимен бірнеше рет кездесіпті. Аруақты кісі болыпты. Осы ата бәйгеге ат қосқанда Бекайдардың аруағына сыйынып, «Бекайдарлап» шабады екен.

Бекайдар би — озық ойлы, шешен сөзді, көсем сөзді адам болыпты. Бақиға көшерінде өзінің әулетін, көңіл жетер ағайынның барлығын жинап алып, мынадай өсиет айтыпты: «Үш нәрседен сақ болыңдар – даңқ, байлық, қызмет. Даңққа бой берсең – көзіңді байлар, құздан құлайсың. Байлыққа мастансаң – төгілесің, қайыршылыққа қадам тартасың. Қызметіңнің биіктігіне берілсең – жалғыз қалып сандаларсың. Даңқты да, байлықты да, қызмет биігін де уыстарыңда ұстай біліңдер. Топшыл болмаңдар, көпшіл болыңдар. Топ тоқыратады, көп батырады. Береке, бірлік – шаңырақ, ел биіктігі». Осы соңғы сөздерден кейін кемеңгер би ризашылықпен көз жұмған деседі.

Өз заманында аса беделді, ақылды, адуынды, айтқанынан қайтпайтын бірбет, өжет би болған – Игілік Өтепұлы. Ол ақ патша әкімшілігінің ықыласына әлденеше рет ие болған адам. 1833 жылы алтын жалатқан күміс мөрді сыйға алған, келесі жылдың (1834 жыл) 18 сәуірінде Анна лентасына тағылған алтын медальмен және құрметті шекпенмен марапатталған. Ол туралы «История Казахстана в русских источниках XVI-XX веков (VIII том, часть 1 «О почетнейших и влиятельнейших ордынцах»)» атты жинақта мынандай қызық деректер келтірілген: «Документ №53 от 1851 года, марта 3 – Донесение Акмолинского внешнего окружного приказа исправляющему должность пограничного начальника сибирских казахов Е.А. Клейсту (№1086): Игилик Утепов, бий, 81 года. Добр и простодушен. Очень богат. Муюн-Алтаевской волости, рода муратовского, отделения Кошкар. По представлению старшего султана полковника Худаймендина всемилостивейше награжден золотой медалью на аннинской ленте и почетным кафтаном. Считается преданным к российскому правительству, оказывал таковую много раз вспомоществованием отрядом дачей под съезд лошадей. Кочевку имеет с бием Косубаем Бабыковым».

Игілік Өтепов өз заманының мемлекет қайраткерлерімен, озық ойлы адамдарымен жиі араласқан. Оған қоса олармен хат жазысып тұрған.

Игіліктен алты ұл тараған. Бидің бәйбішесінен – Ордабай, Қоғабай, Дайрабай, Тәти, екінші әйелінен – Қопабай, Айтқожа (Қошым) аталары өсіп-өнген. Ұлдарының бәрі де шетінен ығай мен сығай, шаруаға мықты, сөзге шебер, ісмер боп өскен.

Әсіресе, әкесінің жолын қуған, би болған, ел құрметіне ие болған – Ордабай Игілікұлы. Ол туралы «История Казахстана в русских источниках XVI-XX веков (VIII том, часть 1 «О почетнейших и влиятельнейших ордынцах»)» деген жинақта мынаны оқуға болады: «Ордабай Игиликов, бий, 47 лет. Добр, рачителен. Богат. Муюн-Алтаевской

волости, рода Сарымуратовского, отделения Кошкар. Считается преданным российскому правительству, оказывал таковую много раз вспомоществованием дачей отряду под съезд лошадей. Кочевки имеет вместе с отцом своим Игиликом Утеповым»,

1860 жылдары Қареке-Алтай болысына билік жүргізген Тәти (Тәтті) Игілікұлының есімі ондаған кітаптарда келтірілген. Олардың ішінен біразын ғана тізіп өтейік: Б. Әбиев «Қарағанды кені: тарихи очерк» (Алматы, 1946); А.Ф. Хавин «Қарағанды - КСРО-ның үшінші көмір ошағы» (Мәскеу - Ленинград, 1951); О. Малыбаев «СОКП-ның КСРО-дағы үшінші көмір ошағын жасау және дамыту жолындағы күресі» (Алматы, 1961); Н. Дауылбаев «Қарағанды көмір ошағы» (Алматы, 1970) және тағы басқа кітаптар. Ал, Қарағанды басы аталатын мекенді сату жөніндегі Актіден үзінді Е. Бекмұхаметовтің «Революцияға дейінгі Қазақстандағы кен ісі мен түсті металлургия» деген монографиясында келтіріледі де (1964 жылы Алматыда шыққан кітап), осында Тәти Игілікұлы жайлы екі рет айтылады.

Тәти биден – Мұстафа, одан – Мұхтар болыс болған.

Мұрат руынан шыққан белгілі сөз шеберлері

Қазақ даласындағы үлкен өзгерістерді кең түрде, шеберлікпен суреттеп берген атақты жазушыларымыздың бірі – Ғабиден Мұстафин (1902-1985). ҚазКСР халық жазушысының (1984) шығармалары 1927 жылдан баспасөз бетінде жариялана бастады. «Ер Шойын» атты тұңғыш әңгімелер жинағы 1929 ж. басылды. «Өмір не өлім» (1941) романы — қазақ прозасындағы жұмысшы тақырыбына арналған алғашқы шығармалардың бірі. «Шығанақ» (1945, орыс тілінде 1947) романында тары өсіруден дүние жүзілік рекорд жасаған Шығанақ Берсиев өмірі бейнеленген. «Миллионер» (1944) повесінде ұжымшарды ауыл өмірінің жаңалықтары суреттеледі. «Қарағанды» (1952) романының басты кейіпкерлері – Қарағанды шахтерлері. «Дауылдан кейін» (1959) романында қазақ аулындағы өзгерістер бейнеленді. 1963 ж. «Көз көрген» (орыс тілінде - 1965) өмірбаяндық романы жарияланды.

1978 жылы «Жазушы» баспасында Ғабиден Мұстафиннің «Ой әуендері» деген кітабы жарық көрді. Бұл шығармада автор: «Адам әрқилы күнелтеді, әрқилы із қалдырады артына. Күнелтуде, із қалдыруда мен жазушы еңбегінен артықты тілемедім, іздемедім» – дейді. Бірде Ғабекеңнің өзі өсиет ретінде айтып кеткендей: «Мұралардың ең қымбаты – сөз. Сөз – күн шалмас қараңғы көңілді шалады, күн жылытпас суық көңілді жылытады. Асылы адам да, нәрсе де тозады, жоғалады. Асыл сөз мәңгі жасайды».

Ақынды дәуірі туғызады. Оның сүрген өмірі, талайлы тағдыры кейінге аңыз болып жетеді. Осындай жыр дүлдүлдерінің бірі – Ахметбек Байсалбайұлы. Ол 1878 жылы дүниеге келген.

Ахметбек ән мен өлеңді ермек етпеген, өнер санаған. Халықтың рухани қазынасы деп білген, жүрегіне баратын жол іздеген, ойына сіңетін әуенді шырқаған. Сондықтан Сарыарқа елі Ахметбекті қастерлеген, оның өлеңіне балқыған, одан рухани нәр алған. Кезінде Ахметбек ақын көп кітап жинапты. Өз үйінде кәдуілгідей кітапхана ашыпты. Жастардың оқып, білім алуына жөн сілтеп, көмектесіпті. Бірде атақты жазушымыз Ғабиден Мұстафин өз елі мен жерін аралағанда, Ахметбек Байсалбайұлының халық үшін атқарған істерін жоғары бағалап және оның шығармашылығы XIX ғасырдың аяғында – XX ғасырдың бірінші жартысында өмір сүрген қазақ ақындарының жуан ортасынан орын алатындығына күмән жоқ дей келе, өз пікірін былай тұжырымдапты: «Мына шоқ біздің Ахметбек ақынның Қызылқайыңы. Осы тоғайда ол көп жыл отырып еді. Кісілікті, білімді әрі ерен ақын еді. Жұртты отырықшылыққа бастап, егін салуды үйретіп еді. Совет құрылысының алғашқы жылдарында мына Байдәулетте совет болысы да болып еді. Бұл кісінің аты С. Сейфуллиннің «Тар жолында» да бар. Қазақ даласы ашаршылыққа ұшыраған да Ахметбек Алтай жаққа көшіп кетіп, ел іші тынышталған кезде қайтып келіп еді. Бірақ беделді болған, аузына кісі қараған, тілі өткір осы ақсақалды шала белсенділердің халыққа қиянатын қатты сөгіп, сынағаны үшін 1937 жылы құртып

жіберді».

Мұрат руынан шыққан халық ақыны – Ілияс Манкин. Ол өзінің белгілі бір өлеңінде былай жырлаған:

«Білемін, Ботақара - туған жерім,
Кіндік кесіп, кірімді жуған жерім.
Бала кезде басында ойнақтатып,
Жігіт болып белімді буған жерім».

Ілияс Манкин шығармашылығы негізінен екі дәуірге бөлінеді: 1917 жылғы төңкеріске дейінгі және одан кейінгі. Бірінші дәуірінің өлеңдерінде шаруалар мен жұмысшылардың аянышты халін көрсете отырып, әлеуметтік теңсіздік, қиянатшыл күштердің оспадарлығын әшкерелейді. Ілиястың Кеңес дәуіріндегі поэзиясын жанрлық жағынан алғанда, жоқтау, көңіл айту, естірту, сәлем хат, толғау, эпикалық жыр, дастан, айтыс түрлері молынан орын алған. Солардың ішінде ең көп қолданғаны – саяси-лирикалық өлеңдер мен дастандар.

Мұрат руынан шыққан даңқты батырлар

Барды бағалау, ел қорғаған батырларымызды қадірлеп, олардың қиын қыстау кезіндегі өшпес ерліктерін ұрпаққа мұра, ортаймас үлгі ету — өз қолымыздағы нәрсе екеніне бірте-бірте көзіміз жетіп келеді.

Жазба мағлұматтарда да ұшырасатын, бірақ ел әңгімелерінде, ұрпақтарының өмірбаяндарында ержүректігімен марапатталып келе жатқан қайсар тұғалардың бірі — Жиенәлі Төлеубайұлы. Ол Абылай хан тұсында әруақты батыр болған. Сондықтан да елін қорғап, ел бірлігін сақтаған хас батырға лайықты ескерткіш – мұра керек-ақ. Бұл ұрпақ алдындағы үлкен міндет.

Абадан қызыл бөрі хан Абылай, түмен басы нарттар Қаракерей Қабанбай, Қанжығалы Бөгенбай, Шақшақұлы Жәнібек баһадүрлер сынды Мұрат руынан шыққан Бердісұлы Жапалық батырдың да атой салып, қолы жау жағасында ойнағанын бүгінгі ұрпақтары орынды мақтан етеді.

Жапалақ батырға Мәшһүр Жүсіп Көпейұлы «Қазақ шежіресі» (Алматы: Жалын, 1993, 26-27 – ші беттер) атты еңбегінде мынадай жолдар арнаған: «Жылқыайдардан – Ақкісі, Жанкісі, Бердіс, Төлек. Бердістен – Жапалақ, Ботбай, Шымыр. Жапалақ батыр атанған, өзінде ұл жоқ, екі қыз болған. Батырлық деген жылқы қуалап ала бергеннен батыр атанған. Базыл Боштайдың әкесі Тұрсынбайдың жылқысын алған. Жылқы соңынан бітім-тыным үшін барғанда: құдық түбі шыммен бекіп бітеледі, дау қызбен бітеді деген бар ғой. Жапалақ батыр Қосаяқ деген қызын Тұрсынбайға беріп, Тұрсынбай оны тоқалдыққа алып, кешегі аты шыққан Бәйтен сал сол Қосаяқтан жалқы туған. Жапалақпен бір туысқан Шымырдан – Бармақ, Бармақтан – Танаш, Қанай, Анай. Танашқызы Ұлбаладан осыны жазып отырған Мәшһүр Жүсіп туған. Жерде қалмайды, жиенде қалады деген бар ғой».

1837-1847 жылдардағы Кенесары Қасымұлының жорығына қатысқан әйгілі батыр – Мәңкі Қайдауылұлы. Ол асқан шешендігімен қандай да болмасын күрделі істердің күрмеуін хас батырларға тән жүректілігімен шешіп отырған. Сөзі өткір, алдында кім тұрса да реті келгенде бет-жүзі демей турасын айтып салатын бетті адам болыпты. Қыстауы Нұра бойын жайлаған. Мәңкі батырдың үйі қазіргі Сенокосное маңында болған («Мәңкінің қыстауы»). Ал ол кісінің өзін ел-жұрты «Батыр ата» деп атаған екен. Мәңкі жайында ел аузында мынадай аңыз сақталған: «Бір жылы су қатты тасып, Мәңкінің қораларын қиратып, жайпап кеткен. Жаздыгүні ағайын-туыстары жиналып келіп үйін салып беруге уәде берген екен. Сонда Мәңкі айтыпты: «Менің үйімді бұрынғы орнынан көтермеңдер. Кіндік қаным тамған, туып-өскен жерім, мына тұрған Ботақара. Менің өмірімнің куәсі, тоқсан жолдың торабы, бір шеті – Қареке – Мұрат – Сармантай, енді бір

шеті – Қаракесек, Қаржас елдерінің кіндіктесіп жатқан жері. Осы жерден дүниенің төрт бұрышына жол өтеді. Менің осы жерде жатқаным дұрыс». Мәңкінің сүйегі Ботақарада, ол 78 жасында – 1899 жылы қайтыс болыпты.

Мұрат руынан шыққан мемлекет және қоғам қайраткерлері

1941 жылы Қарағанды облысының Қызылжар ауылында (қазіргі Бұқар жырау ауданы) дүниеге келген. Сара Алпысқызы Назарбаева – белгілі қоғам қайраткері, экономист. Қарағанды зауыт — ЖТО-ны бітірген. Қарағанды металлургия комбинатында, «Қарағанды көмір» ӨБ-да мамандығы бойынша жұмыс істеген.

С.А. Назарбаева 1992 жылдан Бөбек балалар қайырымдылық қорының Президенті. Қор аурудың асқынған түрлерімен сырқаттанған балаларға Қазақстан мен шетел клиникала**рында** емдейтін балалар мекемелері мен ұйымдарына қамқорлық көрсетеді. Әсіресе, Арал мен Семей ядролық полигоны сияқты экологиялық апатты аймағының балаларына ерекше көңіл бөледі. 1994 жылдан « SOS - Қазақстанның балалар деревнясы» (Австрияның «Киндердорф Интернационал» қорының филиалы) қорының Президенті. 1999 жылдан «Демография» қайырымдылық қоры қамқоршыл кеңесінің төрайымы. БДҰ-ның И. Дограмачи атындағы сыйлығының, халықаралық «Unity» сыйлығының лауреаты. «Педагогические проблемы укрепления и развития здоровья учащихся, их нравственного воспитания с использованием системы «Детка» Порфирия Корнеевича Иванова» (1999 жылы), «Здоровье человека и система П.К. Иванова «Детка» (1999 жылы) (қосалқы авторлармен бірге) кітаптарының авторы.

Мемлекеттік қызметтен өзге Мұрат руының шежіресін жинап, қағазға түсіруге өз үлесін қосқан Әбілғазы Қалиакпарұлы Құсайынов. Ол 1980 жылдан 1991 жылға дейін кеңестік және партиялық органдарда түрлі қызметтерді атқарды. Қазақстан Компартиясы Қарағанды облыстық комитетінің екінші хатшысы болды.

1991-1995 жылдары Қарағанды облыстық баға мен монополияға қарсы саясат комитетін басқарды. 1996-1999 жылдары Қазақстан Республикасы Парламенті Сенатының депутаты болды. 1999 жылы Әбілғазы Қалиакпарұлы республикалық ведомстволарға қызметке ауысып, Көлік және коммуникация вице-министрі, осы министрліктің автомобиль жолдары комитетінің төрағасы. Экономика және сауда вице-министрі, Индустрия және сауда вице-министрі қызметтерін атқарды.

2003-2005 жылдары ҚР Индустрия және сауда министрлігінің стандартизация, метрология және сертификация комитетінің төрағасы, осы министрліктің техникалық реттеу және метрология комитетінің төрағасы болды. 2005 жылы ҚР Көлік және коммуникация министрлігіне қайта оралды. Қазақстан Республикасы (ҚР) Көлік және коммуникация министрлігінің бірінші вице-министрі қызметіне тағайындалды.

2007 жылғы қазаннан бастап - ҚР Көлік және коммуникация министрлігінің Жауапты хатшысы. 2009 жылғы 3 наурыздан бастап - ҚР Көлік және коммуникация министрі.

2012 жылы Қарағанды сынды ірі өндіріс орталығының басшысы (облыс әкімі) болып тағайындалды. Республикада Кәсіподақтың беделін көтеру, еңбекшілер мүддесін лайықты қорғау бүгінгі күннің басты талабы болып отырғандықтан, Қазақстан Кәсіподақтары федерациясына ұйымдастырушылық қабілеті зор, іскер жетекші қажет болды. Осы орайда, Президент таңдауы іскер ұйымдастырушы, білікті басшы, мемлекеттік қызметте ысылған Әбілғазы Құсайыновқа түсті. 2013 жылдан бастап Ә.Қ. Құсайынов Қазақстан Кәсіподақтары федерациясының төрағасы қызметін атқаруда.

Еліміздің заңдылық тұғырын бекітуге елеулі еңбек сіңіріп, ел туының асқақ желбіреуіне өзіндік үлесін қосқан әділет генералы Рашид Төлеутайұлы Түсіпбеков. 1981 жылы оқу бітіргеннен кейін Қарағанды каласының Совет аудандық сотында үш ай тағылымдамадан өткеннен соң, сол кездегі үрдіс бойынша халық судьясы болып сайланды. Тек адал еңбекті ғана мақсат тұтатын ұядан ұшқан ол 28 жасында Нұра аудандық сотының төрағасы болды. Бұл орында сот саласының алдыңғы шебінде тоғыз

жыл жүріп, толымды тәжірибе жинап, ерен еңбекшілдігімен көзге түскен ол облыстық сот төрағасы болып тағайындалады. Сөйтіп, отызында орда бұзған ол қырқында қорған да бұзып, айтулы азаматқа айналды.

Адал еңбек пен арлы жол оны әрдайым алға жетелеп отырды. Білімді маман, білікті басшы болып танылған ол тәуелсіз еліміздің жаңа астанасына шақырылып, енді Жоғарғы Соттың Қылмыстық істер жөніндегі алқасының төрағасы болып тағайындалды. Осы Жоғарғы Сот жанында құрылған Сот әкімшілігі жөніндегі комитеттің де алғашқы төрағасы болған осы Рашид Төлеутайұлы еді. Осы қызметтердің қай-қайсында болса да ол оларды тәуелсіз еліміздің жаңа үрдісіне сай жаңаша жаңғыртуға үлкен үлес қосты деп ауыз толтырып айтуға болады.

2000 жылдың 21 желтоқсанында ҚР Президенті Н.Ә. Назарбаевтың қаулысымен Р.Т. Түсіпбеков Қазақстан Республикасының Бас прокуроры қызметіне тағайындалды. Ол келгеннен кейін прокуратура еліміздің Ата Заңында белгіленген өзінің негізгі қызметімен неғұрлым түбегейлі айналысатын болды.

Бұрынырақта халық арасында «Құқық қорғау органдарының қылмыстылар арасында шабақтарға ғана әлі келеді, ал жайындары болса жайына кетеді» деген әңгіме болатын. Ал Түсіпбеков тұсында заң алдында жұрттың бәрінің де бірдей жауап беретіндігі нақты іспен дәлелденіп, жұртшылықтың құқық қорғау органдарына деген сенімі еселеп артты.

Бүгінде Жоғары Сот Кеңесінің Төрағасы болып отырған Рашид Төлеу- тайұлы Түсіпбековтің Әділет министрі, Қаржы полициясының басшысы кезіндегі келелі істері де халықтың көз алдында өтті. Сонымен, Р.Т. Түсіпбеков қайда, кім болып істесе де алдымен ар-намысын ардақ тұтып, құқық қорғау мен заңдылықты сақтау мәселелерін сонымен ұштастыра жүргізуді мақсат еткен адал жан. Отыз жылдай осы салада еткен еңбегі елеусіз қалған жоқ. 2-дәрежелі «Барыс» орденімен, «Қазақстан Конституциясына - 10 жыл» (2005), «Қазақстан Республикасының Парламентіне 10 - жыл» (2006) медальдарымен марапатталуы, «2-сыныпты мемлекеттік әділет кеңесшісі» дәрежесіне ие болуы соның айғағы. 2011 жылы «Парасат» орденімен марапатталған.

Р.Т. Түсіпбековке Д.А. Қонаев атындағы университеттің және Қаржы полициясы академиясының «Құрметті профессоры» деген атақ берілген. Заң ғылымдарының кандидаты, бірнеше ғылыми мақалалар, оқулықтар мен монографиялардың авторы.

Мұрат руынан шыққан атақты ғалымдар

Белгілі ғалым Дімкеш (Темірғали) Мұқанов 2007 жылға дейін (қайғылы қазаға ұшырыған жылы) – Қазақстан Республикасының Минералды шикізатты кешенді ұқсату ұлттық орталығы бас директорының бірінші орынбасары. Ол техника ғылымдарының докторы, профессор, екі мәрте ҚР Мемлекеттік сыйлығының лауреаты, Өнеркәсіптің еңбек сіңірген қызметкері. Даңқты ғалым Қарағанды қаласындағы «Черметавтоматика» ғылыми-өндірістік бірлестігінің ерекше жобалау конструкторлық бюросын 35 жыл басқарды. Осында еңбек ете жүріп бас конструктор және көптеген мемлекеттік жобалар мен бағдарламалардың жетекшісі ретінде Қарағанды металлургия комбинатының (қазіргі «Арселор Миттал Теміртау» АҚ) аглофабрика, домна пештері, оттегі-конвертерлік өндірісі, ақ қаңылтыр цехы, қаңылтыр қақтау цехтары сияқты көптеген іске қосылатын объектілерін автоматтандыру жөніндегі жұмыстарға басшылық жасаған болатын. Дімкеңнің ұйымдастыруымен Орталық Қазақстанда қара және түсті металлургия, басқа да салалардың технологиялық үрдістерін автоматтандыратын және жетілдіретін мәселелерді кешенді шешетін, құрамында жобалау-конетрукторлық ұйымдар тәжірибе зауыттары мен жөндеу бөлімдері бар ғылыми-өндірістік кешен құрылды. Өзінің еңбекқорлығының арқасында Дімкең халық депутаттары қалалық және облыстық Кеңесінің депутаты сияқты қоғамдық жұмыстарды қоса атқара жүріп, ғылыми жұмыспен түбегейлі айналысуға уақыт тапты. ТМД елдерінің Череповецк, Ново-Липецк, Кривой Рог, Батыс Сібір, Магнитогорск

және басқа да металлургиялық комбинаттарда қара металлургияның көптеген іске қосылатын объектілерін автоматтандыру мәселесінде айтарлықтай із қалдырды.

Д. Мұқанов КСРО Қара металлургия министрлігінде домна пештерін шихталауды автоматты басқару жүйесін енгізуде бас конструктор болған. Бұрынғы Кеңестер Одағы мен Үндістанда, Нигерияда, Польшада, Венгрияда және басқа да елдерде кең қолданыс тапқан домна пештері мен аглофабрикада шихталық материалдарды өлшеуге арналған кешенді автоматты жүйе құру барысындағы жұмыстар өзінің оңтайлылығы, тиімділігі және ғылыми кемелдігімен ерекше аталады. Дімкеңнің басқаруымен жасалған ғылыми жұмыстар «Қазақмыс» корпорациясының кәсіпорындарында, Евразия (Еуразия) өнеркәсіптік қауымдастығында қолданыс тапты.

Қазақстан ғылымының дамуына елеулі үлес қосқан ағайынды Әлімбаевтар:

- Әбілда Әмірханұлы Әлімбаев 1935 жылы туған. ТМД елдеріне белгілі, әйгілі ғалым-экономист, экономика ғылымдарының докторы (1988), профессор. 1958 жылы Қарағанды политехникалық институтын бітірген. Қарағанды шахталарында инженер, «Қарағандыкөмір» ғылыми-зерттеу институтында сектор меңгерушісі, Қарағанды мемлекеттік университетінде кафедра меңгерушісі болып жұмыс атқарды. 1986 жылдан бастап Қазақстан Ғылым академиясының Экономика институты Қарағанды бөлімшесінің меңгерушісі қызметін атқарды.

Соңғы жылдары Қарағанды қаласында орналасқан Ғылыми- зерттеу институтын басқарады. Ғылыми еңбектері негізінен ғылыми-техникалық прогрестің әлеуметтік-экономикалық тиімділігін арттыруға арналған.

- Әбілманат Әмірханұлы Әлімбаев 1942 жылы дүниеге келген. Философ-ғалым, философия ғылымдарының докторы (1991), профессор (1992). Ленинград қаласында (қазіргі Санкт-Петербург) мемлекеттік мәдениет институтын бітірген.

Қарағанды мемлекеттік медицина институтында кафедра меңгерушісі, 1992-2002 жылдары Қарағанды педагогикалық институты мен Қарағанды мемлекеттік университетінде кафедра меңгерушісі, факультет деканы болып қызмет атқарды. 2003 жылдан бастап Қарағанды экономикалық университетінде кафедра меңгерушісі болып істеді.

Негізгі ғылыми еңбектері жастардың діни сана-сезімі, ұлт пен діннің консолидациясы, қазақтардың діншілдік ерекшеліктері, аймақтың әлеуметтік құрылымының өзгеру мәселелеріне арналған. 2005 жылы Қарағанды қаласында қайтыс болды.

- Торғай Әмірханұлы Әлімбаев 1945 жылы туған. Отан тарихы саласындағы белгілі маман, тарих ғылымдарының докторы (1998), профессор (2000). 1968 жылы ҚарПИ-ді бітірген. Көптеген ғылыми еңбектердің, төрт монографияның авторы. Қазір Қарағанды мемлекеттік университетінде қызмет атқарып жатыр.

Бұған қоса Қазақстан ғылымының әрбір салаларында жемісті еңбек етіп жатқан келесідей ғалымдарды атап өтуге болады:

- Қадыл Секенұлы Таласпеков – техника ғылымдарының докторы, Тың темір жолының Қарағанды бөлімшесінде түрлі басшы қызметтер атқарған. Сарыарқа темір жолы РМК-ның бастығы, «ҚТЖ» РМК-ның бас директорының орынбасары, «ҚТЖ» ҰҚ АҚ-ның бас инженері, бірінші вице-президенті болып істеген. 2008 жылы «Локоматив» АҚ президенті қызметіне тағайындалған;

- Тоқмырза Смағұлұлы Ынтықов – техника ғылымдарының кандидаты, профессор, 1975 жылдан бастап қазіргі ҚарМТУ, бұрынғы политехникалық институттың сырттай оқу бөлімінің (1975-82), жұмысқа дайындау факультетінің (1982-83), жол-көлік факультетінің (1983-87) деканы қызметін абыроймен атқарды. Одан кейінгі 1987-91 жылдары автокөлік кафедрасының меңгерушісі. Біраз уақыт ҚР Ішкі Істер Министрлігіне (ІІМ) қарайтын Бәрімбек Бейсенов атындағы Қарағанды академиясында қызмет атқарып, полковник шенімен 1999 жылы зейнеткерлікке шықты. Қазір ҚарМТУ-дағы жол-көлік факультетінің деканы;

- Қайролла Бейсенбайұлы Қызыров – техника ғылымдарының кандидаты, профессор, ҚарПТИ-дің (қазіргі ҚарМТУ) «Тау-кен машиналары және кешендері» кафедрасында 1974 жылдан ассистент, аға оқытушы, 1979-2002 жылдары доцент, 2002-2009 жылдары профессор, ал 2009 жылдан бүгінгі күнге дейін «Энергетика» кафедрасының профессоры болып істейді. 1994-2002 жылдары «Электромеханика» факультетінің, ал 2002-2008 жылдары «Сырттай оқу» факультетінің деканы болып істеген;

- Дулат Жақанұлы Мұхаметжанов – медицина ғылымдарының докторы, профессор, 1983 жылы Қарағанды Мемлекеттік медицина институтының емдеу факультетін, кейін Хирургия бойынша интернатураны тәмамдаған. 1985 жылы Алматыда нейрохирургия бойынша алғашқы маманданудан өткен. 1990-1993 жылдар аралығында - «нейрохирургия» мамандығы бойынша РМҒА-ның акад. Н.Н. Бурденко атындағы Нейрохирургия ғылыми-зерттеу институтының аспирантурасында. 1994 жылы кандидаттық диссертация қорғаған. Лондонда (1995 ж.) және Римде (1996 ж.) «нейрохирургия» бойынша халықаралық курстар бітірген. РМҒА-ның акад. Н.Н. Бурденко атындағы Нейрохирургия ғылыми-зерттеу институтының докторантурасында оқыды. 1998 жылы Нейрохирургия институтының көп жылдық тарихындағы ең үздік диссертациялардың бірі деп танылған және «бас сүйек негізі «хирургиясы» бойынша Атлас басылымына ұсынылған докторлық диссертациясын қорғады. Қазір Мәскеу қаласында тұрып жатыр.

Ауыр еңбекте шыныққып, қоғамына, ел еңбегіне үлкен үлес қосып абыройға ие болған Мұрат руының белгілі азаматтары

Сөз соңында Қазақстан экономикасының әр түрлі салаларында жемісті еңбек еткен, Кеңес үкіметінің жауапты жұмыстарын атқарған, кеңестік құрылыс құлағанда елімен бірге, оған ие болып қалған, осы жылдардағы қиыншылықтардың бәрін жеңе білген, еңбек пен күреске шыныққан, көпшіл, қарапайым, рухы биік, болмысы бөлек , бауырмал, айналасына сүйеніш болып, үлкенге құрмет , кішіге ізет көрсетіп, бәрімен бірдей сыйласқан, ел-жұрттың алғысына бөленген жандар жайлы қысқаша мәліметтер бергенді жөн көрдік:

- Сұлтан Хасенұлы Әменов (1924-2010) - 1970-1973 жылдары Қарағанды облысының ауылшаруашылық өнімдерін өндіру және дайындау басқармасының басшысы қызметтерін атқарған; 1973 жылы жаңадан Жезқазған облысы құрылғанда облыстық ауылшаруашылық басқармасын және 1977-1984 жылдары облыстық Жоспарлау комиссиясын басқарған; 1990 жылы облыстық Атқару Комитеті төрағасының орынбасары қызметінен құрметті зейнеткерлікке шыққан; ел арасында «Дала Академигі» деген атаққа ие болған;

- Төлеби Ахметбекұлы Ахметбеков (1924-2015) – әйгілі ақын Ахметбек Байсалбайұлының кенже ұлы, инженер, геолог, ҚР кен орындарын алғашқы ашушы белгісінің иегері, Санкт-Петербург қаласының Ақша сарайында оның үлгісі бойынша Ш. Уәлиханов, С. Мұқановтың мүшелтойларына арналған медальдар құйылып шығарылған;

- Тәуекел Әміров (1918-2014) – 1948 жылға дейін Совет армиясының қатарында міндетін атқарып, майор шенімен елге оралған; 1949-1989 жылдары Саран қаласында математика пәнінің мұғалімі, мектеп директоры міндетін атқарған; 1967 жылы Қазақ ССР-не еңбегі сіңген мұғалімі деген атақ берілген; 1970 жылы «Крах легиона» деген қызықты кітабы жарыққа шыққан;

- Халиолла (Халел) Әбдірахманұлы Байбақытты – институтты бітіргеннен кейін Ростовка орта мектебінде бір жыл мұғалім, бір жыл завуч болып, одан кейін сол мектептің директоры болып 1961-1971 жылдары қызмет істеген; 1971 жылы Қарағандыдағы № 2 қазақ орта мектеп интернатына директор болып тағайындалған; 1976-1978 жылдары Қарағанды қаласындағы Ленин ауданының оқу бөлімінің басшысы болып, құрметке бөленген; 2001 жылға дейін Бұқар жырау ауданындағы Қаражар орта мектебінің директоры жұмысын атқарған. Х. Ә. Байбақытты Еңбек Қызыл Ту орденінің, «Еңбектегі

ерлігі үшін» медалінің, В.И. Лениннің 100 жылдығына арналған медалінің иегері. Қазақстан Республикасының білім беру ісінің үздігі. Халық құрметіне бөленген ардагер-ұстаз;

- Берік ТашкенұлыЖолшорин - 1976-1978 жылдары Қиыр Шығыстағы Сахалин аралында Отан алдындағы парызын өтейді. Елдің Қарулы Күштері қатарынан оралған соң, бұрынғы еңбек еткен - Қарағанды энергозауытына қайтып келіп, бейбіт өмірдегі электромонтаж саласындағы қызметін жалғастырады. Еңбекке құлшынысын байқаған зауыт басшылары Берік Ташкенұлын бригадир етіп тағайындайды. Бұл жұмысты да ол ыждаһаттылықпен атқара жүріп, кешкісін «Энергия құрылысы» техникумында «техник-электрик» мамандығы бойынша оқуын сәтті жалғастырып, оны үздік бітіреді. Арнайы білімі бар маманды басшылар инженер-технолог етіп жоғарлатады. Бұл қызметте де ол үлкен көрсеткіштерге қол жеткізеді және өндірістен қол үзбей Қарағанды мемлекеттік техникалық университетін «инженер-электрик» мамандығы бойынша сырттай оқып бітіреді. Сөйтіп, жоғары білімді маман цех басшысы лауазымдық қызметіне тағайындалады. Бұл қызметті сәтті атқара жүріп, кешкілік, сол кезде пәрменді болып саналатын, «Марксизм-Ленинизм» университетінің «шаруашылық басшылары» бөлімінде оқып, бітіреді. Топ-менеджерлік білімі бар майталман маман өндірістік бөлім басшысы, кейін зауыт директорының өндіріс бойынша орынбасары болып тағайындалады. Қазіргі кезде «Арселор Миттал Теміртау» энергозауытының директоры болып қызмет атқаруда. «Шахтер даңқы» белгілерінің барлық үш дәрежесінің толық иегері;

- Көпей (Көпейқозы) Бөдеұлы Жұмашев (1928-2008) Қарағанды облысының Егіндібұлық, Осакаров, Молодежный аудандарында 10 жылдан астам атқару комитетінің төрағасы болған. Ақадыр ауданында партия комитетінің бірінші хатшысы, Тельман ауданында екінші хатшы болып істеген. 1976 жылы Қазақстан коммунистерінің 14 сьезіне делегат болып қатысқан. Облыстық партия комитетінің аппаратында бөлім меңгерушісінің орынбасары, одан соң меңгерушісі болып ұзақ жыл қызмет атқарған. Партиялық бақылау комиссиясының мүшесі болған. Осы қызметтен 1988 жылы құрметті демалысқа шыққан. К.Б. Жұмашев – Бұқар жырау және Осакаров аудандарының Құрметті азаматы;

- Саяхат Алпысұлы Қонақаев (1955-2014) – Қарағанды металлургия комбинатының жанындағы Зауыт-жоғары техникалық оқу орнын 1980 жылы бітіргеннен кейін, сол комбинатта еңбек жолын слесарь, одан кейін оператор-кесуші болып бастады. 1984-1990 жылдары Қарағанды облысының партия ұйымдарында еңбек етті. Сыртқы экономикалық байланыстар, Экономика және сауда, Энергетика және минералдық ресурстар министрліктерінде жауапты қызметтер атқарды. 2009 жылғы мамырдан бері «Тау-Кен Самұрық» акционерлік қоғамы басқарма төрағасының орынбасары болды;

- Қайрат Ғабиденұлы Мұстафин (1932-2005) – қазақтың классик жазушысы Ғабиден Мұстафиннің ұлы. Ол ұзақ жылдар бойына Қазақ телеграф агенттігінде тынымсыз еңбек етті. Оның тартымды да мазмұнды фотосуреттері республика баспасөзі бетінде үнемі жарияланып тұрды. Түсірген суреттері сол кездегі бүкілодақтық, халықаралық фотокөрмелерге қойылып, жоғары бағаланып, лайықты марапатталды. Қайрат Ғабиденұлы баспа кітап көркемдеу ісіне де үлес қосты. Бүкілодақтық және халықаралық фотокөрмелердің жүлдегері және дипломанты атанып, зейнеткерлікке шыққанға дейін «Өнер» баспасында қызмет атқарды. Қазақстан туралы түрлі-түрлі фотоальбомдар, кітаптар шығаруға белсене қатысты. 2012 жылы, 80-жылдығына байланысты, Алматыда Жазушылар одағы үйінде белгілі фотожурналист Қайрат Мұстафинді еске алуға арналған «Қайрат Мұстафин-80» фотокөрмесі ашылды. Жазушылар одағы, Алматы және Қарағанды облысы әкімдіктерінің қолдауымен «Фотоөнер» қоғамдық бірлестігі ұйымдастырған көрмеге автордың жарты ғасыр бойы түсірген еңбектерінің ең таңдаулылары қойылды.

- Мереке Мансұрұлы Сыздықов – 1957-1961 жылдары Тельман ауданының (қазіргі Бұқар жырау ауданының) комсомол комитетінде, аудандық партия комитетінің екінші

хатшысы және нұсқаушысы қызметін атқарды. 1961-1964 жылдар аралығында Тельман ауданы Ақбастау кеншарына партия комитетінің хатшысы болып сайланды. 1964-1974 жылдары Тельман ауданы Киров атындағы кеншардың еңбек комитетінің төрағасына сайланады және партия комитетінің хатшысы қызметін атқарады. 1974-1988 жылдары Тельман ауданы Тимирязев атындағы кеншардың директоры болып қызмет етеді. 1988-1993 жылдары Тельман ауданы Дубовка селолық Кеңесінің төрағасы қызметтерін атқарады. 1993 жылдан республикалық дәрежедегі зейнеткер;

- Хайыржан Шайқыұлы Такуов – 1973 жылы Қазақстан Компартиясы Қарағанды қаласы Октябрь аудандық партия комитетінде нұсқаушы, бөлім меңгерушісі болып қызмет істейді. Кейін Қарағанды қалалық партия комитетіне нұсқаушы қызметіне ауыстырылады. 1980-1991 жылдары Қазақстан Компартиясы Орталық Комитетіне ауыстырылып, әуелі сектор меңгерушісі, инспектор, кейін Орталық Комитеттің бірінші хатшысының көмекшісі, бөлім меңгерушісі, партиялық бақылау комиссиясының төрағасы лауазымдық қызметін атқарады.1991-1995 жылдары Қазақстан Республикасы Жоғары Кеңесі аппаратының басшысы, Қазақстан Республикасы Президенті және Қазақстан Республикасы Үкіметі аппараты басшысының бірінші орынбасары, Республикамыздың Жоғары Кеңесінің бірінші сессиясына дайындық жүргізу бойынша аппарат басшысы, ҚР Министрлер Кабинетінің істерді басқару басшысының орынбасары болып қызмет еткен. 1995-1998 жылдары Қазақстан Республикасы Президенті жанындағы мемлекеттік басқару Үлттық Жоғары мектебінің басшысы болды. 1998 жылдан бастап қазіргі кезге дейін «Нұр Отан» Халық Демократиялық Партиясы Республикалық аппаратында қызмет аткаруда. 2010 жылдан бері партияның Орталық аппаратында партияаралық кеңестің үйлестірушісі қызметінде;

- Жомарт Секенұлы Таласбеков – 1997-1999 жылдары «Намыс-нан» ЖШС атқарушы директоры, «Астық өнімдері» АҚ президенті болды. 1999 жылдан 2006 жылға дейін Қарағанды облысы әкімінің орынбасары қызметін атқарды. 2006 жылғы қыркүйектен «Қазақмыс» корпорациясы» ЖШС Қарағанды облысы бойынша өкілдігінің директоры. 2007 жылдың 18 тамызында № 38 Абай сайлау округі бойынша Қарағанды облыстық Мәслихатының депутаты болып сайланды. 2011 жылы екінші рет Қарағанды облыстық Мәслихатының депутаты болып сайланды;

- Қамаш (Қамараддин) Шамов (1917-1992) – бүгінгі «Орталық Қазақстан» аталып отырған газет редакциясының табалдырығын сонау 1945 жылдың ақпанында аттаған. Содан Қамекең күн құрғатпай шығып тұратын облыстық «Советтік Қарағанды», қазіргі «Орталық Қазақстан» газетінің редакциясында 1979 жылғы шілде айында зейнеткерлікке шыққанша табан аудармай 35 жылдай қызмет атқарған. Еңбек кітапшасының көшірмесіне қарағанда, әуелі тілші, іле суретші- ретушор, ал 1949 жылдың 6 қаңтарынан фототілші болып ауысқан екен. Қамаш Шамұлы 1958 жылы академик Қаныш Сәтбаевпен бірге Жезқазған, Қарсақбай төңірегін аралаған сапарына қатысуын, 60-шы жылдары Қарқаралы ауданының Бесоба жерінде белгілі оқымысты ғалым Әлкей Марғұланның эскпедициясында болуын ілтипатпен еске алатын. Қамекең редакцияда жұмыс істеген жылдары облыстың даңқты адамдарының, әсіресе еңбек озаттарының тұтас бір галереясын жасап үлгерді. Көптеген суреттері халқымыздың басынан өткен сәттердің куәгері ретінде облыстық мұрағатта сақтаулы.

Сөзімнің соңында жоғарыда есімдері аталған абыз-ақсақалдарымызға, ардақты ағаларымызбен, ізетті інілерімізге ел үшін жасаған ерен еңбектеріне шын жүректен алғыс айтқым келеді. Оларға өмірдегі басты байлық – денсаулық, жұмыстарына жеміс, жанұяларына бақыт тілей отырып, Сіздерге, құрметті оқырман қауым, көптен күткен Мұрат руының шежіресін қабыл алыңыздар дегім келеді. Мұрат бабамыздың 350-жылдығына арналған Ас тамыздың 23-де беріледі.

Мұхтар Әуезовтің өткен ғасырдың жиырмасыншы-қырқыншы жылдардағы негізгі көркем туындылары

Каренов Р.С.
Қарағанды қ.

Кіріспе

Ұлы тұлғаны уақыт аласарта алмайды. Мұхтар Омарханұлы Әуезов бейнесі осыған куә. Кемеңгер суреткер тек сіз бен біздің ғана емес, әлі дүниеге келмеген жаңа ұрпақтардың да сарқылмас игілігі, өлшеусіз бақыты.

Өйткені, М. Әуезов құдіреті оның елге деген шексіз махаббаты мен сенімінде жатыр. Осы бір ақиқатты сезіну мына біздерге, бүгінгі тәуелсіз мемлекеттің іргесін нығайтып жатқан ұрпаққа қажымас қайрат, жасымас жігер қосады.

Біз білетіндей, Мұхаң үлкен өмірлік, творчестволық жол кешті. Ол әдебиет босағасын алғаш 1917 жылы аттап, тырнақ алды туындысы – «Еңлік-Кебек» пьесасын жазды. Содан 40 жыл бойы қазақ әдебиетін өркендету жолында талмай қызмет атқарған жазушы.

Әуезов қазақ әдебиетінің тарихына алғаш қалам сілтеген зерттеушілердің бірі

Мұхтар Омарханұлы 1923-1928 жылдар аралығында Ленинград (қазіргі Санкт-Петербург) университетінде білім алды.

Даңкты Ресей қаламгерлерімен, қогам қайраткерлерімен, ғалымдарымен, ақын-жазушыларымен араласып, рухани кеңістігін кеңейтті. Отбасын құрып, өмірлік серік тапты. Студент кезінде атақты «Қарагөз», «Хан Кене» пьесаларын, «Қараш-Қараш окиғасы», «Қилы заман» және өзге де прозалық шығармалары мен «Әдебиет тарихы» атты оқулығын жазды. Сол тұста қазақ әдебиеті тарихының шаңырағын көтеріп, алғашқы уықтарын шаншу рухани қажеттіліктен туды.

Мұхтар 1924-1925 жылдары Ленинградтағы университетте оқып жүрген жерінен арнайы шақырылып, оған Семейде ашылған Қазақ педагогикалық техникум студенттеріне қазақ әдебиеті тарихынан дәріс беру тапсырылды. Ол кезең үшін өте күрделі де қиын талапқа М. Әуезовтің ұстаздық пен ғылыми іздену жолындағы алдын-ала даярлығы көп септігін тнгізді. Қазақ халық ауыз әдебиеті мен әдебиет тарихынан оқыған дәрістерінің негізімде қазақ әдебиеті тарихын дәуірге бөлудің алғашқы нобайларын Мұқан сол тұста анықтай түсті. 1925 жылы Ленинградта оқып жүріп жазған «Әдебиет тарихы» деп аталатын кітабының қолжазбасын даярлап,

1927 жылы Қызылорда қаласында жариялап та үлгерді. Бірак асыра сілтеу заманында бұл оқулық жөргегінде тұншықтырылып, аңсаған қалың оқырмандарының қолына жетпей, қолды болып кете барды.

Семейдегі казпедтехникумда Мұхтар Әуезов оқыған дәрістің неғізінде жазылған «Әдебиет тарихы» оқулығының бастапқы бөлімі халық ауыз әдебиеті деп басталады да, екінші бөлімі «Зар заман ақындары» деген тақырыппен беріліп, қазақ әдебиеті тарихын дәуірге бөлудің тұңғыш межеөлшемі ретінде XVIII ғасырдың соңы мен XIX ғасыр тұтас қамтылады. Жазушы жүз жылға созылған бұл кезеңдегі қазақ халқының отарлану дәуірін тұтас алып, зар заман ақындарының шығармаларында беретін құбылыстардың қай-қайсысы болса да, патша өкіметінің отаршылдық саясатының әдебиеттегі көрінісі екенін ашып айтады [7; 181].

Қазіргі уақытта кезінде М. Әуезов бастаған әдебиет тарихындағы жүз жылдық кезеңді дәуірлеу принципі келе-келе соңғы зерттеушілер тарапынан сөз етілген тұста оларды нақтылай түсіп, XVIII ғасырдағы әдебиет, XIX ғасырдың алғашқы жартысы мен екінші жартысындағы әдебиет және XX ғасыр басындағы әдебиет тарихы деп жіктеліп салаланған қалпын көреміз.

Жазушының жиырмасыншы жылдардың бас шенінде жазған шығармалары

Мұхтар Омарханұлы Семейдегі мұғалімдер семинарыны (1915-1919) тамамдаған соң 1920-1921 жылдары Семей облыстық атқару комитеті қазақ бөлімінің және облыстық соттың меңгерушісі міндетін атқарады. Семейдің «Ес-аймақ» ойын-сауық үйермесі жас жазушының «Ел ағасы», «Бәйбіше-тоқал» пьесаларын халық театрының сахнасына қояды. Күнделікті саяси-шаруашылық мәселелерге арналған мақалалары «Қазақ тілі» газетінде үзбей жарияланып тұрады. 1921 жылы мамыр мен маусым айларында Семей облревкомының төралқа мүшесі, маусым айынан қараша айына дейін облыстық атқару комитетінің төрағасы қызметін атқарады. 1921 жылдың қараша айында Қазақ АКСР-і ОАК-нің төралқа мүшелігіне сайланып, онда саяси хатшы міндетін атқарып, кадр мәселесімен айналысады [1; 7].

Осы уақытта совет мекемелерінде жауапты қызметтер атқара жүріп, суреткер баспасөз жұмысына да ат салысады. Бірнеше әңгімелер жазады. Соның ішінде ең көрнектісінің бірі – 1921 жылы жазылған «Қорғансыздың күні» атты әңгімесі [2; 67-89].

«Еңлік-Кебек» М. Әуезовтің драматургтік талантының жарқ еткен бірінші көрінісі болса «Қорғансыздың күні» де, сөз жоқ оның прозаиктік талантының бірінші көрінісі. Жазушы өмір бойы талантының осы екі қырын егіз қатар берік ұстап өтті және кейін келе екеуінде де талай-талай құнды туындылар қалдырды. Мәселен, «Қорғансыздың күні» секілді «Кім кінәлі?» [3; 170-193], «Ескілік көлеңкесінде» [4; 194-211], «Қыр суреттері» [5; 109-116] әңгімелерінде Әуезов үстем тап озбырлығынан қан қақсаған қазақ қыздарының трагедиясын жан ашырлықпен көрсетті.

Жиырмасыншы жылдардағы Әуезов драматургиясында айрықша орны бар елеулі туынды – әйгілі «Қарагөз» трагедиясы [6; 99-152]. Бұл пьесада сүйгеніне қосыла алмай құсадан есі ауысқан Қаракөз қыздың ауыр күйі шебер тәсілдермен суреттелген. Көркемдік сапасы жоғары болғандықтан, пьесалардың жабық конкурсында «Каракөз» бірінші бәйге алған. Өйткені трагедияның сюжет желісі, композициялық құрылымы, тартыс арқауы, образдар жүйесі өте шебер өріліп, еркін дамыған еді.

Суреткердің атақты «Қилы заман» шығармасы

Мұхтар Омарханұлы 1927 жылдың жазында Жетісу өңіріне ғылыми-шығармашылық сапармен келіп, Ілияс Жансүгіровпен бірге ел аралап, болашақ шығармаларына материал жинайды. Ленинградқа қайта оралысымен, осы материалдар негізінде қыркүйек айында «Қараш-Қараш оқиғасы» повесін [8; 35-110], желтоқсан мен 1928 жылдың қаңтар айында «Қилы заман» романын [9; 111-265] жазады.

«Қилы заман» еңбегінде Мұхаң 1916 жылғы ұлт-бостандық қозғалысын арнайы тақырып етіп көтерген. И. Нұрмахановтың «Ұлы суреткер» атты мақаласында бұл шығармаға мынадай жоғары баға берілген: «Қилы заман» роман-трагедиясының бүкіл өнбойынан отарлау саясатының озбырлықтары, қарулы әскердің қарусыз халықты аяусыз қыруы, түрме мен жазалау әрекеттерінің небір сорақы түрлері, тәуелсіздікке, азатлыққа ұмтылған халықты рух пен жігердің, көзсіз ерлікпен бас имей шет жерге ауып, атамекенінен айырылуы айтып жеткізуге тіл жетпейтін ғажайып трагедиялық суреткерлікпен көрінеді.

«Қилы заман» роман-трагедиясының өн-бойында XVII-XX ғасырлар аралығында қазақ өлкесіндегі барлық кетерілістердің әрі тарихи, әрі көркемдік, әрі әлеуметтік, әрі философиялық барша квинтэссенциялары ешқандай қайталанбас шеберлікпен суреттелген, классикалық қуатқа шынайы ие болған» [10; 7].

М. Әуезов бұл туындысын «Қараш-Қараш оқиғасы» мен «Қаракөз» сияқты қайта өңдемекші еді. Шығарманы идеялық-методологиялық жағынан жетілдіре түспекші еді. Бірақ өкінішке қарай, «Қилы заман» романын қайта қолға алуға автор үлгере алмай кетті.

Әуезовтің «Хан Кене» трагедиясы тарихи шындықты көркем тілмен жеткізген алғашқы пьесасы

ХХ ғасырда, КСРО-дағы тоталитарлық жүйенің кезінде қазақ зиялыларын қуғын-сүргінге ұшырату ауық-ауық іске асып тұрды. 1937-1938 жылдардағы қанды қырғаннан кейін қазақ зиялыларын қуғындау сәл-пәл саябырсығандай мезгіл еді.

Бірақ та Қазақстандағы зиялы қауымды қудалау 1950 жылы қайтадан қарқын алып басталып кеткені тарихтан белгілі. КПСС-тың, Совет үкіметі басшыларының тікелей нұсқауымен қазақтың көптеген интеллигенттері жәбір-жапаның астында қалды. Мысал көп. Тарихшы-ғалымдар Ермұхан Бекмаханов, Бекежан Сүлейменов, әдебиетші-ғалымдар Қажым Жұмалиев, Есмағамбет Ысмайылов нақақтан-нақақ 25 жылға сотталып кетті. Академик Ісмет Кеңесбаев Қызылорда қаласына, тарихшы-ғалым Халел Әділгереев Шымкент қаласына жер аударылды. Міне, осы азаматтармен қатар ұлы жазушы Мұхтар Омарханұлы Әуезовтің да сол жылдары жойқын қуғын-сүргінге тап болғаны тарихтан мәлім.

Осы уақытта М. Әуезовтің талқыға түсуіне себепкер болған шығармаларының бірі – «Хан Кене» трагедиясы. Хан, сұлтан, би, батыр туралы жазғандарды қатал сынға алып, қуғынға ұшыратып жатқан кезде қазақ халқының соңғы ханы Кенесары Қасымұлы туралы шығарма жазу ол кез үшін үлкен ерлік еді.

Өткен ғасырдың отызыншы және елуінші жылдарында республикалық газеттер мен журналдардың беттерінде жазушының бұл еңбегі өршіген өткір әдеби айтыс-тартыстың нысаны болды. Осы дауда қырағы «қызыл көздер»: «Хан Кене – контрреволюциялық пьеса», ал «М. Әуезов шығармашылығының бастапқы кезеңі совет үкіметіне қарсы жаулық әрекетке бағышталды» [11; 9], - деген болатын.

Мұқаң өз шығармасында өмірі де, өлімі де шырғалаңға толы ірі тарихи тұлғаны терең зерттеп, бейнелеуге батыл қадам жасады. Өйткені Кенесары ұлт-азаттық көтерілісінің әйгілі басшысы болды. Ол өзінің тегі жағынан төре тұқымынан. Бабасы – қазақтың атақты ханы Абылай. Арғы аталары Шыңғыс ханның Жошы деген үлкен баласынан тарайды. Абылайдың әйелі – қалмақ Хочу-мерген ноянның қызы Топыштан Қасым сұлтан туады. Кенесары – осы Қасым сұлтанның баласы. Қасымның соңынан ерген балаларының бәрі кілең көкжал, кекті де текті еді. Бәйбішесінен – Есенгелді мен Саржан; екінші әйелі Бибіден – Кенесары, Құдайменде, Әбілғазы, Уақ, Шуақ, Сапақбай және Бопай, Бопан, Бопыш атты үш қыз; үшінші әйелі Асылтастан - жалғыз, арыстан жүректі Наурызбай туған. 1802 жылы Көкшетау өңірінде өмірге келген Кенесары осынау текті ұрпақтың ішінен оқ бойы озық тұрған, жаратылысы тым оқшау, нақ топжарғанның өзі болды.

Кенесары хан көтерілісінің (1837-1847) басты мақсаты – патшалық Ресейдің құрамына қосылып үлгермеген аймақтардың дербестігін сақтау, қазақ жерлерін бекіністер мен жаңа округтік билеу арқылы жан-жақты отарлауды тоқтату еді. Сондай-ақ, Кенесары қоқандықтардың тепкісіндегі оңтүстік өңірдегі қазақтарды босатып, оларды Қазақ хандығына қосуды көздеді.

Кенесары Қасымұлының қозғалысы бүкіл Қазақстанды қамтыды. Он жылға созылған көтерілістің басты қозғаушы күші – бұқара халық болды. Олар күшейе бастаған отарлық езгіден, феодалдық топтардың қысымынан құтылуға тырысты [12; 2].

Ұлы жазушы «Хан Кене» пьесасында коммунистік саяси идеологияның патшаға қарсы күрес уақытын пайдалана отырып ойды бүкпелеп, астарлап жеткізу арқылы тарихи материалды өз идеясына, негізгі айтар ойына бағындырды. Қазақтың соңғы ханын құр мақтамай, оқиғаның шындығын көрсетуге тырысты. Тұлға мен халықтың, дәуір мен тағдырдың қарым-қатынасын әдеби бейнелер арқылы көрсетіп, қазақ ұлтының тарихи болашағына толғанып ой жіберді.

Бір таңданарлығы М. Әуезов «Хан Кене» пьесасын 1928 жылы жазып, 1934 жылы аталмыш шығарманы сахнаға қойған. Дәл осы аралықта ол тұтқында болып, өзінің «ұлтшылдық», «байшылдық» көзқарастары үшін үш жылға шартты түрде қамауға

кесілген. «Хан Кене» трагедиясы премьерадан соң «халықтың қас жауы, кертартпа хан - Кенесараны» суреттегені үшін репертуардан алынып тасталған.

Мұқаң туған халқының басынан өткен сан қилы өмір өткелдерінің ақиқатын сезіне жүріп, әріптестерін бірінен соң бірін қамауға алып, өзі түрмеден енді ғана босанған тұста басын қатерге тігіп, осындай шығарма жазып, қазақ тарихындағы тәуелсіздікке, дербес ел болуға ұмтылған ең елеулі қозғалыстың маңызын айқындап түсіндіріп, өзінің алашшыл идеясын әдебиетке паш етті. Ол «Хан Кене» трагедиясы арқылы тарихты, тарихи ақиқатты жаңғыртты.

Сөз шеберінің отызыншы-қырқыншы жылдардағы шығармалары

Отызыншы-қырқыншы жылдары жазушы талай жанрға, тақырыпқа із салып, қыруар очерк, әңгіме, пьесалар жазды. Тамаша аудармалар жасады. Әдебиет тарихын зерттеу жұмысына белсене ат салысып, көптеген мағыналы мақалалар жариялады. Баяндамалар жасап, оқулықтар құрады. Жоғары мектеп орындарында лекция оқып, теориялық білімін үздіксіз үндетіп отырды.

Осы кезеңде Мұхтар Омарханұлы бір топ белгілі әңгімелер жазды: «Іздер» (1932), «Білекке білек» (1933), «Қасеннің құбылыстары» (1933), «Үш күн» (1934), «Құм мен Асқар» (1935), «Шатқалаң» (1935), «Бүркітші» (1937), «Асыл нәсілдер» (1947). Бұлардың бәрі дерлік жаңа өмірді, кеңес шындығын, колхоз тұрмысын суреттеуге арналды. Жазушының осы әңгімелері арқылы біздегі сөз өнеріне терең де нәзік психологизм келіп көрініс тапты.

М. Әуезовтің жүз жылдығына арналған «Әуезов» атты монографиясында белгілі жазушы З. Қабдол: «Осының бәрі Мұхтар Әуезовтің эпикалық жанрдағы ұлы эпопеяға – өзінің бас кітабына барар жолдағы әрекеттері болатын. Демек, Әуезовтің әңгіме-повестері, бір жағынан, қазіргі қазақ прозасындағы шағын және орта көлемді эпикалық түрлердің әсем үлгілері болса, екінші жағынан, оның алда кезек күтіп тұрған бас кітабының баспалдақтары болып табылады» [13; 259-260], – деп жазды.

Жоғарыда айтылғандарды қорыта келе түйіндейтініміз: Мұхтар Әуезов жасаған асыл туындылар қазақ әдебиетін озық әдебиеттердің қатарына қосып, қазақ халқының тарихын, өмірін, мәдениетін, талантын жер жүзі оқушыларына танытты.

Ұлы жазушының шығармаларынан алынған кейбір қанатты сөздер

Қазақ халқы сонау көне заманнан бері шешендік өнерді жоғары бағалаған. Атадан балаға мұра болған халықтың алтын қазынасы — фольклорден ойы терең, тұжырымы нақты, даналық пікірге толы, шешендіктің үлгісі боларлық өткір де ойнақы сөз өрнегін көптеп кездестіреміз. Өмір талқысынан сүрінбей өткен сол өлмес мұра — қанатты сөздерде ақылға ақыл қосатын қуатты күш, өмірде өнеге болар үлгі бар, болашаққа жол сілтер өсиет және адамгершілік айдынына құлаш серметер құдірет бар, біздің өмір-тіршілігімізге тікелей қатысты ғибрат аларлық өрелі ой бар. Осы ағалы сөзден нәр алған М. Әуезовтің творчествосынан өз ойын «тілге жеңіл, жылы тиетін» сөздермен жеткізген үлгілерді жиі ұшыратамыз. Осылардың көпшілігі нақыл сөзге айналып, мақал-мәтелдердің қатарына қосылып та жатыр. Соған орай кемеңгер жазушының шығармаларынан алынған қанатты сөздер мен афоризмдерді, шешендік және нақыл сөздерді келтіргенді жөн көрдік:

Тышқанның өлгені — мысықтың ойнағаны.
Жарыс — жарыс үшін емес, озу үшін.
Қорқыныш көзі шарадай.
Күлкі бүгін күлгендікі емес, ең соңғы күлгендікі.
Дәрменсізде арман көп.
Күнәң аз болса, күн есепте.
Жақсылық — кісінің табандылығында.
Бөрінің артынан бөлтірік ақылды бол-

ғандықтан ермейді.

Елдің сыны шабуыл мен шаптығуда
емес — кішіпейіл, мейірімде.
Жастықта адамға төсек те, үй де, тіпті
дүние де тар екен.
Кедейлігіне қарама, кісілігіне қара.
Өрт шықса, оны алдынан шығып өшір-
мейді, қуа өшіреді.
Ер егесте, нар кешуде.
Ақыл адам көрігі, ақылдың сабыр серігі.
Борандағы жетекші — жел.
Зор әмір — құдірет бар жерде, зор
қиянат та болады.
Халық пен халықты, адам мен адамды
теңдік дәрежесіне жеткізетін қасиет –
білім.
Арсыз қолым істеді, арлы бетім ұялды.
Жақынды араз, татуды жат қылатын —
өсек, сыбыр-сыбсың.
Құтырғаннан құтылғанның өзі ақыл.
Ар жазасы — бар жазадан ауыр жаза.
Еңбек иесін өлеңде, өнерде қадірлеу
қажет.
Ашу ағадан, айып іниден.
Жақсылық қылсаң, жақсыға қыл.
Құба құстың түмсығы етіне тисе,
атаңның төрі түгіл көріне кірерсің.
Қапқан иттен өш алам деп мен де
қапсам, аузымда не қасиет қалады.
Көштің байсал тапқаны, көкорайға қонғаны,
даудың байсал тапқаны, төрешіге барғаны.
Отқа салып ерітсең де, алтын сірә жез
болмас, аяққа шұлғау қылсаң да асыл жібек бөз болмас.
Қарамықтың дені болғанша, бидайдың
сабаны бол. Жаман қауымның жақсысы болғанша,
жақсы қауымның жаманы бол.
Жақсылыққа жақсылық әр кісінің ісі,
жаманшылыққа жақсылық ер кісінің ісі.
Жауызға айтқан жақсы сөз — суға
жазған сертпен тең.
Жүгірген аң жер иесінің емес,
жеткендікі.
Батырлықтың бір міні — тасырлық.
Қыз алғанша — қайын жуан, қыз алған
соң — күйеу жуан.
Арыстан тобын ит бастаса — бар
арыстан ит болады.
Шер кімдікі болса, зор сонікі.
Еккенің тікен болса, орарың балауса болмас.
Саф сұлу өнер бықсық ойдан тумайды,
шыншыл таза жүректен ғана туады.

Қара түнде жұбанарлық ұл туса, түнде
қандай жазық бар?
Биіктеген сайын үнсіздік мол, үлкен биіктің
бәрінің басы ұзақ тыныштыққа шомып тұрады.
Адамда екі түрлі қылықтың жолы бар:
бірі — тіршілік қамы, бірі — адамшылық қамы.
Қай істің болсын өнуіне үш шарт бар:
ең әуелі ниет керек, одан соң күш керек,
одан соң тәртіп керек.
Нағыз күлкі сөзде емес, күлкі қылған
халде болады.
Сымбатты өнер болмаған елде
мағыналы тіршілік жоқ.
Жаза баспас қадам жоқ,
Жаңылмайтын қалам жоқ.
Өлең ермек емес, өнердің басы.
Жұрт айтпаған ойды айту — аңда-санда
бір ұшырасатын бақыт, ол ырыс...
Ойдың көпшілігі жұрт айтқан ой болуы мүмкін,
бірақ соны басқаша түрде айта білудің өзі қасиет.
Қай өнерді алсақ та, әуелде өз елінің
халық өнері болып, содан ілгері қарай
басқан сатысында ғана көптікі болып
жалпы адам баласының ортақ теңізіне барып құяды.
Өнердің іргесін қалайтын елдің өзі.
Талапты табады, табанды жеңеді.
Бедері кеткен торқадан бек тоқыған бөз игі.
Ауыл иті ала болса да,
бөрі көрсе, бірігер.

Түйін

Өзінің атышулы «Абай жолы» роман-эпопеясын 1956 жылы аяқтап, Мұхтар Әуезов өмірінің соңғы бес жылында көп күрделі құбылыстарды, адамдарды өз көзімен көріп, өмірдің терең тұңшығына үңілді. Алғашқы әсерлерін түйіп, бірқатар көркем публицистикалық очерктер жазды («Түркістан солай туған», «Индия очерктері»). Бұл тұста ол шет елдерге жиі барып, көргендерін суреткер көзінен өткеріп, қызық очерктер мен эпизодтар жариялады.

«Абай жолы» романынан кейін кемеңгер суреткер жаңа эпопеяға кіріскен еді. Ол соның «Өскен өркен» дейтін бірінші кітабының нұсқасын салып кетті. 1962 жылы жарияланған бұл шығармасында ұлы жазушы сол кезеңдегі адамдардың ерлік еңбегін, күресін, жаңа рухани қасиеттерін, әр ұлт адамдары арасындағы интернационалдық достықты кеңінен суреттеуді мақсат еткен.

Өкінішке қарай, 1961 жылы автор мезгілсіз қаза тауып, үлкен эстетикалық мұрат толық жүзеге аспай қалды. Бірақ бұл оның өсиеті ретінде кейінгі суреткерлерге эстафета болып қалды.

Әдебиеттер

1.«Қазақстан». Ұлттық энциклопедия. 2-том / Бас редакторы Ә. Нысанбаев. - Алматы: «Қазақ энциклопедиясының» Бас редакциясы, 1999. – 720 бет.

2.Әуезов М. Қорғансыздың күні // Әуезов М. Жиырма томдық шығармалар жинағы. Бірінші том: Әңгімелер. – Алматы: «Жазушы», 1979. – 456 бет.

3.Әуезов М. Кім кінәлі? // Әуезов М. Жиырма томдық шығармалар жинағы. Бірінші том: Әңгімелер. – Алматы: «Жазушы», 1979. – 456 бет.

4.Әуезов М. Ескілік көлеңкесінде // Әуезов М. Жиырма томдық шығармалар жинағы. Бірінші том: Әңгімелер. – Алматы: «Жазушы», 1979. – 456 бет.

5.Әуезов М. Қыр суреттері // Әуезов М. Жиырма томдық шығармалар жинағы. Бірінші том: Әңгімелер. – Алматы: «Жазушы», 1979. – 456 бет.

6.Әуезов М. Қарағоз (пьеса) // Әуезов М. Жиырма томдық шығармалар жинағы. Тоғызыншы том: Пьесалар. – Алматы: «Жазушы», 1981. – 492 бет.

7.Мырзахметов М. Отаршылдық дәуірдегі әдебиет: Қазақ әдебиеті тарихын дәуірлеу мәселесі // Жұлдыз. – 1993 – № 7 – 181-192 – беттер.

8.Әуезов М. Қараш-қараш оқиғасы // Әуезов М. Жиырма томдық шығармалар жинағы. Екінші том: Повестер мен әңгімелер. – Алматы: «Жазушы», 1979. – 436 бет.

9.Әуезов М. Қилы заман // Әуезов М. Жиырма томдық шығармалар жинағы. Екінші том: Повестер мен әңгімелер. – Алматы: «Жазушы», 1979. – 436 бет.

10. Нұрмаханов И. Ұлы суреткер // «Түркістан», № 27 қыркүйек 2007 жыл, 7-бет.

11. Серғазы Л. М. Әуезовтің «Хан Кене» трагедиясындағы алашшыл идея // «Қазақ», № 37-38 (551-552), 16-23 қыркүйек 2011 жыл, 9-бет.

12. Омарбеков Т. Кенесары хан // «Ана тілі», № 35 (1293), 3-9 қыркүйек 2015 жыл, 2-бет.

13. Қабдол З. Әуезов. - Алматы: «Санат», 1997. – 352 бет.

Туған жердің топырағын тұмар еткен, туған жұртын шалқыған жырымен құмар еткен Қашаған жырау Күржіманұлы

Каренов Р.С.
Қарағанды қ.

Кіріспе

Қашаған Күржіманұлы – XIX ғасырдың екінші жартысы мен XX ғасырдың бас кезінде Қазақстанның батыс аймағында өзінен бұрынғы ақындық, жыршылық дәстүрдің өнегесіне қаныға, оны ілгері дамыта түскен ақындардың бірі. Оның жырлары ел арасына негізінен екі түрлі жолмен тараған. Бірі – жыршыдан жыршыға ұласып ауызша тарау да, екіншісі – көзі қарақты хат білетіндер арқылы біреуден біреу көшіре үйреніп, жазбаша тарау [1; 205].

Кіші жүз қазақтарының Табын, Адай, Шекті сияқты бірқатар руларының сауда айырбасы, қоныс жағдайымен XYIII ғасырдың аяқ шенінен XIX ғасырдың 50-жылдарына дейін Хиуа хандығымен байланыс жасағаны тарихтан мәлім. Мал шаруашылығымен айналысқан қыр елі табиғат сұрапылы – алапат жұттан кейін күнкөріс малынан айырылып, кентті, кәсіпті, егінді аймаққа үдере көшетін. Маңғыстау қазақтарының біразы осындай себептермен өткен ғасырда Хожелі, Хорезм жеріне қоныс аударған. Олардың бір бөлігі Ташауыз (Түрікменстан) қаласының маңын мекендеген. Қашаған осы Ташауыз қаласына шектес қазақ ауылында 1841 жылы қаңтардың 7-інде дүниеге келген. Әкесі Күржіман кедейлікпен күн кешкен [2; 25].

Қашаған ақынның қайтыс болған жылы бұрынғы шыққан жинақтарда 1929 делініп келді. Кейіннен ұрпақтарының дәлелдеуімен 1931 жыл екендігі анықталды [3; 6].

Профессор Х. Сүйіншәлиевтің «Қазақ әдебиетінің тарихы» атты оқулығында Қашаған жырау 1840-1924 жылдары өмір сүрген деп көрсетілген [4; 691].

Әкеден жастай жетім қалған Қашаған қабырғасы қатып, бұғанасы бекіместен кедейлік, жоқшылық тауқыметін көреді. Кейін сол ауыр күндерді тебірене еске алады [5; 27]:

«Атам бір қайтты дүниеден,
Бес жаста жетім қалдырды,
Басыма қайғы салдырды.
Анам көрді жесірлік,
Өзім көрдім жетімдік,
Сүйтіп басым қаңғырды».

Ел ішіндегі әңгімелерге қарағанда, оны жастай жиын, тойға апарып, ақындық өнерге баулыған – Қалнияз ақын. Соның өнегесі арқасында қазақ, қарақалпақ, түрікмен елдеріне кең тараған халық әдебиеті нұсқаларымен сусындап өседі. Әкесі қайтқаннан кейін көп ұзамай-ақ анасы да дүние салады. Ендігі жерде өгей әкесі – Сәрсенбайға салмақ болудың жөні жоқ деп шешкен ол өз бетімен кәсіп іздеп, Көкжар жәрмеңкесіне барады. Сергей дейтін саудагерге жалданып, Орынборға мал айдайды. Бұл кәсіпте Қашаған бір жылдай жүреді.

Болашақ ақын айдаған малын тапсырып, еліне келе жатқан жолда бір қазақ аулындағы сауық кешке қатысады. Сонда түні бойы жырлаған жас ақынға жұрт ақша жинап береді. Ақын өз өмірін еске алған бір жырларында осы сапардан кейін «аруақ қонып», ақындық жолға түскенін айтады [5; 27]:

«Қадір білер ағалар,
«Шырағым, жүр!» - деп ертті.
Он төрт жасқа келгенде
Балалықты тастадым.
Он бес жасқа келгенде
Таяқ алып қолыма,
Қойымның түстім жолына.
Табанға шарық байладым,
Жұмысқа басты сайладым.
Орынбор деген қалаға
Сергей деген көпестің
Серкелі қойын айдадым».

Баласының азамат болып, жалшылық сапардан табысты оралғанына қуанған Сәрсенбай той жасайды. Қашаған осы тойда елден кеткен күнінен бастап оралғанына дейінгі басынан кешкенін өлеңмен айтып шығады. Содан бастап Қашағанның ақындық атағы елге танылады. Ол бағзы өнерпаздар дәстүрімен көп елді аралап, Маңғыстау, Хорезм аймағы мен Еділ, Жайық, Қобда, Жем, Сағыз, Ойыл, Қиыл өзендерінің бойын жайлайтын елді мекендердің бәрінде болады. Құрманғазы мен Нұрым, Ақтан мен Мұрат, Балааоз бен Қоспақ, Қашқынбай мен Ізім шайыр, Нұрпейіс мен Мұрын, Өмір мен Ығылман сияқты айтулы өнер саңлақтарымен кездеседі. «Адайдың жеті қайқысы» атанған Әділ, Шолтаман, Тастемір, Досат, Жылкелді, Өскінбай, Тұрсын сияқты әнші, күйшілермен кездеседі [2; 25].

Қашаған өзіне дейінгі ақындарды жақсы білген. Нұрым мен Абылды ол өзіне ұстаз тұтқан. Ел аузында Қашаған айтыпты дейтін мына бір ауыз өлең осы пікірді растайды [5; 107]:

«Көзім көрген адамда
Абыл, Нұрым, Ақтаным,
Осылар еді тақтағым.
Осылай деп маған үйреткен
Тарихтың ескі ақпарын».

Өзі туралы ақын былай дейді [5; 91]:

«Ардақты атам Ер Қосай,

Өзімнің атым Қашаған,
Ғұмырым сексен жасаған.
Адай түгіл, Алшынға
Жүйрік едім қашаннан».

Қашаған Маңғыстауда «Құлат» деп аталатын мекенде дүние салған. Сүйегі «Қырыққез» әулиенің қауымына жерленген.

Оның мұрасынан бізге жеткені отызға тарта өлең, бес айтыс, үш жыр-дастан.

Қашаған жыраудың ел арасына кең тараған өлең-жырлары

Қашағанға өз халқының басындағы жағдай, елдегі ауыртпалық жақсы таныс еді. Сондықтан ол бұқара халықтың ақыны болды. Халыққа арқа сүйеді. Қанағатсыз бай мен биді, жебір болысты өткір тілмен өлтіре сынап отырды. Дін жолын дұрыс ұстамайтын дүниеқор дүмше молланы аяусыз шенеді. Адам баласының екіжүзділігі мен тоғышарлығын, сараңдығы мен сұрқиялық әрекеттерін сынап, келеке етті.

Қашаған жыраудың ел арасына кең тараған өлеңдері мен толғаулары қатарына мына шығармаларын жатқызуға болады:

1. Бір топ жырларында («Оразалы байға айтқаны», «Байларға», «Томпы байды тілдеуі», «Көбентайдың Мұрынқұлы», «Бекес байға», «Көптілеу байға айтқаны», «Қара шұбар ала ешкі») ақын байлардың мінез-құлқын өте шебер суреттейді.

Қашаған жырындағы байлар дәулеті шалқып жатса да шық шығармас сараң, даңғой-атаққұмар, қатыгез-қайырымсыз жандар ретінде көрінеді. Сонымен қатар жалт берер екі жүзді де. Бұл сипаттағы туындысына «Бекес байға» деген өлеңі жатады [5; 56]:

«Бөріктері сопаңдап,
Мылтықтары шошаңдап,
Атқа мініп қоқаңдап,
Ауылыңа келсе әкім дос,
Әкімдер келсе, малың бос.
Сырттан тұрып ақырса,
«Шық бері!» деп шақырса,
Сасып қалып қорқасың:
Семізің болса сойғыштап,
Кілем мен көрпе жайғыштап,
Табағыңның ет салған
Салмақтап беріп ортасын.
Соларға берген малыңнан
Бізге де берсең болмай ма?
Біздей қарттан бата алып,
Мырза жігіт атанып...»

Ақын байларды әркез өлтіре сынап, күлкі ете жүрген. Бірде өзінің ағайыны, қайырымсыз, сараң Оразалы байға былай деген [5; 31]:

«Оразалы байым бар,
Тозған тоқпақ бастанған,
Қазанқабын жастанған.
Шарыққа бауды тағуын,
Кіш-кіштеп қойды бағуын,
Қой шетіне төсеніп
Түйенің шоқпыт жабуын.
Қойды қорғап қасқырдан,
Қолына таяқ алуын.
Қырық күн шілде ішінде,
Қара ұннан көже ашытып,
Балқара деп қануын».

«Байларға» деген өлеңінде [5; 33]:

«Шіркін, байлар, мақтасып,
Қызарақтап боқтасып,
Қарқылдасып күлесің.
Алдыңда не бар, білесің?
Байға жарлы теңеліп,
Есікте жүрген жалшының
Қызығын сонда көресің!» –

деп, осы шумағында кедей-шаруалардың да байлармен теңесетін күнінің туатынын ескерткені көрініп тұр.

Сол сияқты «Көптілеу байға айтқаны» деген жырында [5; 63]:

«Кешке келді Көптілеу,
Қораға келген қойымен.
Жата кетті жантайып,
Ас ішпеген бойымен:
Үлкен қойды анам деп,
Кіші қойды балам деп.
Бұл қой кетсе алдымнан,
Мұнан қайтып қалам деп.
Бай үйіне қарасам,
Қол жуатын құман жоқ,
Құман жоқ үйде иман жоқ.
Таңертең тұрып Көптілеу
Іше берді айранын,
Беті-қолын жуған жоқ», –

дейді.

Ақын осылайша адамгершіліктен, қайырымдылықтан жұрдай байлардың бейнелерін сомдап көрсете білген.

2. Жырау «Берекет ақынға айтқаны», «Сақыпқа айтқаны» деген толғауларында ізгілікті насихаттап, әдепсіздікті әшкерелейді.

Қашағандай аға ақынның жолын кесіп, одан рұқсатсыз той бастамақ болған Сақып деген ел жігітіне айтқан өлеңінде ақын өз талантын жоғары бағалайды [5; 65-66]:

«Ей, шырағым, Сақыпжан,
Сөз басталмайтын ба еді ағадан,
Жауапқа кәміл данадан?!
Ағасын іні қор тұтқан,
Өз көңілін зор тұтқан,
Шығып па еді тәртіп жаңадан?
Кешегі дүбірім барында,
Даңқым бір кеткен шағында,
Әдепсіз мұндай балаларға
Бір жасы үлкен ақыл айтса,
Кетпейтін еді-ау шамадан.
Мұнартып Еділ таспаса,
Кемерінен аспаса,
Көбігін көкке шашпаса,
Биіктен қарғын баспаса,
Су жүретін бе еді Жайыққа?!
Пароход жүрсе дарияда,
Жол тиетін бе еді қайыққа?!
Әдепсіз мұндай балаларды
Бұйырмайтын ба еді айыпқа?

Жиналған көптің ішінде
Қайраты қалың ер де бар,
Билігі қалың би де бар,
Қалаулысын қаласын,
Әлеумет, кімде зерде бар.
Қара қарға қалбағай,
Қаз бен үйрек, қара құс,
Олар да таласпайтын еді ғой
Бүркіттің жейтін жеміне.
Алыстан көрсе қарасын,
Балапан үйрек баласы,
Көзі түссе жаутаңдап,
Қысса да қайрат қаусаңдап,
Қорқып, келмейтін еді ғой
Бүркіттің, сірә, жеміне.
Кесіртке менен жыландар
Жоламайтын еді ғой
Айдаһардың деміне.
Қаршыға аққуды алғанда,
Жапалақ тышқанды басып қалғанда,
О да арланбайтын еді ғой
Дәрежесінің кеміне».

Әуелі саралы салыстырулар, ойлы, орнықты мысалдар келтіре толғаған ақын арқасы қыза келе Сақыпты өр де өктем сөздермен сілкіп-сілкіп алады [5; 68]:

«Тайыз екен ақылың,
Меніменен жарыспа.
Меніменен жарыссаң,
Жыртылып қалар тақымың.
Жыртамын, бала, жағаңды,
Жаңылтармын тобаңды.
Білмей жүрсең, шырағым,
Білдіремін шамаңды.
Тақымыңды жыртамын,
Мардымыңды құртармын.
Мен – сендей жабының
Талайынан озған тұлпармын.
Сендей жапалақтардың
Талайын алған сұңқармын.
Сен –ауылда үрген көпек ит,
Мен – азулы арлан бөрі едім.
Ашулансам, шырағым,
Жас та болсаң желкеңнен
Жалғыз-ақ тістеп жұлқармын».

Бұл мысалдардан Қашағанның ақындық қуатын айқын аңғаруға болады.

3. Қашағанның үстем тап өкілдерін әшкерелейтін өлеңдерінің ішінде халыққа кең тарағаны – «Есқали сұпыға айтқаны» [5; 34-41].

Теке қаласының (қазіргі Орал) түрмесінен босап, елге оралған күй атасы Құрманғазының дақпыртын естіп, Нарын құмында сауық құрып жүрген Қашаған жырау іздеп келеді. Екеуі Жайықтың бойында кездесіп, жұртты аралап, күй тартып, жыр жырлайды. Қыс мезгілі болса керек. Екі жолаушы қызыліңірде Есқали сұпының аулына жетеді. Ауылдың ортасындағы еңселі ақ боз үй сұпынікі болса керек. Боз үйдің жанына келіп ат басын іріккен жолаушылар «Кім бар-ау», деп дауыстайды. Үйден сұпының кесір

келіні шыға келеді де, жолаушыларға қарамастан кердеңдеп өте шығады. Құрманғазы мен Қашаған атты белдеуге байлап, үйге кірсе, бауырын жаңа көтерген сұпының бір, бір жарым жастағы немересі отыр екен. Жас сәби таңғажайып жолаушыларға таңқала қарап, домбыраға жармаса берсе керек. Сәбидің талпынған талабын қайтармай қос жолаушының бірі оның қолына домбырасын ұстата қояды. Осы кезде дәретін алып, үйге кіріп келген суық жүзді сұпы: "Бұл не қылған қу ағаш, қайдан келді бұл ағаш?!" – десе керек [6; 16].

Сонда Қашаған сұпының домбыраны "Қу ағаш" де кемітуін негізгі ілік етіп, домбыраны қорғай жыр төгеді:

"Келе сала, Сұпеке,
Домбырамды боқтадың.
Домбырамды боқтасаң,
Өзімді басқа соққаның.
Сұпылығың қай жақта,
Шын тентекке ұқсадың.
Қолымдағы қу ағаш,
Сайрап отыр бұл ағаш.
Қолымдағы ағашым –
Алып жүрген домбыра,
Тартқан сайын даңғыра.
Домбыра күнә деген сөз
Тек бір айтқан дабыра.
Қолымдағы қу ағаш,
Сайрап отыр бұл ағаш.
Асылы емен, қарағай,
Шыққан жері су ағаш.
Аруақты ерлердің
Қолындағы ту ағаш.
Жаның сая табатын
Орман болған бұл ағаш.
Қорыққанда жалғызға
Қорған болған бұл ағаш.
Бұтақтары бүгіліп,
Көктен төмен үңіліп,
Қарның ашып келгенде
Жүрегіңді жалғауға
Нәсіп болған бұл ағаш.
Пайғамбарлар туғанда
Бесік болған бұл ағаш.
Ибраhим Қағба салғанда
Есік болған бұл ағаш.
Мұнаралы әр жерде
Мешіт болған бұл ағаш.
Шеберлердің қолында
Кәсіп болған бұл ағаш.
Өзіңді халық сұпы дейді.
Боқтағаның қай ағаш?!"

Сөйтіп, жырау надан сопыны осылайша қия бастырмай, жер-жебіріне жетеді.

4. Қашағанның ерекше назар аударуды қажет ететін өлеңдерінің бірі – "Аралбайды жұбатуы" [5; 42-45].

Әдетте, естірту, жұбату мәнді өлеңдер біртұтас келіп, бір ақынның аузынан айтылатын болса, Қашағанның «Аралбайды жұбатуында» естірту рөлі Аралбайға тиеді де, жұбатуды Қашаған айтады.

Аралбай басына түскен ауыр қайғысы мен көңіл қасіретін мысалдай, тұспалдай келіп, мұң-шерін былайша ағытады:

"Қашеке, өлең айт дедің,
Біздей ғарып жартыға,
Қалмасын айтқан көңілің,
Бір-екі ауыз айтайын
Көңілімнің зарпынан.
Көңілім шатты күнінде
Аралбай едім халқыма.
Әлдилеп сүйген жалғызым
Қайрылмай кетті артына.
Мен – ботасы өлген боз мая,
Тұлыбына келіп аңыраған.
Мен бір жүрген ақ киік,
Лағын түзде алдырып,
Орнына келіп маңыраған.
Мен – қартайған арыстан,
Елсізде қалып ыңыранған.
Мен – жапанға біткен бәйтерек,
Жапырағы жерге төгілген.
Мен бір тұрған ақ сауыт,
Адыра қалып сөгілген.
Қияға біткен терегім
Уақыты жетпей бүгілген.
Қадірлі аға Қашеке-ау,
Жалғызымнан айрылып,
Қанатымнан қайрылып,
Көңілім сөйтіп түңілген".

Оған Қашағанның көңіл айтуынан біраз сыр аңғарылады:

Замандасым Аралбай,
Тұяғы бүтін тұлпар жоқ,
Қанаты бүтін сұңқар жоқ.
Кей пендеде іні жоқ,
Інісіз жанның күні жоқ.
Кейбіреуде аға жоқ,
Ағасыз жанда жаға жоқ.
Кейбіреуде бала жоқ,
Болмаса перзент шара жоқ.
Болаттан бекем бол деген,
Болдырғанға болмасқа.
Уайым, ашу жарамас
Сендей бір жанға жолдасқа.
Ашу деген – көк бөрі,
Ақылың – қорған тал болар.
Тәуекел – қайық, сал болар,
Ойлап кетсең, жеткізбес,
Түсіп кетсең, бойлатпас
Уәйім деген жар болар.
Ойлағанда, Аралбай,
Өмір бір думан шәр болар.
Бұл өмірде нелер жоқ,
Біреу кем, біреу хан болар.

Басына қайғы түспеген.
Менменге қайғы таң болар.
Ақыл деген – қой болса,
Ашу деген – көк бөрі,
Бөрі қойға жолықса,
Дүние қиғаш шаң болар.
Сабыр етші, Аралбай,
Айы біткен айда өлер.
Күні біткен күнде өлер,
Жанына ажал келген күн
Таңға жетпей түнде өлер.
Туралап өлім тап болса,
Жалғыздар емес, кім де өлер,
Өлімге қатты налиды
Кейбір де кейбір пенделер.
Басы сау, есен бай кісі
Өзі айтқаны жөн келер.
Орынды жерде сөйлесем,
Қызыл тілім дөңгелер".

Терең тебіреністен туған бұл жыр бейнелі сөздерге бай.

5. Қашаған «Жетпіс беске келгенде», «Осы күн жолдас болдым сексенменен», «Қартайған шағында айтқаны», «Бұл өмірдің мысалы», «Бұл дүниеде не жетім?» деген бір топ өлеңінде өмірдің мәні туралы толғанады. Ақын суреттеуінде кәрілік – адамның базары тарқап, бағы қайтар шақ. Ол бұл ойын «Бұл дүниеде не жетім?» өлеңінде дамыта түскен [5; 73-74]:

"Бұл дүниеде не жетім?
Кім қажетсіз болса, сол жетім.
Хакімі әділ болмаса,
Бұқара байтақ ел жетім.
Қаптап елі қонбаса,
Жайылған малы болмаса,
Көкорай шыққан балқашы
Жеусіз тұрып сорласа,
Ел қонбаған жер жетім.
Ішсең, суы құрсағыңа жақпаса,
Адам менен мал түгіл,
Қаңғырған қарсақ татпаса,
Ащы дария көл жетім.
Жетпістен жасы асқанда,
Сексенге аяқ басқанда,
Жастар елеп келмесе,
Келіп сәлем бермесе,
Қайғысы келіп күңіренген,
Күнінде асыл десең де,
Қартайған күнде ер жетім.
Тақтан түскен хан жетім,
Басшысыз қалған шәһәр жетім.
Қартайса, бәсі қайтады,
Қоспақтың жүгін тарта алмас,
Асыл туған нар жетім.
Қырға шықса – белім деп,
Ойға түссе – тізем деп,

Келін менен балаға
Қонақ болған уақытта,
Басынан билік кеткен соң,
Кемпір менен шал жетім.
Бақыты тайған би жетім,
Қатынсыз қалған үй жетім,
Сатып алған құл жетім,
Құлдықта жүрген ел жетім.
Азамат ерлер қайғы етер
От басында жыласа,
Жас төгіп сәби бір жетім".

Ұлы жыраудың өмір туралы толғаныстары оның барлық шығармасының арқауы болған гуманистік идеясымен сабақтасады.

"Бұл өмірдің мысалы" атты толғауында[5; 72]:

"Бұл өмірдің мысалы:
Кешегі көрген бүгін жоқ
Ұшып кеткен көбелек", –

деп тамаша бейнелеген ақын пікірінше, өткінші өмір мәні – қулық, сұмдық, даңқ, бәсеке, ожар, өпіремдік емес, тек әділдік – ақиқаттық қана.

Қашағанның айтыс жанрына елеулі үлес қосуы

Қашаған Күржіманұлының айтыс жанрында да қолтаңбасы мол. Оны нағыз ақын ретінде елге танытқан, оның есімін бүкіл Батыс өңіріне таратқан – оның сол кездегі мықты ақындармен айтысып жеңуі. Айтыс Қашағанның импровизаторлық өнерін шыңдады, ақындық шеберлігін көтерді. Тақырып аясын биіктетіп, ойлау шеңберін кеңейтіп, азаматтық өресін өсірді.

Қашаған айтысқан ақындар: Нұрым, Ізбас, Аралбай, Жаскелең, Ізім шайыр, Берекет, Күлзипа қыз, тағы басқалар. Бізге белгілісі оның Ізбаспен, Нұрыммен, Ізім шайырмен айтыстары. Қашекеңнің Нұрыммен айтысы білім сынасу ретіндегі айтыс болса; Ізбаспен, Ізіммен айтыстары - әдептілік, көрегенділік, салт-дәстүрді сыйлау тұрғысында болған:

1. Қашағанның жас кезіндегі айтыстарының бірі – Нұрым ақынмен кездесуі. Бұл – қазақ әдебиетіндегі сұрақ-жауап түрінде келетін дін тақырыбындағы айтыстардың бірі [5; 81-89].

Нұрым Қашағанға бірнеше сұрақ қояды. Сұрақтары – сол кез ақындарының көбін мүдіртетін дүние мен адамның жаралуы, Ніл дария көпірі, Пайғамбарлар қауымы туралы діни аңыздар. Бұл аға ақынның жас дарынды сынау жолындағы дәстүрлі әдісі болатын.

Атышулы Нұрым жыраудың Қашағанмен айтысында оған қойған сұрақтары мынадай.

Бірінші сұрағы:
«Бір екі сөз сұрайын
Ақылға кәміл данадан.
Бала, білсең хабар бер
Үдірегелі Хауа Анадан,
Қанша заман өтті арадан?
Дүниенің басы неден жаралған?
Жер мен аспан – бұ не зат?
Мақұлық қалай тараған?
Адам, Лаухы, Ғалам – баршасы
Неден жаралған?
Өлгенге мансұқ, неше аят
Анау отыз парадан?

Мыңсуалмас, Есеттей
Көл едің айдын жаппалы,
Сен қазақтың тақтағы.
Талайға айтып жібердім,
Құр адасып қайтарды
Дым бермейтін ақымағы.
Білгіш болсаң, Қашаған,
Осыны ойлап тап-тағы».
Екінші сұрағы:
«Алдыңда сенің сөз айтқан
Жасы үлкен ағаңыз.
Дұшпаның емен, Қашаған,
Аяғыңнан алатын,
Қапталдан ауыз салатын.
Қашаған, саған бір сұрақ:
Екеуі жансыз, екі арам
Бейішке кім ед баратын?
Дүлдүлді мініп парлатқан,
Көпірдің шәрін қандатқан
Шәһимәрден Ғалиға
Жәбірейіл келгенде,
Келіп хабар бергенде,
Неше қылыш келген екен жәннаттан.
Ніл дарияның көпірі
Болған екен не заттан?
Көлде жүрген күмпілдек,
Судан даусы шыққан әупілдек,
Бұл болған екен қай жақтан?
Суда жүрген итбалық,
Неден азған екен бұ халық?»
Соңғы сұрағы:
«Шабысың енді түзелді,
Жаңа ғана бой жазып.
Естімішің көп екен
Өлең менен жырға азық.
Пайғамбардың кезінде,
Қанша қауым өтіпті
Өз пиғылынан өзі азып?»

Қашаған барлық сұраққа мүдірмей жауап беріп, Нұрым жырауды риза етеді. Осындай діни сұрақтардың бәріне кідірместен жауап берген Қашағанды Нұрым толық мойындап, білімділігіне ризалығын білдіріп, батасын береді.

2. Қашаған мен Ізім шайыр айтысы 1891 жылдар шамасында Қарақамыс жәрмеңкесінде болады (қазіргі Ақтөбе облысы, Темір қаласы тұрған жер).

Мұнда айтыстардың көбінде кездесетін ақындардың өздері туралы толғаныстары атымен жоқ. Бұл екі ақынның да бірден өзекті оқиғаға ойысқанын аңғартады.

«XIX ғасырдағы қазақ ақындары» атты еңбекте осы айтыс жайлы келесідей қорытынды жасалған: «Айтыс жүйесінен көрінер бірнеше еске алар жайлар бар... Қашаған мен Ізім айтысының қорытындысында үстем тап өкілдері қатты сынға ұшырайды. Ізім Қашағанға:

Байларың су басында таласқанда,
Қыз боқтап гүжілдесіп ақырады-ай, -
десе, онысы байлардың әдепсіздігін мінегені емес пе?

Ал оның:

Білмей ме молдаларың хат, қаламды,

Байлары адал деп мал жейді дейді.

Зекетсіз жұртта қалған шын арамды, –

деген жолдарында мықтының әлсізді жаныштағаны сөз болады, молдалар мен байлардың кісі еңбегін қанайтын жағымсыз қасиеттері әшкереленеді. Ақын ол жайларды ауыспалы мағынада айтса да халық оны аңғара алады.

Қашаған:

Әлпештеп асыраған қыздарыңды,

Саттыңдар тоқалдыққа мақтап-мақтап, –

дегенде ғасырлар бойы қазақ әйелдерінің еркіндігін матап келген қалың малды сынап отырған жоқ па? Айтыста бейнелі, уытты сөздер мол ұшырайды. Оған Ізім шайырдың төмендегі шумағы дәлел:

Біздің ел жаз жайлайды ағын суды-ай,

Кербездер керіледі аппақ қудай.

Кір көйлек, күйе жаулық қатындарың,

Ас ішеді дейді қол мен бетін жумай...

Өткір сөзді, өте ұрымталдықпен килігетін Ізімнің айтыста жеңілуінің сыры неде? Ол қызыл тілге келгенде кемдік байқатпаған, сөздің логикалық жүйесінен, жалтаруға келмейтін шындықтан жығылыс тауып отыр. Бұл жерде М. О. Әуезовтің халықшылдық, адамгершілдік қасиеттерімен қатар «ақын сынының бір қанаты – білімділік» дегенін еске аламыз. Қашаған жеңісіне жол ашқан нәрсе – оның арғы-бергі елдер тарихын мол білетіндігі және ол деректің халық қолдайтын ақиқат болуында» [1; 213-215].

Қашаған айтыста мал баққан қарапайым елді тұрпайы көрген Ізімге қарама-қарсы пікірде танылады. Ол шаруақор ел мен туған жерді жыр етеді. Бұқараға қысым жасаушы ханды өлтірген ел ерлерін мақтан етеді. Айтыстың мәні де осында.

3. Қартайып сексенге келіп, жер таянып отырғанда Қашағанды Ізбас ақын іздеп келіп айтысады. Жоқты-барды өлең еткен атаққұмар Ізбасты Қашаған мірдің оғындай өткір сөздермен түйреп, ел алдында әбден масқара етеді [5; 91-95].

Айтыстың тілі көркем, бейнелі, өткір:

«Мен бір жатқан мұхитпын,

Кетерсің, байғұс, бойламай.

Өзіңе малың бұйырмай,

Тасыдың байға отынды.

Түкірігім сөндірер

Сенің жаққан отыңды.

Жүйрік едім қашаннан,

Ақ бөкендей орытқан.

Талай келдім бәйгіден,

Жоқ еді жерім зорыққан».

Өлең сөздің ақпа-төкпе дүлдүлі өзін дала жүйрігі ақбөкенге теңеп, сан алуан көрікті сөздерді құбылта ойнатып, ой мағынасын үстей, әсер-ықпалын күшейте түседі:

«Менің сөзім – сары алтын,

Сенің сөзің – қола, мыс.

Өтірік десең, берелік

Арасына сыншының.

Тастайды дейді тамұққа

Өзіңіздей жауыздың

Ғайбат айтқан күншілін.

Сен бір – есек, мен – тұлпар,

Адай түгіл, Алшынға

Естілетін дүбір-дүрсілім».

Бұл жолдардан Қашағанның сөз қадірін салмақтай білген сөз зергері екендігімен қатар, Махамбет сияқты ақындар жырының өткірлік рухы мен түрінен үйренген игі әсері де аңғарылады.

Ізбас айтысуға ақындық өресі жетпегендігінен жеңіледі. Тиіп-қашып ұпай алуды ойлаған ол Қашаған сияқты сөз нөсерінің қарқынына қарсы тұруға шамасы келмейді. Адуынды ақын оның қанатын жаздырмай, пәрменді сөздермен буып тастайды:

«Сыртымнан жаман күндейсің,
Өз әліңді білмейсің.
Қабылғанға тиген қарғадай
Сен – бір қара маңдайсың,
Сен кімнің арын арлайсың?
Мен – жоғарыда жүрген кемемін,
Сен - өзектегі жыртық қайықсың.
Беліңнен бассам, батарсың,
Түбіне барып жатарсың».

Иә, ақынның бұлай сөйлеуі әбден заңды да еді. Көмекейден парықсыз сөз шығарып көрмеген ақынға зерделі, салмақты сөздерді шығару еш қиынға соқпаған-ды. Қашаған өлеңдері дәл осылай терең ойлармен астасады да. Сол ойлар сөздің маржанындай тізіліп, өзіне еріксіз тартады.

Әйгілі жырау өз айтыстарында елдікті, ерлікті, адамгершілік абзал қасиеттерді, бұқара мүддесін жырлап, соған арқа сүйеген.

Жыраудың бізге жеткен «Адай тегі» және «Атамекен» атты көлемді шығармалары

Қашаған Күржіманұлы өлең, айтыстармен ғана емес, дастандарымен де танылған. Ол туралы филология ғылымдарының докторы, профессор С. Негимов өз пікірін былай жеткізеді: "Қашаған Күржіманұлы ақпа-төкпе жыршылық өнердің алтын тамыры іспеттес, Сыпыра жырау дәстүрін жалғастырушылардың бірегейі. Әсіресе, жыршылық өнердің туын жоғары ұстаған гулеген ақындықтың телегейі. Шабыты шалқыған Абыл, Нұрым, Ақтандардың тәлімгерлігін көрген, «тарихтың ескі ақпарын» («Атамекен» дастанынан) ақтарған, «қағида болып қалынған, шежіре болып жазылған» («Адай тегі» аңыз-хикаясынан) көне эпикалық дастандарды туындатқан. Атап айтқанда, «Топан», «Қарасай, Қази», «Адай тегі», «Атамекен» атты дастандарында ел мен жер тағдыры, «қанжығасы қан заман, таралғысы тар заманның» қилы-қилы суреттері, ата-баба шежіресі, «дабылы күшті», «қайраты қалың», «күндік жерге оқ атқан» ерлердің ерлік-қаһармандық қимылдары суреттеледі. Бұл жырлардың тарихилық-көркемдік және аңыздық қырлары айрықша. Телағыс, Орақ, Мамай, Ер Қосай, Ер Тарғын, Асан қайғы, Қазтуған, Едіге сынды тұлғалар бейнесі қылаң береді. Сонымен қатар байтақ даласы бар қазақтың қаласы, астанасы бары, жазу өнері, әскери өнер, дамығаны, ұлттық тәрбие-тәлімі берік сақталғаны, иині келгенде, ойына оралып отырады. Қашағанның тарихи зердесі, дүние тану даралығы, замана құбылыстарын көркемдік қабылдау қабілеті, ассоциациялық ойлау жүйесі, суреткерлік қолтаңбасы шығармаларының сөздік-лұғаттық, мазмұндық байлығын, бейнелілік, әуезділік табиғатын айқындайды. Сондықтан да ақын шығармаларында рух, сезім, тіл байлығы ересен" [7; 6].

Ақын "Адай тегін" [5; 97-106] аңыз-хикая сюжетіне құрса, "Атамекенде" [5; 107-114] жоңғар басқыншылығы дәуіріндегі халық өмірінің бір кезеңін суреттейді.

"Адай тегі" атты шығармаға негіз болған атадан балаға көшкен аңыз-шежіре сүрлеуі. Ақын әуелі Кіші жүзге жататын Жанарысұлы Алаудан, оның ұрпағы Алшыннан бастап, Адай әкесі Қыдырқожаға дейін толғайды. Қашаған ата-бабалар шежіресін тарата бермей, тек Адай тегі туралы аңызды ғана нақты сюжеттік желімен өрбіте жырлаған:

"Құлақ салып тыңдасаң,
Құрттай ғана шыдасаң,

Мен сөйлейін бабамнан,
Қандырайын хабардан.
Атамыз Алшын, Қыдуар,
Үдіреппіз төрт баладан.
Төрт баланың ең кішісі
Қыдырқожа бай екен,
Төрт түлігі сай екен,
Мал перзенті көп екен.
Бай демектің мысалы
Содан қалған сөз екен.
Бақыт пен дәулет қамаған,
Екі әйелі бар екен
Есімі Жанби, Тотандай.
Бай екі сұлуды қоса алды-ай,
Артынан арнап және алды
Бір күң мен үш тоқалды-ай.
Біреуі қыз, он еркек
Бала болған екен бабамнан.
Жанби мен Тотан анамнан.
Есентемір шеттен келген ер екен,
О да Байұлыға саналды".

Жырда табиғат көркінің тәуір суреттері, Алғи, Нұр, Түркістан, Құндыздың қара теңізі, Әзіреттің Алатауы сияқты мекендер аталады. Бұған қарағанда, ақынның халық тарихы хақындағы әңгіме-аңыздардан хабары мол. Автор оқиғаны бастан-аяқ өзі ғана баяндай бермей, кейіпкерлерді де сөйлетіп отырады. Бұл жайлар ақынның мол біліп, көп жырлаған ауыз әдебиетіндегі эпикалық жырлардың сюжет, композициялық құрылыс шеберліктерін меңгергендігін танытады [8; 17].

Хикая желісі – көне кезден көңілге ұялаған, атадан балаға ұласқан ел аңызы. Оған жыраудың:

«Осы бір сөздер көңіліме
Бұрынғы өткен үлкеннен
Қағида болып қалынған,
Шежіре болып жазылған.
Тілім түзу бағытты,
Көңілім зерек қалыпты.
Аңдаған жақын, алысты,
Болжаған қисық, шалысты
Бұрынғы қарт атамның сөздерін
Құлағым естіп, көргенін
Осындай құралды жерге келгенде,
Шығарып жүрмін жарыққа,
Шариғат қарап, жол пәмдеп,
Мұсылманға үмбет деп», –
деген жолдары куә.

"Атамекен" дастанының сюжеті тарихи оқиғаға негізделген. Жырдағы қазақ ру-ұлыстарының Еділ мен Оралға дейін баруы, Маңғыстауға қарай толқып, ірге тебуі – бәрі де әлеуметтік тарихи жағдайдан туған. Халықты сондай лажсыздыққа итермелеген жоңғар басқыншылығының лаңы еді:

«Қазақ бір деген ел едік,
Қайырлы халық атанған.
Үш қожаның тұқымы
Өсіп-өнген қатардан:

Үйсін, Арғын, Алшын деп,
Үш жүз болып атанған.
Әзіреттің кең ойы,
Алты судың кең бойы
Атамыз қонған жер екен.
Көршілес елдер жау болып,
Ойлағаны дау болып,
Кетіпті бір кез берекем.
Алғыр судың бойында
Алшын деген аз ауыл
Қытайменен жау болып,
Көшіпті, салып қарауыл,
Аттың мініп жарауын.
Көтеріп көшкен іргені,
Жиынды ноқта, сіргені.
Қарттар мен ерлер жиылып,
Ортаға салған білгенін.
Айтулы ерлер бар екен
Жүйріктері баптаулы,
Найзалары саптаулы,
Сауыттары сақтаулы.
Қозы жауырын көк жендет
Қорамсақпен қаптаулы.
Ерлердің сойы бар екен
Бірінен-бірі мақтаулы.
Жауларын жасқай ұрысып,
Біртіндеп төмен жылысып,
Үдере қазақ көшкенде,
Үйсін, Дулат – Ұлы жүз,
Мұнарланған тау бойы
Қаптата малын салған жер.
Арғын, Қыпшақ, Жаппастар,
Орта жерде Сыр бойы,
Өзінің қалап қалған жер.
Саланың бойы салқын деп,
Күнелтсін ұрпақ, халқым деп,
Арқаның кең даласын
Жайлады қазақ баласы.
Сырдан төмен салада,
Еділ, Жайық, Жем, Сағыз
Елек, Қобда саласын
Мекенденіп кетіпті
Кіші жүздің баласы».

Соғыс отын тұтандырушылар үстем тап өкілдері – бектер және солардың сойылын соғушылар екенін ақын анық суреттейді. Ол үстем тап өкілдерін бейнелеуде не бір өткір сөздерді қолданады:

"Бұл қонысқа келгелі,
Билердің жиып құралын,
Әбілқайыр, Нұралы,
Бөкей мен Жәңгір хан болған,
Халықтың басы даң болған.
Бер жағында кешегі

Баймағанбет, Әлен мен
Төресінген Төлендер
Біріне-бірі жармасты,
Айдаһардай алжасты,
Әл-қуатты барласты.
Арандай ашып ауызын,
Бірін-бірі жалмасты.
Біріккен бидің кеңесі,
Ақсақал, биі, төресі
Халықты алдап, қамдамай,
Көрінді жұртқа албасты", –
деп хандарды жыртқыш аңдар кейпінде көрсетеді.
Қашаған Адай елінің тарпаң мінезді марқасқа ерлерінің болмысын:
"Адай деген ел едік,
Абайсыз өскен алшаңым,
Тәксіз өскен тарпаңым.
Ерлерім өрдей қасарып,
Жаратып сұлу ат мінген,
Ебейдей төсі салынған
Егеудей тісі жанылған,
Шеңбердей белі бүгілген,
Еңіреудей көзі үңілген,
Қоғадай жалын төгілтіп,
Шортандай баурын жаратып,
Жорық пен тойда жасанып", –
деп өрнектейді.
Ақын батырлар жырының үлгісін шебер пайдалана білген. Ол батыр бейнесін беруде, жорық қимылдарын суреттеуде ерлік жырларға тән тәсілді қолданған. Мұны:
"Ақпан деген қарт батыр
Ер басына қос атты –
Жетелетіп жүргізді
Жауға мінер бос атты.
Қабырғадан саз болса,
Жапалақ жауған қар болса,
Айшылық жолға айдаса,
Бұйдасын іркіп мойымас,
Азықтарын айшылық
Өңкей нарға қоса артты.
Жетектегі аттар жарады,
Шекесінен қарады.
Киік пен қашқан құланды
Соғып алып барады.
Бес жүз әскер ауыр қол,
Бастығы Ақпан батыр сол,
Көпті көрген көнеге
Қараңғы тұман түнде де
Сапар шегіп, жол жүрсе,
Табылады екен сара жол.
Бірнеше күндер өтеді,
Қаратөбе, Манаты,
Деген жерге жетеді.
Маңғыстау да сол күнде

Қалың нулық жер екен.
Бозарыстың түбінде,
Қарашағыр, Шадас құдық,
Ордың бойы ел екен.
Ерлер барлау салады,
Жарықта байқап алады.
Қалың елді еңселеп,
Таң алдында барады.
Желпіндіріп ту байлап,
Ерлерім тұрды ат сайлап,
Көгалаң таң болғанда,
Шақырды ұран айқайлап.
Құлақты сүрен шалады,
Ат дүбірі жарады.
Мұңдық болған көп тұтқын,
Елінің көріп ерлерін,
Қуанып, естен танады.
Бақырауық бектердің
Салтанатын тәрк қып,
Олжаға елді қарық қып,
Шалқұйрығын дүбірлетіп,
Ерлерім айдап барады",-
деген жолдардан айқын аңғарамыз.

Қашаған жыраудың "Атамекен" дастаны – жыр ағымымен, ерікті ұйқаспен көрінетін эпос үлгісіндегі бағалы шығарма.

«Топан» дастаны – Қашағанның бұқара мүддесін етене толғаған көлемді шығармасы

«Топан» дастанындағы өзекті мәселе – Каспий теңізінің сұрапыл тасқынына ұшыраған халық трагедиясы. Ел басына ауыртпалық әкелген бұл алапат оқиғаның қай жылы болғандығы туралы деректер әр түрлі.

«Топан» дастанының сюжетімен даңқты күй атасы Құрманғазының «Көбік шашқан» деген күй шығаруына қарағанда, тасқын 1887 жылдар шамасында болған. Себебі бұдан кейінгі жылдарда атақты күйші өмірде жоқ еді. Табиғат сұрапылына ұшыраған Атырау елінің қыруар малы мен жаны, мекен-жайы суға кетіп, баспана, азық-түліксіз қалады, көп қиындық көреді. Осы жайдың куәсі болған ақын халық мұңына ортақтасып, дастан туғызған [1; 217-218].

Эпикалық құлашы кең, көркемдікті сезіну қабілеті кемел «Топан» дастанында Қашаған жырау дамытудың озық үлгісіне кеңінен сүйенген [5; 115-125]:

1. Ақын Ұшқиянның қайырлы, құтты қоныс, дария дәулеттің, шалқыған сәулеттің ордалы мекені болғаны туралы былайша жырлайды:

«Ноғайлының елінде,
Ұшқиянның жерінде,
Асанқайғы бас болып,
Қайғыменен өтсе де,
Нарынды тастап кетсе де,
Құтты екен бұл қоныс,
Баққан қойы бүркіттей,
Дулығасы үйген іскірттей.
Кәрі биесі жал алған,
Нарлары семіз қом алған,
Кәрі саулығы шайлаған,

Еркек қой мен тоқтысын
Шаруасы ерте байлаған.
Ерлері бар еді егескен,
Дұшпанымен шенескен.
Абыройы асқардай,
Не жақсымен теңескен».

2. Бірақ сонау бір Орманбет ханның уақтысында арша ағашына бозторғай қонып, «құтырған құртты қағып жеп» бүркітке сес көрсетеді. Содан торғайды қылғытқан бүркіт Еділдің жайын балығына қанды шеңгелін салады. Сөйтіп, Балық құтырады. Балықты жеген ел дүрлігеді:

«Мынау бір өткен уақиға,
Бұдан да хабар берейін:
Тайшық ханның елі толғанда,
Тай тулап талқан болғанда,
Орманбет ханның елі толғанда,
О да келіп бір күні,
Тай тулап талқан болғанда,
Бір құтырған құртқа жолықты,
Орманбет хан сол кезде
Қайтерін білмей торықты.
Бүлдіруге көп елді
Сол құрт себеп болыпты.
Арша деген ағашқа
Бір бозторғай келіп қоныпты.
Сол ағаштың бойынан
Құтырған құртты қағып жеп,
Құтырып торғай шырлайды,
Көкке қарай зырлайды,
Қанатын сілтеп пырлайды.
Өзінен зордан қаша алмай,
Жүрегін торғай баса алмай,
Шарықтап жүрген бүркітке
Шапқан екен торғай тайсалмай.
Оқиға бұрын болған көп,
Ойласаң шығар түрлі кеп.
Қара бүркіт құтырды,
Әлгі бозторғайды қағып жеп.
Құтырып бүркіт желденді,
Еділге қарай еңменді.
Ұлы Еділдің бойында
Жүзіп жүрген нән балық
Салған екен соған шеңгелді.
Нән балық жанын қарманды,
Желігіп келген бүркітті
Жұтып салып, жалманды.
Бір шай ішім мұрсат болмады,
Нән балық та құтырып,
Суға сыймай сандалды.
Желігіп балық сандалып,
Жағаға шықты қайырлап,
Қайырлап жатқан балықты,
Су жағалап қыдырған

Көрген екен батыр Сайынжап.
Балықты жеді елі алып,
Жеген елдер құтырып,
Біреулерді біреу жеп,
Азайған сүйтіп көп халық».

3. Содан құтырған қара құйынның кесапатынан сұрапылдың желі зулап, теңіз тулап, ел екпіндеп соққан мұздардың соққысына ұшырайды:

«Құтырынған бір құйын,
Кетірді-ау жаман ел күйін.
Қара дауыл соқты да,
Үй қирады бесінде.
Келер деп мұндай уақиға
Болмады жұрттың есінде.
Ғаламат болды айтқандай,
Жұманың ақшам кешінде.
Таудан биік сеңдерді
Бұлтпен бірге көшірді.
Адамның алды жатқанда,
Көз ұйқыға батқанда,
Терезеден су құйды,
Биіктен келіп сең үйді.
Қызылды-жасыл су жүрді.
Сұрапылдың желі зулады,
Зілмәнкенің үстінен
Ұлтарақтай қара жер таппай,
Қол ұстасып жұрт шулады.
Садақа айтты сасқанда-ай,
Зілмәнкенің басынан
Мұз жапырып асқанда-ай.
Мылтықтың атқан оғынан.
Бір де осал тимеді,
Құтылмады қашқандар.
Екпінмен мұздар соққанда,
Кәршөндіктегі мастардың
Кеудесі кетіп, бас қалды.
Түкірігі жерге түспеген
Тәкаппарлар мұзды жастанды».

4. Ақын апатқа ұшыраған елдің аянышты халін тебірене толғайды. Халық басына түскен апат ауыртпалығы жағадағы елдің барлығына бірдей, кедей-бай, жақсы-жаман демей түгел жұтатқанын айтады:

«Ғаламат мұндай болған соң,
Таңертең тұрып қараса,
Кейбіреу жетім жас қалды,
Талайлар мұзды жастанды.
Біреулер қалды атасыз,
Біреулер қалды анасыз,
Біреулер қалды баласыз,
Біреулер қалды жалғыз қарасыз.
Аюдан мықты білекті,
Қабылындай батыр жүректі,
Кесті деп Алла тілекті,
Ел айрылды ерінен,

Сөзіменен дем берген,
Адасқанға жөн берген,
Ақылгөй абзал көлінен.
Кербездер кетті керілген,
Бір басуға ерінген.
Пір параны мұз алды,
Біреулердің белі сынып майрылды,
Біреулердің қанаты сынып қайрылды,
Бір атадан біреулер
Жалғыз қалып қайғырды.
Талай кетті бозбала,
Талай сұлу қызғалдақ,
Талайдың кетті әсемі».

5. Елдің осындай ауыр халіне күйзелген жырау:

«Әкімдер кетті мөр алған,
Бақытпен байтақ ел алған.
Білдірмей келген апатты
Қайсысы соның көре алған?!
Қайыры болсын артына,
Талайлар солай жоғалған», - деп үстем тап өкілдерінің дәрменсіздігін әшкерелейді.

6. Топан селінің басуын ақын ел пейілінің тарылып, тәубеден жаңылып, асып-тасуына байланысты тағдыр тартқызған жаза деп ұғынады:

«Ғаламат болған күн болды,
Көз көрмейтін буалдыр
Қараңғы тұман түн болды.
Орыстың баржа кемесі,
Мықтап қаққан шегесі
Бір соққанда дауыл күл болды.
Су тасқыны тау болды,
Таудай толқын жау болды.
Соққан желдер күш болды,
Мұндай заман тұс болды.
Түн ортасы болғанда,
Желдің түбі бұрылған,
Бәлеге қашқан ұрынған.
Малынан пайда көрмеген,
Қанағатсыз Қарынбай,
Барын жоқ деп құрынған.
Жұлдызды жатқа санасақ,
Қисап етіп қарасақ,
«Мың тасқанға – бір тосқын»
Бар емес пе еді бұрыннан?!»

7. Әйтсе де дастан оптимистік жолдармен аяқталады. Сөз соңында автор:

«Кейіндегі бозбалалар,
Налымаңыз, шырағым,
Күндердің күні болғанда,
Көк дария көл болса,
Бай мен жарлы тең болса,
Суда – балық, қырда – егін,
Бәле-бәтер жоқ болса,
Диқаншылық көп болса,

Талаптың күші сел болып,
Кетерсіз-дағы ел болып», – дейді.

Сонымен, «Топан» - халық мұңын шертетін, әлеуметтік мәні зор шығарма. Дастанның маңыздылығы сонда, ол өнердің өзге саласындағы шеберлердің де әр кез назарын аударған. Қазақтың алып композиторы Құрманғазы осы жыр желісін пайдаланып, «Көбік шашқан» дейтін тамаша күй шығарса, қазақ әдебиетінің негізін қалаушылардың бірі – Ілияс Жансүгіров те өлең сөздің өрен жүйрігі Қашаған өміріне ерекше назар аударған. Ол Қашаған мен Құрманғазыны кейіпкер етіп, Каспий тасқынына ұшыраған ел халін толғамақ болған. Өкінішке орай, «Көбік шашқан» атты осы поэмасын аяқтап үлгермей кеткен. Соның өзінде де ардагер ақын:

«Қашаған – жүйрік жырау, елдің тілі,
Шашқанда күйден көбік Құрманғазы,
Қашаған жырдан төккен маржан дүрді», – деп бұқара жыршыларының талант, дарынын әділ бағалай білген [1; 219].

Қорыта айтсақ, «Топан» Қашағанның ерекше назар аударарлық шығармасының бірі. Ақын бұдан өзге дастандарында бұрынғы тарихи оқиғаларды негіз етсе, «Топанды» өзі куә болған нақты оқиға желісіне құрған.

Түйін

Ұлттық өнердің ішінде, әсіресе, сөз өнерінің орны ерекше. Оған бізден бұрын талай дүлейді дуалы аузына қаратқан ділмарлар, от тілді, орақ ауызды шешендер, тілінен бал тамған ақындары өткен сонау замандар куә. Қанына қасиет дарыған қазақтың суырып салып айта салатын дарыны бары да әу бастан белгілі. Ол аздай өз өлеңін әуенге салып, әуелетіп, жырға салып төкпелететін таланттар да осы қазақтың дархан даласынан шыққан еді. Солардың дарабозы – қайсартілді Қашаған ақын.

Ол екі дәуірді бірдей көрген ақын. Кеңестік дәуір тұсында Қашаған ақын кедейлік пен аурулық тауқыметі тақымдаған кезге тап болды. Жырларының денін 1917 жылғы Ақпан және Қазан революцияларына дейін толғады. Бұқараны сүліктей сорып, қанап отырған бай мен молланы, би мен болысты жек көрді, әшкереледі, сынады, мінеді, мысқылдап мысын құртты. Халық келешегіне сенді. Тап жігін көре білді. Өнерді қорғады. Елдікті, ерлікті жыр етті. Әйел – ананың қоғамдағы рөлін түсіне білді. Бай да, батыр да анадан туады деді («Қонақ кәде»). Дүниенің мәңгі дамуда екенін, уақыттың өтпелілігін ұғына білді. «Топан» дастанында азған дәуірді аяусыз сілкілейтін халықтың ыза, кегіндей топан селі соғады, дүние теңселеді, ұлық пен кішік тең болады дегісі келді. Бірақ, табиғат топанын ғана суреттеді. Ескі дәуірді сілкілер халық қаһарын ашық айта алмады.

«Қырымның қырық батыры» яки «Ноғайлық жырлары» – батырлық жырларды халық арасына таратып, Мұрын, Шәдіман, Жанжігіт, Дүйсенбай, Сүгір, Мұса жырауларға ұластырды.

Сондықтан да Маңғыстау өңірінің дүлдүл ақыны, Адайдың бес жүйрігінің бірі атанған Қашаған Күржіманұлы артына елеулі мұра қалдырған өлеңсөздің жүйрігі ретінде төл әдебиет тарихында алар орны ерекше тұлға. Ақын туралы жекелеген ғылыми мақалалар баспасөз бетінде әр кезде жарияланып, кейбір диссертациялық жұмыстарда ішінара қарастырылған жағдайы бар.

Қашаған жыраудың ақындық, жыршылық өнерін көптеген ақын-жыршылар,, жазушылар өнеге тұтқан, жоғары бағалаған:

1. Мысалы, Қашағанды жыр алыбы Жамбыл өзінің ұстазы Сүйінбаймен тең ұстап қадірлеген. Ол [4; 693]:

«Сүйінбай мен Қашаған,
Қара өлеңді матаған.
Атын жаттап балалар,
Әлі күнге атаған», –
деп өлеңге қосқан.

2. Кезінде Қашағанды Мұрын жырау көрген. Ол «Қашаған ірі денелі қара кісі еді...өлеңді суырып салып айтатын. Ойын-тойда сөз бастап, айтысқа түсуге құмартатын...Қашағанмен көп жолдас болдым. Ол 84 жасында, 1924 жылы өлді. Өлместен 4-5 жыл бұрын көзінен айрылып қаріп болды» [4; 697], – деп айтып кеткен. Сондықтан да кейбір зерттеушілер Қашағанның туған, өлген жылдарын Мұрын жырау дерегі бойынша, 1840-1924 жылдар арасы деп беріп жүр.

3. Қазақтың көрнекті ақыны Хамит Ерғалиевтың «Құрманғазы» поэмасында Құрманғазы мен Қашаған бейнесі ежелден халық көкірегіне ұялаған дәрежеде келісті, шынайы суреттелген [8; 22].

4. Сыр өңірінің тума таланты Базар жырау мен Қашаған Күржіманұлының замандас болуымен қатар, талай рет шаршы топта бірге өнер көрсетіп, сыйлас та дәмдес болғанын Қашаған жыраудың «Қоштасу сөзіндегі» мына жолдардан аңғарамыз [9; 197]:

«Әубәкір, Аралбай мен Майлықожа,
Оңдастың Базарбайы – бәрі дәмдес,
Жолдығыма таласпай құрмет тұтқан,
Мен Қашаған, мінеки, бітті демім».

Демек, Сыр сүлейлері жыр мектебінің бірегей өкілі Базар жыраудың Қашағанды ұстазындай құрметтегені анық та нақты.

5. Қашаған жырау Күржіманұлы басқан топырақтан түлеген қара сөздің абызы Ә. Кекілбайұлы ақынның 150 жылдық мерейтойына арнаған лебізінде: «Сонау бала кезімдегі бұқпантай жиындарда жұрттың кеуде керіп отырып, желпіне айта алмай, төмен қарап отырып, күрсіне айтқан осы бір лебізі көкірегімде талайғы шемендей шер байланып қалыпты. Сөйтсек, іргедегі Тайсойған мен Жылыойда да, қиырдағы Шыңғыс, Баян, Шұбартауда да, одан бергі Қарқаралы, Қаратауда да сол жылдары тап осындай жиындар Мұрат, Бала Ораз, Шәкәрім, Мәшһүр Жүсіп, Нарманбет, Мәделіқожа, Шәдітөрелердің сөздерін айтса да өздерін атамай, «Әй, несін айтасың», – деп кіжініпті. Ел басына түгел келген осы нәубеттен, әсіресе, Маңғыстау аймағында туып-өскен халық өнерінің өкілдері айрықша зардап шекті... Бірақ болат кездік бәрібір қап түбіне жатпайды ғой. Әділет түгенделер жаңа кезеңде елінің көкірегіне де, жерінің көкірегіне де де қазына тұнып тұрған қара жұрт – қасиетті өлке – санаттағы орынын қайта иеленеді...Әлі де болса, бар сыр, бар сиқырымен түгел танылып бола қоймаған Маңғыстау жыр мектебінің орман иесіндей ата бәйтерегі – Қашаған ақын Күржіманұлы» [10; 201], – деп жазған.

Ақын туралы тың деректер мен оның мұралары жайлы келелі әңгімелерден аңғаратынымыз, Қашаған Күржіманұлы – қазақ жырының кәусар бұлағы. Оның жырларынан халқымыздың салт-дәстүрі, тарихы, арман-мұңы бой көрсетіп, оқыған мен тыңдағанды еліктіре түседі. Өлеңдеріндегі өзіндік мінез қайсар ақынның алып тұлғасын аңғартып, адамды биікке жетелегендей болады.

Қашаған ақпа-төкпе суырыпсалма ақындық өнерді ерекше бағалаған. Ақынның ел алдындағы міндет-парызын, халық өмірін жырлау сырларын жақсы білген. Оған куә – ел аузында сақталған мына екі әңгіме [8; 24-25]:

1. Қашағанның сүйікті шәкірттерінің бірі Сәттіғұл жырлар алдында сәл ойланып барып ағытылады екен. Қашаған оған: «Жау сен қашан атады деп күтіп отыра ма? Айтқыш болсаң, оғыңды сол бойда сеуіп жібер. Ақпа ақын табан астында селдете құйып жіберуі керек», - дейді екен.

2. Бірде Сүгір Бөгендікұлы Хиуа нөкерлерінің шапқыншылығына ұшыраған ел қасіретіне арнап жыр шығарыпты. Сонда Қашаған:

– Қарағым-ай, жау бір шапса, сен екі дүркін шапқан екенсің, – дейді.

– Неге, Қашеке?

– Сен шапқыншылыққа ұшырап, тамтығы қалмай құрыған халықты көрсетіпсің, елдің еңсесін көтеріп, жаудан кегін алатын батыры қайда? Ошағында сөнбеген оты, көңілінде үміті бар, елдің кегін қуар ұрпағы бар», – деген екен.

Ілияс Жансүгіров: «Қашаған – жүйрік жырау, елдің тілі», – деп текке айтпаған. Қашекең – қуатты да құнарлы шығармаларымен халық қадіріне бөленген бұқара жыршысы. Қашаған жырларынан Қараұлы Өмір, Сатыбалдыұлы Медетбай, Үдербайұлы сияқты замандастары ғана емес, өзінен кейінгі талай ақын, жыршылар өнеге алған.

Әдебиеттер

1.XIX ғасырдағы қазақ ақындары. – Алматы: Ғылым, 1988. – 352 бет.

2.Кәлкенбай З. Қазақ жырының кәусар бұлағы // «Алтын орда», № 33, 18 тамыз 2011 жыл, 25-бет.

3.Төлеуғалиев Б. «Саналыға сөзім тыңдалған» // «Ана тілі», № 35 (1083), 1-7 қыркүйек 2011 жыл, 7-бет.

4.Сүйіншәлиев Х. Қазақ әдебиетінің тарихы: Оқулық. – Алматы: «Санат», 1997. – 928 бет.

5.Күржіманұлы Қ. Топан: Шығармалары. – Алматы: Жалын, 1991. – 176 бет.

6.Боқтағаның қай ағаш?! (Қашаған жыраудың Есқали сұпыға айтқаны) // «Қазақстан», № 43-44 (334-335), 11 қараша 2010 жыл, 16-бет.

7.Негимов С. Ақын – ұлттың жүрегі // «Егемен Қазақстан», 15 қыркүйек 2011 жыл, 6-бет.

8.Сыдиқов Қ. «Қашаған – жүйрік жырау, елдің тілі» // Күржіманұлы Қ. Топан: Шығармалары. – Алматы: Жалын, 1991, 3-25-беттер.

9.Қонысбаева М. Маңғыстаудың жыраулық мектебі // Жалын. – 2012. – № 11. – 195-197-беттер.

10. Нұрдәулетова Б. Қашаған жырау шығармаларының текстологиясы // Жұлдыз. – 2011. – № 6. – 201-208-беттер.

Әсет Найманбайұлының асқақ әндері, алуан тақырыпты өлеңдері, қисса-дастандары мен айтыстары (Туғанына – 150 жыл толуына орай)

Каренов Р.С.
Қарағанды қ.

Кіріспе

Әсет Найманбаев – қазақ мәдениетіне өзіндік үлес қосқан, елеулі із тастаған ақындарымыздың бірі. Тамаша әндері мен өлең-жырлары, айтыс-қағыстары мен хисса-дастандары халқымыздың рухани кәдесіне жарап, ұрпақтан ұрпаққа аманат ретінде ауысумен келеді [1; 104].

Әсеттің руы – Арғын тайпасына жататын Қаракесек, оның ішінде – Майлық. Ақынның үлкен әкесі Жұмағұлдан Найманбай, Қайранбай деген екі ұл туады. Қайранбайдан ұрпақ жоқ, Найманбайдан – Әсет. Найманбайдың қонысы Қызыларай, Керегетас тауларындағы Ақсай қыстағының басы, қазіргі Қарағанды облысы, Ақтоғай ауданы, «Қызыларай» аулының жері.

Найманбай кедей болған, жігіт кезінде кәсіп іздеп, Семейге барған. Әсет Семейде 1867 жылы туған. Найманбайдың шаруасы мұнда да оңала қоймаған. Сондықтан ол Найман, Мәмбет ішіндегі апасын сағалап, Әсеттің жас кезінде Бақтыдағы Байжігіт ішіне көшіп келеді.

Әсеттің әкесі Найманбай, шешесі Кермеқас баласын Бақтыдағы Ғабдішүкір (Зейнолла деп те атайды) имамның медресесіне береді. Медреседе оқып жүргенде-ақ Әсеттің ән мен өлеңге әуестігі байқалады [2; 219].

Осыны ескерген имам (хазірет) Әсетті шақырып алып: «Сен неге сабақ оқымай, сайтанның азанын айтасың?» дейді. «Жоқ, молдеке, менің айтатыным сайтанның азаны емес өлең», – дейді Әсет. «Ол қандай өлең, қане айтшы!» – дейді хазірет. Сонда Әсет молданың өзі оқытқан сабағын өлеңге қосып айтып береді. Өлеңді тыңдап болған соң хазірет: «Жоқ, мынауың сайтанның азаны емес екен. Оқимын десең, оқи бер. Оқымаймын десең, батамды берейін» [3; 7], – дейді.

Сонымен, молда болғысы келмеген Әсет, көзін сүзіп, жүзін бұзып молдалық жолға түсер деген ұстазының айтқанынан шықпайды. Көп уақыт өтпей-ақ ол «әнші Әсет» атанады. Ақынның өзі осы оқиға туралы былай деген [4; 60]:

«Атым – Әсет, ұраным – Арғын шордан,
Құт дария қырандай шықтым молдан.
Қазіреттің қасында шәкірт едім,
Адастырды осы өлең орта жолдан.
Жезге айырбас алтынды қылмағанда,
Көңілім тумас па еді сол күнде оңнан?
Ғалымдықтан айрылып мақрұм қалып,
Арман еттім артынан ақыр соңнан».

Байлық өнер мен білімде деп таныған Әсет көп ақынға ой тереңдігімен, дүниетанымымен дес бермейді. Бірте-бірте оның ақындық, әншілік атағы аспанға өрлеп, бүкіл Арқа, Жетісу, Тарбағатай, Сауыр, Алтайды аралап кетеді. Әсеттің шығармашылығының бұдан әрі де өсе беруіне туған өз еліндегі жағдай кейбір себептермен сырт береді.

Оны, әсіресе, Қазақстандағы 1916 жылғы ұлт-азаттық көтерілісі, оның қарулы күшпен басылуы қатты тебірентеді. Өзінің «Сарыарқа салқын тауда, тәтті суда» деген тамаша толғауында [4; 60-61]:

«Қалып тұр қазағымнан туысқандық,
Заман ба, пенде азды ма — суысқандық.
Кісі өлтіріп, мал талап әдепсіз боп,
Бұрынғыда бар ма екен бұл дұшпандық?
Басшысы адамзаттың шалғай жатыр,
Жете алмай Қытай жаққа жылыстадық.
Адамның қамқоршысы бар екен деп,
Газет-журнал жүзінен ұғыспадық.
Зеңбірек, мылтық жасап, қала болып,
Неше миллион халық боп жұлыспадық.
Керегін күйге салды таңғажайып,
Қазақ кедей тартты ғой мал азайып.
Құралсыз курап ұшқан жапырақтай,
Тіршілік бастарынан бақыты тайып.
Күншілдікпен күні өткен мас елім-ай,
Мұнша надан қалуға кімнен айып?
Қулық, сұмдық, бас қамы баққанымыз,
Қыз бен қымыз қыдырып тапқанымыз.
Өнер, ғылым, бізде жоқ мәдениет,
Қысылсақ, аяқ асты жатпағымыз,
Сырттағыны санасақ, бұдан да көп,
Санақта алты-ақ миллион хаттағымыз.
Пайдасыз дау, өсек пен қулық, сұмдық,
Бұл сөздерді келеді жаттағымыз.
Ұйқы, еріншек, надандық, маскүнемдік,
Інжуді су моншаққа сатпағымыз», – дейді.

Он алтыншы жыл уақиғасынан, патша өкіметінің жазалаушы отрядтарынан үркіп, үрейленген ауылдастарымен бірге Әсет Шығыс Түркістанға өтіп кетеді. Жат жерде де ол қазақтардың қамын ойлап, сөзін сөйлейді. Бірақ ол жақта қазақтар көп болғанымен ақын өзінің туған жерін сағынады. Бір сыртқа шығып кеткесін қайта орала алмауын үлкен өкінішпен жырлайды.

Ешкімнің үгітіне, қорқытқанына көнбей, туған еліне кетуге бел байлағанда дұшпандары оған қастық жасайды. 1923 жылы 56 жасында Әсет Найманбайұлы Қытайда уланып өледі. Ақынның сүйегі Құлжа қаласының маңындағы Сайрам көлінің жағасына жерленеді.

Әсет әндерінің аса биік, ырғақты, қайырымы күрделі болып келуі

Қазақ халқы әнге бай. «Маған бүкіл қазақ даласы ән салып тұрғандай болып көрінеді» [5; 5], - деп, қазақ халқының әдебиеті мен өнерін көп зерттеген Шоқан Уәлихановтың досы Г. Потанин айтқандай, қазақта әнсіз өмір жоқ.

Осыны ерте түсінген Әсет, жастайынан ән салып, халық аузына іліккеннен бастап ән шығара бастаған. Оның жас кезінде шығарған әні «Інжу-Маржан» [4; 41] – ән өнерінің үздік үлгісі:

«Әуелетіп ән салса әнші Әсет,
Аққуменен аспанда жер тілдесед.
Еркем, сені-ай сағындым!
Дауылдатып тұнықтан шыққан даусы,
Жүрегінен күңіреніп желдей есед,
Сағынбасқа не шара?
Інжу-маржан секілді-ай,
Ал көрінген көркінді-ай.
Гүл майысып, гүл жайнап,
Бір көрінсең, еркем-ай.
Сәйфіл Мәлік — Жамалдай
Бейнетіңе көнсем-ай!
Қозы Көрпеш — Баяндай
Бір молада өлсем-ай!
Сағындырған еркем-ай!
Әсеттей сал, ән салсаң, аңыратып,
Орман, тоғай, өзенді жамыратып.
Еркем, сені сағындым!
Арқыратып ағызып ән нөсерін,
Толқынымен жүректі жадыратып.
Сағынбасқа не шара?
Әуелетіп ал жібер Әсет әнін,
Шарықтасын, шомылтсын әнге маңын.
Аққудайын айналып айға қонып,
Аймаласын, қуансын әнші жаның.
Сағынбасқа не шара?!
Інжу-маржан секілді-ай,
Ал көрінген көркінді-ай!
Гүл майысып, гүл жайнап,
Бір көрінсең, еркем-ай!
Сейфіл Мәлік – Жамалдай
Бейнетіңе көнсем-ай!
Қозы Көрпеш — Баяндай
Бір молада өлсем-ай!
Сағындырған еркем-ай!»

А. Жұбанов Әсет әндерінің қатарында «Еркем-ай», «Қаракөз», «Шама», «Майда Қоңыр», «Мақпал», «Қайшақбай», «Үлкен Ардақ», «Кіші Ардақ», «Мәлике қыз», «Қисмет», «Інжу-маржан», «Ырғақты», «Кәрілік», «Зұлқия» әндерін атайды. Бірақ орындаушысы болмағандықтан, біз бұл әндердің бәрін біле бермейміз [6; 13].

Әсіресе, Әсеттің композиторлық творчествосына «Сиет», «Әпитөк», «Ырғақты» әндерінің заңды қосылуы, сөз жоқ, оның халық өнерін дамытудағы еңбегін сомдай түседі.

Әсеттің әдемі әндерінің бірі – «Қисмет». «Қисмет» — түрік сөзі, мағынасы дінге байланысты: жеке әдам тағдырындағы, дүние жүзіндегі барлық оқиғалар толық Алланың алдын ала беріп қойған әмірімен болады деген ұғымды білдіреді. Оның осы туындысында [4; 53]:

«Көк шығып, жердің жүзі жайнағанда,
Басына бұлбұл қонып сайраганда.
Қойдан қатық, сиырдан айран ұйытып,
Тыста құрт, үйде ірімшік қайнағанда.
Екі-екіде, ел көшсе, әнге салып,
Жиналып жастар жылқы айдағанда.
Ел қонса, құрық алып шырқ иіріп,
Биені үйге бөліп жайғағанда.
Құлынды шырылдатып, шұрқыратып,
Көк майса шалғын жерге байлағанда.
Қыздырар, қымыз ішсең, албыратып,
Бал татып бағлан еті шайнағанда.
Бас қосып қымыз мұрын тойын тойлап,
Тай мініп жас балалар ойнағанда.
Халықтың бұл да үлкен бір мұраты,
Көкорай жылғалы өзен жайлағанда», –

дегені ақынның «Мұңды қыз» толғауындағы [4; 83-87] суретпен үндес, әуендес. Осы жағдай «Мұңды қыз» Әсеттікі дегенге иландырады.

Сонымен, Әсет Найманбаев – Біржан сал, Ақан серіден кейін Арқа әндерінің дәстүрін жалғастырып, дамытқан арқалы ақын. Сондықтан да Ілияс Жансүгіровтің Әсеттің әншілігіне түгел бір өлеңін бағыстауы жәй көрініс емес. Өлең айтуға тура келген жердің бәрінде Ілиястың алдымен «Әсет» деген атпен «Інжу-маржанды» айтатыны; Әсетке арнаған «Әнші» атты өлең жазып, оны 1928, 1933 жылдары шыққан кітабына енгізуі және Москвада Қазақстан әдебиеті мен өнерінің онкүндігі өтіп жатқанда, 1936 жылдың 23 мамыры күні, «Социалды Қазақстан» («Социалистік Қазақстан») газетінде сол «Әнші» өлеңін сәл қысқартып, тағы жариялауы жайдан-жай емес сияқты.

Әсет Найманбаев – қазақтың көрнекті лирик ақыны

Замана шындығын шынайы суреттеу, айналасында болып жатқан оқиғалар мен құбылыстарды айқын да көркем жеткізу – Әсет лирикасына тән қасиеттер. Оның «Қалдың ба, қайран қазақ, қамданбастан» [4; 61-63], «Сабаздар санасы жоқ сатылып жүр» [4; 70-71], т.б. өлеңдерінде ақын өз ортасының ащы шындығын бейнелейді, халқының басындағы ауыр тағдырға күйзеле отырып, өзінің ақындық шеберлігін, азаматтық үнін танытады.

Әсет – ескілікті кертартпа әдет-ғұрыпқа сын көзбен қараған ақын. Ата – бабадан жалғасып келе жатқан жақсы дәстүр мен кертартпа дәстүрді ажырата білуі және оны сынауы – оның өз заманындағы озық пікірлі адамдардың бірі болғандығынан. Бұған, әсіресе, оның «Құдалық туралы» [4; 80] туындысында ертеден бір «бесік құда» әдетін сынағаны айғақ:

«Мал үшін құда болар сәби ұлға,
Уағда қылып тұйықсыз алыс жолға.

Ол бала өледі ме, өседі ме,
Боларын қайдан білген малға тұлға.
Күнәсіз бесіктегі сәбилерді
Матайды қарлығаштай тізіп қылға.
Бірі жынды, біреуі жөнді болса,
Баласын хайуанша сатты пұлға.
Ақсақ, соқыр, таз болса, тағы жаман,
Көріп сүйген лайықты әрбір құлға...»

Өлеңнің соңын ол өте бір үлкен, ойлы түйінмен аяқтайды:

«Сүйікті бұтағыңа бүрлеп шыққан
Құрметті жемісіңді ысырап қылма!»

Мұнысы жай ақындық тапқырлық емес, терең ойлы, философиялық пікір. Ұрпағыңды, өз болашағыңды қадірле, өзіңе-өзің жау болма деген ғибрат жатыр.

Ақыл, ғибрат айту мақсатында шығарылғандықтан, Әсет бір өлеңінде бірнеше мәселені қарастырады. Мәселен, «Тәмсіл» атты өлеңі [4; 73] бұған дәлел. Әуелі дүниенің өткінші екенін айтудан бастайды:

«Дүние – толып піскен бір қызыл гүл,
Сағадат саудаң қымбат сатылса бұл.
Талабың талпынарлық артықтаса,
Қусаң да жеткізбейді мінсең дүлдүл.
Алып қал сыбағаңды жас кезінде
Бүгіншіл неге болдың, ертеңді біл», –
деп, бір түйіп тастайды.
«Еш нәрсе істемеген тістемейді,
Болғанмен Аллаң кепіл нәсібеге», –
деп, бір кетеді.
Қарап жатпа, еңбек ет дегенді айтады:
«Өкініп өткен істі надан қумақ,
Шын ақыл пайдасызды іздемейді.
Нәрсе жоқ талаптанбай табылатын,
Наркескен қайралмаса жүзделмейді».

Ақиық ақын «Шыншыл бол, шықпа жолдан» атты өлеңінде [4; 69-70]:

«Талапсыз жас, пайдасыз өткен ғұмыр,
Секілді керуен түспес сахара шөл.
Асудан жалқаулықпен аспай қалма,
Оқ жетпес, керексіз тау, болмайды жер.
Надандықтан ғылымды қиынсынып,
Ақылдан адасып жүр бірқатар ел.
Ақыл, ғылым болмаса, бір пияла,
Жанары жоқ дөңгелек көзің бір нөл.
Уағдасыз сөз – тұсаусыз бейне жылқы,
Секілді пайдасы жоқ жаңбырсыз жел», –

деп, қазақ жастарын оқуға, ғылымды үйренуге үндейді. Әсет ақылы мен ілімі жоқ көз жанарын құр жылтыраған дөңгелек әйнекпен (пияламен) бірдей деген бейнелі ой айтады.

Ойшыл ақын «Жас жігіт надандықпен алданады» деген өлеңінде [4; 72]:

«Ақылдының сөзінде жұпары бар,
Ғылыммен тән тазарып жанданады.
Оқудың түзетпейтін адамы жоқ,
Қараңғы мінбарларға шам жанады.
Ақылды, аз ашулы, көп пікірлі,
Пайдалы насихатты аңғарады», –

деп ғылым мен оқуды жоғары бағалайды.

Енді Әсеттің "Өсиет" деген өлеңін [4; 75-76] оқып көрелік:

«Атаң болса анаңмен
Қоршап тұрған қорғаның,
Жақсы болса келінің ,
Ардақтысы ол жанның.
Ағаң болса ақылды,
Арқа сүйер тірегің.
Інің болса жанашыр,
Семсер ілген білегің.
Дос-жарларың қадірлес
Көзің менен құлағың.
Жақсы болса алғаның
Жарық сәуле шырағың.
Жайма-шуақ өмірдің
Жайлы қоныс, тұрағың.
Жақсы қоныс жігітке
Жұғысады туыстай
Жақсы құдаң бар болса,
Сыйласады суыспай.
Өз балаңнан кем емес
Жақсы болса күйеуің.
Шаршағанда шалдығып,
Нағашың бір сүйеуің.
Жақсы болса жиенің,
Жұлынындай жүйенің...»

Бұл жыр жолдарын оқығанда еске келері, әдетте, өсиет дуалы ауыздан адым сайын шыға бермейді.Тек қана ілуде бір айтылады. Сондықтан, ілуде бір айтылған сөзді ізет пен ілтипат иесі желге ұшырмай, жерге түсірмей іліп алмақ керек. Ішкі астарын біліп алмақ керек.

Әсет адамның жасының қосылуымен ұшырайтын өзгерістер туралы өлеңінде ("Адамның жасы жөнінде" [4;67] атты шығармасы):

«Атаға бес жасыңда құлындайсың,
Көздің нұры, көңілдің буындайсың.
Он жаста ми қатпаған ақылсыз кез,
Жақсылық, жамандыққа ұрынбайсың.
Он бесте бір отауға ие болып,
Болдым деп мен де жігіт қырындайсың.
Қанжардай қайрап алған жиырма бес,
Айт пен той – асыл болсаң туындайсың.
Отызда ойлы болар кемел жасың,
Қырқыңда күнде қылыш суырмайсың.
Елу жас – екі жастың тап ортасы,
Бар болса ескі күштен сығымдайсың.
Алпыста самай- сақал бәрі ағарып,
Жас күнің еске түссе жымыңдайсың.
Жетпісте жас баладай желік бітіп,
Орынын түскен тістің тығындайсың.
Сексенде селкілдеген шал боларсың,
Өлімге басыңды изеп шыбындайсың.
Тоқсанда толық миың орта түсіп,
Адамның айтқан сөзін ұғынбайсың», –

дейді. Одан басқа өзінің "Кәрілік" деген әнінде [4; 50]:

"Ақша бет ауырғанда албырарсың,
Қара көз жан берерде жаудырарсың.
Қаламға атша шапқан он саусағым,
Астына қара жердің саудырарсың.

Ет қатар қартайғанда сүйегіңе ,
Қарайып тамыр тоқтар білегіңе.
Сөйлесең аузы-басың кемсең қағып,
Тиеді мұрның барып иегіңе", –
деп келеді.

Туған елден тысқары жүргенде жазылған ақынның өлең-жырларының қайсысын оқысақ та мұңлы, қайғылы оқылады. Мысалы, "Іледегі керуен сарай" өлеңі [4; 63-67] бұл ойымызды растайды:

"Кейінгіге сәлем айт біз байғұстан,
Бұл сарайда көп екен бізге дұшпан.
Қызықтырып, қыздырып алдайды екен,
Біреуі іштен шалады, бірі тыстан...
...Ұтқызған боп алады өзіңді ұтып,
Байқамайсың қойғанын бітеу жұтып .
Қыздырып қызығына айналдырса,
Біржолата кетесің үйді ұмытып", –
дейді. Бұл толғау Әсеттің елге оралсам деген ойда жүрген кезінде жазылған болу керек.

"Көп жүрдім, енді мұнан не көремін,
Жолдас кетті несіне бөгелемін?
Қош аман бол, жігіттер, дұғада бол,
Елге қарай ентелеп жөнелемін", –
деуінде сондай бір сырлар бар сияқты.

Әсет поэзиясының шырқау шыңы – «Ақырғы сөз» деген өлеңі

1923 жылы Құлжа қаласында Әсет Арафи деген кісінің үйінде отырып ән салады. "Інжу-маржан" сияқты әнін айтарда дауыстың неше түрлі құбылуы еркін болу үшін Әсет ән алдында нашатыр ішеді екен (біреулер шайнайды екен дейді). Сол күні өзінің нашатыры таусылып қалып, кімде бар дегенде, бір бақсы орамалға түйген түйіншектері арасынан нашатыр береді. Әсет оны шайнап жұтады. Бірақ бақсы түйіншектерін шатыстырып, Әсетке нашатыр деп бергені алмас болып шығып, ертеңінде Әсет уланып өледі [5; 276].

Сонымен, "Алмасты мүсәтір деп татып алған, Ажалды ақша беріп сатып алған" Әсеттің соңғы жыры қандай [4; 55-58]:

«Болжаусыз осы екен ғой өлім деген,
Күн бұрын көзге келіп көрінбеген.
Артыма сөз қалдырмай ала кеттім,
Қаптағы дән сияқты себілмеген.
Тірліктің қызығына қызып жүріп,
Айқайға қайран даусым ерінбеген.
Абайдай арт жағына сөз қалдырып,
Жақсы еді-ау, әттеген-ай, өлу деген!
Зымырап бәйге атындай өте шықтым,
Жабығып көріп еді көңіл неден?
Ертең жазып, бүрсігүн бітірем деп,
Баянсыз тіршілікке сенуменен.

Гүлдерім қайта өнер ме өрімдеген,
Жібегім кетті-ау талай өрілмеген!
Өмірдің өрге басқан жолын қумай,
Өттім-ау бос үмітке еруменен!
Қатын-бала асырау амалында,
Кеттім ғой соған көңіл бөлуменен.
Ақында менен сорлы өтті ме екен,
Бір сөзі баспа орнына берілмеген?
Осымен өмір бітті, дәм таусылды,
Ішімде көп сөз кетті-ау терілмеген!
Тіршілікте әрекет етпеген соң,
Сүйектен не шығады кебіндеген?» –

деп, көзі жұмылар алдында ұлы Абайды ардақтап, шет жерде қатын-бала асыраудың амалымен өмірінің өткенін айтып, ол кездегі Қытайда дұрыс баспа орнының болмағанын көрсетеді.

Әйгілі сөз зергері жаны қысылып жатқанда:

«Жолықтым дәм таусылар уақтысына,
Ажалдың мейірімсіз қаттысына,
Жүргенде елден ауып есім шығып,
Тұрмыстың тура келіп тапшысына.
Кеудемнен тіршіліктің оты өшіп,
Жанымның қош айтыстым ақ құсына.
Төбемде жарқыраған сәулем сөніп,
Лақтырдым қолымдағы затты суға.
Айбарлы ұлы арыстан болғаныммен,
Тышқандай бағам бар ма жақты ашуға?
Ажалды ақша беріп сатып алып,
Кездестім аңқау елдің бақсысына.
Әу деген үнімді ел көп тыңдаған,
Жиналып жаяуы да, аттысы да.
Сөйлесем, жүректегі шерін төккен
Арызды, армандысы, даттысы да.
Сезімді, сергек туған көзі ашықтың,
Талантты, талабы зор оттысы да.
Ажал ма, арманда ма — қалай өлем,
Білетін дәрігердің жоқ жақсысы да!
Алмасты мүсәтір деп татып алдым,
Дерт шалды өне бойды, жатып алдым.
Құдайдан тура келсе, арманым не,
Ажалды бес теңгеге сатып алдым.
Өлімді ойламаған сорлы басым,
Дүрмекке елтіп жүріп қапы қалдым,
Өрнекті өлеңімнің гүлі қурап,
Сөгілген ескі етіктей қақырадым,
Қоштасар мезгіл жетті ел-жұртыммен,
Найман ел, жалпақ үйсін, қалың арғын», –

деп, бір жағынан өзінің елінен ауып жат жерде "есік қағып" тұрмыстың тапшылығына кездескенін, надан бақсының дәрісінен өліп бара жатқанын, ол елде дұрыс дәрігер де жоғын, екінші жағынан арманда кетіп бара жатқанын айтып зарлайды.

Өз басының бар мұң-мүддесін, өкініш-күйінішін Әсетше айтып кеткен ақын кемдекем. Оның айта алу құдіреті соншалық — оқисың да иланасың. Әсеттің өзінен бетер қиналасың. Әсетпен тағдырлас талайдың өткенін ойлап тағы өкінесің.

«Сәлем де артта қалған туған елге,
Ту тігіп, думан құрып өскен жерге!
Жыртылып айрылған үйрек-қазы,
Самалы қоңыр салқын айдын көлге!
Көре алмай ақырғы рет өлерімде,
Мойнымды сұнып тұрмын терең көрге.
Ел-жұрттан алыс кетіп, ақырында
Аяғын шалыс басқан мен бір пенде.
Ән-күйдің қызығының отын үрлеп,
Кез болдым кері аққан қатты селге.
Таусылып бара жатыр қауқар күшім,
Шапқанда шапшитұғын қарсы өрге.

Алашқа атым шыққан Әсет ақын,
Өлеңім – жан жолдасым болған жақын.
Ақтарып ағытқанда түйдегімен,
Мейірін тыңдаушының қандыратын.
Дәуірлеп дәурен өтті желдей есіп.
Ел-жұртым қадірлейтін сөздің парқын», –

дейді ақын. Соңғы арман, соңғы өкініш. Ішінде көптен түтеп жатқан күйігін, жанын күйзелткен дертін, туған елге деген сағынышын соңғы сағатында зар қылып жариялап отыр.

«Жігіттер, өкінсеңдер әнімді аңсап,
Армандай еске түсер менің даңқым.
Сөздерді інжу-маржан ақтарғанда,
Нөсердей сорғалатып жаудыратын.
Аңыраған аспан көкке асқақ үнім,
Саған да уақыт жетті-ау қарлығатын!
Бозбала, осы әнімді үйренерсің,
Ырғаққа келтіре алмай күйзелерсің.
Білмесең сыр, мінезін жақсы өнердің,
Домбыра қайдан жорға күйге келсін?
Асау ән жетегіне жүрмеген соң,
Біріннен бірің көріп сүйрелерсің.
Боршалап, іреп, сойып өз бетіңмен,
Тоқпақтап, найза сұғып түйрелерсің.
Оған да көнбеген соң, көңілің қайтып,
Жуымай маңайына жиренерсің.

Ішінде өсіп-өндім қызай елдің,
Жерлерін Күнес, Текес мекендедім.
Қандырған құлақ құрышын тыңдаушының
Осы екен, қайран даусым, жетер жерің!
Дүниенің қызығына тоямын деп,
Көз жұмдың, пақыр Әсет, бітті демің.
Сыймайтын шалқығанда арнасына,
Сарқылып бара жатыр тасқын селім.
Өмірдің шыңырауына құлдиладым,
Сырғанып мойыныма кетті-ау ерім.

Өлеңмен атақ жайдым оң мен солға,
Жүйрік ем сүрінбеген терең орға.

Еркелеп ел ішінде жүруші едім,
Қапыда құтылмастай түстім торға.
Тірліктің нұры сөніп бара жатыр,
Бір Алла, сапарымды өзің оңда!
Тарылып талыс кеудем күрілдеген,
Шығады қырылдаған үнім зорға.

Дертке — дәрмен, көңілімнің гүлі болған,
Осы өлең адастырды-ау ақтық жолда!
Ел-жұртым, аға-іні, көңіл қошым,
Бұл менің арыздасқан сөзім болсын.
Даусымды ести алмай арқыраған,
Сыбырым таңдандырар шыққан тосын.
Кешегі дүрілдеген заманымда,
Бастадым өз ортаңда әннің көшін.
Барады қарауытып қос жанарым,
Тағдырым сыйға тартты күңгірт кешін.
Ақырғы айтар сөзім осы болды,
Бәрібір мейлі дұшпан, мейлі досым.
Артымда тірі қалған үлкен-кіші,
Бәріне ақтық рет айтқан қошым!» –

дейді Әсет. « Бозбала, осы әнімді үйренерсің» деп, аманатын айтады.

Біздің ойымызша, бұл шығарманың Әсет творчествосынан алатын орны айрықша. Оның музыкасы да, өлеңі де өнерімізге қосылған үлкен үлес. Өлең сөздерінен Әсеттің арманы, өнер қуып өткен өмірі, елден жырақ кеткен өкініші — бәрі, бүкіл жан дүниесі көрінеді. Өлер алдында ел-жұртына берген өмірлік есебі тәрізді. Өлеңнің әрбір жолы, әрбір сөзі мағыналы, сырға толы.

Әсет Найманбайұлының аса құнды айтыстары

Әсет – айтыс ақыны да. Ол Ырысжан, Бақтыбай, Кәрібай, Әріп, Қали, Сәмет, Қосымбай, Қызыр, Кемпірбай және Мәлике қызбен айтысқан. Солардың ішіндегі аса құндылары мыналар:

1. Әсет пен Ырысжан айтысы [4;113-132].

Бұл айтыс XIX ғасырдың соңғы ширегінде Арқаның әншісі біткеннің Меккесіндей болған Қояндыда өткен. Мұнда халық өмірінің ауыр жағдайы мен ел билеушілердің зорлық-зомбылығы жұмбақ-жауап түрінде әсерлі сипатталған. Жұмбақты бастан-аяқ қыз Ырысжан айтады да, Әсет қолма-қол шешіп отырады [7; 690].

Айтысты М. Әуезов, С. Мұқанов, С. Ордалиев, М. Жармұхамедов зерттеген.

2. Әсет пен Кәрібай айтысы [4;133-143].

Айтыс шамамен 1905 жылы Тарбағатай тауының түстік жағында өткен. Бұл сөз жарысында жалпы адамгершілік, әділдік, ру ақындарының айтысы үлкен тәрбиелік мәні бар деңгейге көтерілген [7; 690].

Бұл айтыс өткірлігімен, тілінің шұрайлығымен, ой тереңдігімен ерекшеленетін көркем дүние ретінде қазақ әдебиетінің тарихына енген.

3. Әсет пен Бақтыбай айтысы [4; 149-150].

Әсет қалың ел жиналған ұлы дүбірде (Аста) XIX ғасырдағы ірі ақындардың бірі Бақтыбай Жолбарысұлымен сөз сайысына түседі [8; 176].

Бірінші болып Әсетті айтыстың талайын өткізіп әккі болған, көбінде жеңе жүрген Бақтыбай шақырады:

«Уа, менің атым Бақтыбай,
Домбырамбы қақтым-ай.
Сөз нақысын таптым-ай.

Үйсін, найман бас қосты,
Тыңдайтын жақсыма-ай.
Туралы тұлпар дуда озар,
Өлеңнен оқты аттым-ай.
Ағын судай ақтым-ай,
Қатарын малдай бақтым-ай.
Арғыннан келген ақын кім,
Зікір салған бақсыдай?» – дейді.

Әсет байсалды түрде, ақындық жаққа сүйеніп, сазды дауысымен тыңдаушыларды өзіне ұйытып әкетеді:

«Бақтыбай, тең болмайсың меніменен,
Қатынның дауыс айтқан сөзіменен.
Кісідей ақсақ басқан ораландап,
Шырмалып отырам ба сеніменен?
Аузыма анық тартсам, кірмес пе едің,
Лебіндей айдаһардың деміменен.
Әй, сорлы, салындыға ораласың,
Ағынды иірімнің жылымымен,
Үзінді шұқанақтың шалшық суы
Тең боп па арқыраған дария көлмен?
Қайнасам асхананың қазанындай,
Сорпамның жоғаларсың көбігімен», –

деп, одан әрі де осы бағытта шұбатып жүре береді. Жеңу-жеңілуді айтпағанның өзінде отырғандар Әсеттің поэзиядан шүйдесі жоғары екенін байқап қалады.

«XIX ғасырдағы қазақ ақындары» атты жинақта осы айтыс жайлы мынадай пікір айтылады: «Екі ақынның сөз саптауы келісімді, өлеңдерінің ұйқасы да қолмен қойғандай әдемі. Бақтыбый жеті-сегіз буынды өлең үлгісімен төгіп айтса, Әсет он бір буынды қара өлеңмен толғайды. Бұлардағы тағы бір ерекшелік – өлең жолдарында басы артық сөз, ой, ауа жайылушылық жоқ» [9;170].

Әсет Найманбаевтың басқа да айтыстары қазақ әдебиетінде өзіндік орны бар көркем дүниелер.

Ақынның жаңа үлгідегі, оқиғалы дастан жанрын дамытуға мол үлес қосуы

Әсеттің мол мұраларының бірі – қисса-дастандары. Бұл салада әдеби қауымға белгілі болған келесідей шығармаларын атап өтуге болады:

– «Онегин мен Татьяна» дастаны [4; 177-187]. Бұл шығармада қазақтың үрдісіне бағындырып, Әсет Татьяныны «Тәтіш» дейді:

«Е, Тәтіш! Мен қырық алты, сен он сегіз,
Арамыз екеуміздің ұшан-теңіз.
Жадырап өзің теңдес жас жарға ти,
Өлмейтін тіршіліктің қамын жеңіз.
Жүргенге сыртым тірі болма әуес,
Дүниеден біз пақырды қайтқан деңіз», –

деп, Онегиннің жауабын осылайша аударған. Сөз жоқ, Абайдан кейін екінші адам болып «Евгений Онегинді» қазақ халқына жеткізу – Әсеттің әдебиет тарихынан үлкен орын алатын еңбегі;

– «Сәлиха-Сәмен» поэмасы [4; 234-245]. Бұл моңғол өмірінен жазылған шығарма. «Сәлиха-Сәменнің» бүкіл өлең құрылысынан, сюжетімен, оқиғаны бастау, аяқтауынан ысылған шебердің қолы аңғарылады;

– «Ағаш ат» қиссасы [4; 188-213]. Бұл шытырман оқиғалы қисса – әдеби қауымның құлағына ерте шалынған ақын шығармаларының бірі.

«Ағаш ат» – күрделі оқиғаға құрылған, фантастиқалық белгілері бар дастан. Дастанның композициялық құрылымы эпостық болғанымен, сюжеті аңыздық, яғни қиялғажайып ертегілерінің сарындары да кездеседі [10; 285];

– жалпы алғанда, Әсет дастандарының тақырыбы әр алуан, мысалы, ол «Мың бір түннің ізімен» «Үш жетім қыз» [4; 214-233] атты ұзақ өлең шығарған. Ақынның «Кешубай» дастаны [4; 168-176] қазақ тұрмысына арналып жазылса, «Барат қыз» [4; 246-263] – Әсеттің ғашықтық дастаны.

Қорытынды

Сөз соңында айтарымыз, Әсет Найманбаев – сегіз қырлы, бір сырлы ақын, әрі әншікомпозитор. Оның өлең-жырлары, айтыстары мен дастандары және музыкалық шығармалары халқымыздың әншілік дарынын, даналығын танытқандай, ұрпақтар ғибрат алғандай – асыл мұра, әдеби қазына.

Әйгілі әнші-композитор Кенен Әзірбаев Әсет жөнінде : «Әлі есімде. Жас кезім. Атағым жаңа шыққан әншімін. Іле бойында үш жүз ақ боз үй тігілді. Жарты ай бойы сауық, бәйге, көкпар, салым, күрес болды. Күн сайын кешке қарай өнер таласы, әншілік сайысы басталады. Міне, осы жиында Әсетті көрдім. Өзім көрген әншілердің ішінен Әміре болмаса, Әсетке пар келер ешқайсысы жоқ-ау! Оның үстіне киген төңірегін зерлеген қызыл мәуіті шапанына дейін көз алдымда қалды» [3; 7], - деген. Ал белгілі ақын Серік Ақсұңқарұлы Әсет жайлы өз ойын былайша түйіндейді: «Әсет қазақ жырының ғаламат сұлулығы мен ұлылығын, қазақ тілінің телегей теңіз байлығы мен орасан зор оралымдығын көзге шұқып көрсеткен ақындарымыздың бірі hәм бірегейі еді. Қазақтың қара өлеңінің Құлагері Ілияс Жансүгіровтің алтын бастауы осы біздің Әсетте жатыр. Ілекеңнің «Күй», «Күйші», «Құлагер» дастандарындағы төгілген әуен, ыршыған ырғақтар, қазақ тілінің ғажайып бояу өрнектері көзге Әсет жырының асау ағысын елестетеді» [11; 5].

Атақты ақын өзінің өнерін:
«Ән салсаң, Әсеттей сал арындатып,
Өзегін тыңдаушының жалындатып.
Жаңғыртып кең даланы гуілдетіп,
Орман, сай, тау, өзенді жамыратып.
Көтерсем әннің туын, сарайым той,
Қоймаймын көңіліңді қаңыратып.
Әнімді әлеуметім аялайды,
Мен жүрмін ортасында бағым артып.
Төгемін аңыратып ән нөсерін,
Жүректі жай күнінде жадыратып.
Ағызып, ағын судай арындатып,
Шалқыған, әнді сүйген жаным артық»,

– деп бағалаған [4; 81]. Сондықтан да артында елі бар, елі үшін сіңірген еңбегі бар ердің есімі, ісі ешқашанда ұмытылмақ емес.

Әдебиеттер

1.XX ғасырдың бас кезіндегі қазақ әдебиеті (Қазан төңкерісіне дейінгі дәуір). – Алматы: Ғылым, 1994. – 312 бет.

2.Адамбаев Б. Асыл қазына: Ғылыми зерделеу мен зерттеулер. – Алматы: «Ана тілі» баспасы, 2009. – 320 бет.

3.Мұхамедова М. Алашқа аты шыққан Әсет ақын // «Ана тілі», № 13 (1375), 30 наурыз – 5 сәуір 2017 жыл, 7 – бет.

4.Найманбаев Ә. Шығармалар: Өлеңдер, айтыс-қағыстар мен дастандар, Алматы: Жазушы, 1988. – 304 бет.

5.Жұбанов А. Замана бұлбылдары. – Алматы: Дайк-Пресс, 2001. – 440 бет.

6.Нұржекеев Б. Кіріспе // Найманбаев Ә. Шығармалар: Өлеңдер, айтыс-қағыстар мен дастандар. – Алматы: Жазушы, 1988. – 304 бет (6-40 беттер).

7.«Қазақстан». Ұлттық энциклопедия. 2-том / Бас редакторы Ә. Нысанбаев. – Алматы: «Қазақ энциклопедиясы» Бас редакциясы, 1998. – 720 бет.

8.Жолбарысұлы Б. Жел қобыз: Өлеңдер, айтыстар мен дастан. – Алматы: Жазушы, 1987. – 176 бет.

9.XIX ғасырдағы қазақ ақындары. – Алматы: Ғылым, 1988. – 352 бет.

10. Қазақ халқының тарихи тұлғалары: Қысқаша анықтамалық. 2-кітап. – Алматы: «Өнер баспасы», 2013. – 360 бет.

11. Ақсұңқарұлы С. «Алашқа Ақсораңнан жол шығарған...» // «Орталық Қазақстан», 9 маусым 2012 жыл, 4-5 – беттер.

To the question on terms

Ramazanova G.H.
Kostanai

Terms are the necessary link to enable communication and they combine langue, parole and the referential world and thereby allow communication, as the Swiss linguist Ferdinand de Saussure declared.

As it is known terms are the compounds that are necessary to link the different elements with each other. Without terms no understanding, let alone communication, would be possible. Only the existence of terms allows the development of terminology work from mental constructs to pieces of information that due to communication can be used to improve the knowledge in a specific domain or subject field.

Let us have overview on this problem in concepts of some scholars.

The concept-term relationship as defined by the traditional theory starts with the concept and aims at the strict delineation of each concept. Each concept should be designed by only one term and one term should only refer to one concept. One of the linguists Felber [Felber1984] in his study of conceptssays that the concept exists independently of the term, the meaning of which it is.

A term is assigned deliberately to a concept after due consideration whether this term corresponds to the concept in question. The assignment precedes an evaluation of the linguistic symbol to be assigned. This symbol can be an existing term or a term to be created from the characteristics being integral constituents of the concept in question. While in semantics meaning and word are regarded as a unit, in terminology concept and designation (= term, symbol, abbreviation) are separated. They form together a terminological unit.

It is known, that every field of business – accounting, computer science, engineering, linguistics – has its technical language.

Besides, every field of Sciences has its own way of representing some words used frequently be shortened. As you work in your chosen field, you will learn its technical words and acronyms. In time you will use these terms freely in communicating with people in your field. This is as it should be, for such terms are useful. Frequently, one such word will communicate a concept that would otherwise take dozens of words to describe.

So, it is actual that today language and terminology planning have become complementary activities and reflect many criteria, including the political context and the historical genesis of language use, the socio-economic situation, geo-linguistic aspects, and

demographic, cultural and psychological factors, all of which play a role when analyzing societal stake-holders (including institutions) and their relations to each other.

Concerning the question of language planning Gadelii [Gadelii1999] justifies that a society is developing and language has to adjust to reality.

Many foreign linguists consider language planning today as something that entails much more than simply coining words and terms.

It includes multiple socio-linguistic factors.

As they say language planning covers a mixture of different methods and approaches. At the same time they emphasize that in contrast to language planning, which may start at a level of language development where no written language exists and where no actual linguistic norms exist yet, terminology planning relies on the existence of linguistic norms and a certain grammatical and orthographical stability in the written language. On this basis, terminology planning consciously and systematically develops special language according to the needs and requirements of domain communication, where a vast number of new technical terms are created every day in hundreds of languages all over the world. These terms form terminologies, which comprise sets of terms with their specialized meanings (concepts). On the one hand, terminology development is a natural, unavoidable phenomenon, but on the other hand it can be a goal-driven initiative as part of language development. Besides being central to the process of understanding, terms (and the concepts to which they refer) are also indispensable for a variety of purposes.

This means parallel to the developing of science every field gets more and more new terms.

The following can be found in many reasonable sources.

For example, in Communication: how do I, in my capacity as student, teacher, environmental expert, etc. to a legislator or citizen, receive or transmit the information and knowledge in the above text? ,in Education: how can highly professional subjects be taught to pupils, students, apprentices, experts etc.? and so on. Thus terminology planning may be geared to many applications, and carried out in contexts where most of the other strands of terminological activity are also taking place or are required. Consequently, the need for a systematic approach and for coordination cannot be overemphasized

If to take into consideration the fact (mentioned by famous scientists) that terms may consist of simple words or of complex phrases (i.e. multiword terms) with specific morpho-syntactic and morpho-semantic features that may at times be unknown in general language but that can be specific to certain domains it must be distinguished different types of designations, not just terms. Besides, according to their views, it is always difficult to distinguish words from terms, terms from nonterms, or names from terms. We hold their point of view that term formation depends on the functional role in domain communication.

Current problems and challenges in term formation also include discrepancies with respect to general linguistic models in morphology, diversity and inconsistency of rules in different domains (in particular for natural sciences with specific nomenclatures), lack of detail in the description of many languages, and the need for full codification of these languages (e.g. through language planning) in order to have reliable rules for terminology development, in particular concerning orthography, spelling, pronunciation, and grammar. For HLT applications, there is a need for automated models for term creation in the languages to be processed.

The above mentioned conclusion is made by researchers in the field of linguistics.

And it is true. We should take into account this fact namely in term planning on basis of recourses of a definite language.

In accordance with the Vienna school, the general theory addresses the relation between concepts and terms, starting from concepts and focusing on the present state of the conceptual structure and its representation. As mentioned before, the concept-term relation is characterized by a natural precedence of concepts over terms. This basic characteristic of the traditional terminology theory has lately come under question. A growing number of linguists is convinced

of the fact that the basic principles of the theory are in need for re-evaluation [Cabré 1999; Temmerman 2000; Kageura 2002; Rey 1995; et al.].

As for Kazakh A.Baitursynov was the first who made reform in the sphere of terminology [1].

Summarizing we would like to explore a concept of Wüster mentioned by Rondeau [Rondeau 1983]"He (Wüster – *our remark*) considered terminology a tool that should be used as effectively as possible to eliminate ambiguity from scientific and technical communication".

A very important thing is to succeed in communication. For this it must be remembered that any kind of communication aims at the transfer of information and based on the words that are spoken, or, in terminology, on terms.

And a speaker's position is to choose those words and terms that are appropriate for a situation and time.

Literatura

1. Baitursynuly A. Language lessons. – Almaty: Ana tili, 1992. – 445 p. [Baitursynuly A. Tiltagylymy. – Almaty: Ana tili. 1992. – 445 b.]

Аркаим на сакральной карте Костанайской области: дискурсы и перспективы в свете идеи евразийства

Зекрист Р.И., Шуртанбаев Б., Тулегенов Р., Аманжулов М., г. Костанай

Еще более ста лет назад Карл Ясперс говорил, что никакая культура не может развиваться в изоляции, источник культурного прогресса – взаимодействие культур, различия которых взаимно питают процессы их развития.

Как отметил Самюэль Хантингтон, что перспектива мирового социально-исторического процесса на ближайшее будущее, а именно, границы, контакты и конфликты между странами и народами, в XXI веке будут определяться не идеологическими или экономическими факторами, а цивилизационными, принадлежностью людей к той или иной традиции, религии, культуре, в результате чего государства пестрого цивилизационного состава будут фатально обречены на распад и автоматически сойдут со сцены мировой политики.

Встает вопрос, насколько евразийская идея теоретически обоснованна и, следовательно, осуществима на практике? Евразийский проект разворачивается панорамно от “пульсирующего чередования” в истории Евразии имперских (скифы, гунны, татары) и локальных (хазары, печенеги, половцы, сарматы и.т.д.) народов Евразии (лес и степь, оседлость и кочевье) до сегодняшнего дня. Ведь природа диктует народам Евразии жить врозь и общаться как независимым субъектам истории, а государство и государственная воля вынуждают их жить вместе.

Попытаемся ответить на поставленный вопрос с позиции региональной истории. Речь пойдет о Северном Казахстане, точнее костанайском целинном крае, на территории которого (как и Челябинской области России) находятся останки древнейшей арийской цивилизации Аркаим – родины Заратустры (согласно легендам). Здесь, на этой земле, евразийский проект реализуется и воплощается в различных интеграционных связях и отношениях, включая хозяйственные и мировоззренческо-духовные взаимодействия Республики Казахстан и Российской Федерации.

Уместно будет вспомнить, что согласно евразийской философии Николая Трубецкого, основоположника евразийства, многополярность мирового устройства, мирное взаимодействие цивилизационных центров, гармоничное сосуществование культурных мировых кругов способствуют развитию человеческой культуры. А сочетание славянского и тюрского этносов, по Л. Н. Гумилеву, образует «евразийский сверх-этнос».

В современной науке существуют различные варианты евразийского проекта. Современные представители евразийства - А. Г. Дугин, А. С. Панарин, В. В. Малявин, В. Я. Пащенко, Г. Д. Чесноков, В. В. Кожинов, и др. – провозглашают создание славяно-тюркской интеграции и “евразийской” сверхдержавы [1].

Известный российский геополитик А. Г. Дугин считает, что евразийский импульс действует в современной России так же объективно и последовательно, как он действовал всегда, на протяжении всей русской истории, на разных этапах выражаясь по-разному. По мнению автора, “именно в единстве геополитического вектора и заключается осевая реальность, объединяющая между собой такие далекие явления, как Киевская Русь, Московское царство, романовская Россия или Советский Союз” [2, с. 16].

Все работы Л.Н. Гумилева представляют собой реальное развитие идей евразийства через синтез наук и попытку преодоления европоцентризма [3, с. 16]. Его

концепция этногенеза и евразийской общности способна открыть путь к эволюции в качественно новый межнациональный союз народов. Что же касается народов Евразии, то, несмотря на большое разнообразие географических условий, объединение всегда оказывалось выгоднее разъединения [4].

Около двадцати лет назад в стенах МГУ им. М.В. Ломоносова 29 марта 1994 года Президент Казахстана Нурсултан Абишевич Назарбаев выступил с программным докладом «Евразийство: от диалога к взаимодействию». В Императорском зале исторического здания Московского университета на Моховой 11 марта 2014 года было запланировано проведение международной конференции, посвященной этому юбилею, с лекцией Президента Республики Казахстан Нурсултана Абишевича Назарбаева. С 1994 года календарь исторических дат отсчитывает многие вехи в эволюции евразийства.

Сегодня евразийская идея дает импульс для развития интеграционных процессов на постсоветском пространстве, пересекаясь с евразийскими инициативами нашей страны. Эта инициатива будет способствовать тому, что сильные национальные государства смогут противостоять глобализму и участвовать в процессах истинной глобализации.

Что же стоит за столь великой идей евразийства, каковы исторические корни, какой народ, этнос стоял у истоков мировой цивилизации, какова роль степной культуры в этом развитии?

Величайшим и могучим степным этносом в истории степи были скифы. Его роль в истории и влияние на соседние народы и государства, к сожалению, не оценены историками как следует, считает костанайский историк А.А. Федотов. На основании имеющихся в нашем распоряжении археологических и исторических фактов, можно прийти к выводу, что скифы были уникальным народом, создавшим самобытную и высокоразвитую культуру в мире. Богатство сырьевой базы Скифии создавало возможность для совершенствования материальной культуры, развитый транспорт позволял широко пользоваться этими богатствами, а резкие колебания климата и постоянная опасность в условиях открытых пространств, стимулировали необходимость прогресса [5]. При этом Скифия, доступная своим влиянием со всех сторон, легко отдавала вовне плоды своего прогресса соседним народам.

Скифия была империя поистине континентального масштаба. Историк Ю.Д. Петухов писал, что «Скифская цивилизация занимала примерно территорию Советского союза в границах 1945 года» [6]. Она занимала территорию от Карпат на западе, до Волги на востоке, от Северного Дона на севере, до Крыма и Кавказа на юге. Такой масштаб и внутреннее единство народа, позволяет назвать государство созданное скифами – Империей. Цари Скифии контролировали Среднюю и Верхнюю Волгу, Дон, Приазовье, Северное Причерноморье, им подчинялась вся Азия и Северный Кавказ, Южная Сибирь и даже Тибет. Степняки прочно держали в своих руках Крым и все Средиземноморье. Данные археологии отчетливо свидетельствую о прохождении скифами всей Сибири вплоть до Тихого и Ледовитого океанов. Следы скифской культуры отмечены на Оби, Енисее, в Забайкалье и даже на Амуре. Находки изделий, выполненных в стиле скифского «звериного искусства», обнаружены в Чехии, Польше и даже Восточной Германии [7].

Скифы не просто осваивали степные пространства, они оставили после себя ярчайшие памятники материальной и духовной культуры. Скифы были умелыми градостроителями и гончарами, искусными кузнецами и хлебопашцами. Им не было равных по разведению породистого скота, скифам также принадлежал приоритет в разработке технологий производства бронзы и железа. Земледелие, скотоводство, металлургия бронзы и железа были в Скифии всегда на высоком уровне. Скифы первыми в мире изобрели и передали другим народам колесные средства передвижения, седло и боевую колесницу, плуг-сеялку, высокие металлургические «технологии», передовые навыки в обработки земли и ведении хозяйства. Скифы также изобрели шахматы, сталь, огниво, выделку сыромятных кож и юфти, составили один из древнейших в мире календарей.

Уникальность и самобытность скифской культуры, прежде всего, подчеркивает звериный стиль. Звериным стилем принято называть вид искусства, возникший в эпоху железа в культуре скифо-сарматских кочевников. Главной особенностью этого вида искусства является изображение обожествляемых животных, хищных зверей, птиц и фантастических существ. Самые лучшие изображения в зверином стиле основаны на любви к природе и восхищении повадками и движениями животных. Для создания предметов с подобными изображениями использовались все доступные тогда средства, но чаще всего это был камень или металл. Для изготовления наиболее ценных предметов использовалось золото, серебро и драгоценные камни [7].

Для их степного искусства были характерны изображения животных в разных позах и композициях; популярными были сцены терзания хищниками копытных животных. В сохранившихся изображениях чаще всего преобладает изображения лося в сочетании с хищниками, горного барана, изображение орлов и мифических грифонов. Из хищных животных можно выделить изображения волков и диких кошек, тигров, барсов, изредка встречаются львы. Из домашних животных изображались лошади в различных позах и дерущиеся петухи. Есть изображения и фантастических животных: грифоны с оленьими рогами, собаки с кабаньими клыками, рогатые тигры и т.п.

Копытные животные (олень, дикий козёл) изображались с подогнутыми ногами, хищники кошачьей породы – свернувшими в кольцо. Травоядные животные часто изображались поверженными или преследуемые хищниками. Особенно интересны аппликации со вставками литого золота, меха или крашеного конского волоса, изображающие голову оленя, рогатого волка, петуха, горного козла, крылатого тигра.

По драматизму и силе совершенства эти композиции представляют собой вершину древнего искусства. Неслучайно древние греки переняли многое из этого искусства и стали расписывать похожими сюжетами свою посуду. Но греки были не единственными, в чьей культуре ярко прослеживается звериный стиль. Точно такой же стиль, можно наблюдать в Египте, Месопотамии, Передней Азии, Индии, Китае, Финикии, Греции и других древних культурах [7].

Еще в начале прошлого века, выдающим ученым М.И. Ростовцевым было доказано, что родиной звериного стиля была не Персия, Индия или какое-то другое государство, а степные просторы Евразии – Восточный Казахстан, Южный Урал и Алтай.

Речь идет, в том числе, и о цивилизации Аркаим периода бронзы III–II тыс. до н. э. Аркаим.

Аркаим находится на границе Челябинской Оренбургской областей, Башкирии Российской Федерации и Костанайской области Республики Казахстан. Он расположен к югу от реки Уй, занимает в основном водораздел рек Урал и Тобол. Возраст Аркаима составляет около 3600-3800 лет. Аркаим является частью «Страны городов» (вокруг Аркаима были обнаружены руины еще двадцати городов).

Слово «Аркаим» происходит от тюркского «арка», что означает «хребет», «спина», «основа». Ученые признали, что Аркаим является Родиной древних ариев. Аркаим был открыт летом 1987 года археологической экспедицией ЧелГУ под руководством доктора исторических наук, профессора Челябинского государственного университета Г.Б. Здановича.

Аркаимские постройки обладают удивительной особенностью - имеют сопряженные стены по кругу, овалу или прямоугольнику. По мнению астролога Павла Глобы, кольцевая структура Аркаима напоминает гигантский гороскоп (160 м диаметром), в котором четко выделены 12 знаков зодиака и 28 лунных стоянок (по числу дней). Выполнена эта ориентация по звездам предельно точно, с погрешностью одна сорокатрехтысячная полного круга. Такое уникальное построение города еще раз подтверждает, как считают ученые, его принадлежность к древней арийской культуре. В любом случае ясно, что строили Аркаим по строгому плану, ориентируя крепость по

сторонам света и сводя все радиальные линии города в единый центр оборонительного кольца [8].

Вообще, ориентировка Аркаима по звездам настолько точна, что из всех древних сооружений с ним могут соперничать только египетские пирамиды. Как вычислили археологи, более четырех тысяч лет назад жители разом покинули город по неизвестной причине. И более того - сожгли его.

Это объясняет отсутствие на территории Аркаима каких-либо пригодных для обихода вещей и человеческих останков. Значит, люди ушли живыми и унесли все ценное с собой. По одной из версий ученых, это случилось из-за того, что взрыв греческого вулкана Санторин повлек за совой экологическую катастрофу, изменился климат части Земли, возникшие природные аномалии напугали жителей Аркаима и заставили их покинуть свой город.

Астроархеологи вычислили все необходимые параметры, свидетельствующие о схожести Аркаима со знаменитым Стоунхенджем. Оба этих загадочных памятника расположены примерно на одной географической широте, в центре чашеобразной долины с рельефным горизонтом, что позволяет сделать вполне определенный вывод: Аркаим служил древним людям обсерваторией [8].

Исходя из всего этого, Аркаим - это древняя пригоризонтная, или дневная астрономическая, обсерватория. Однако ведение астрономических наблюдений явно не единственная функция, которую выполняло поселение древних ариев в долине на востоке Уральских гор. Какими были остальные функции (а они, без всякого сомнения, были), еще предстоит выяснить ученым. Сейчас к изучению Аркаима подключились зарубежные специалисты из США, Голландии, Германии.

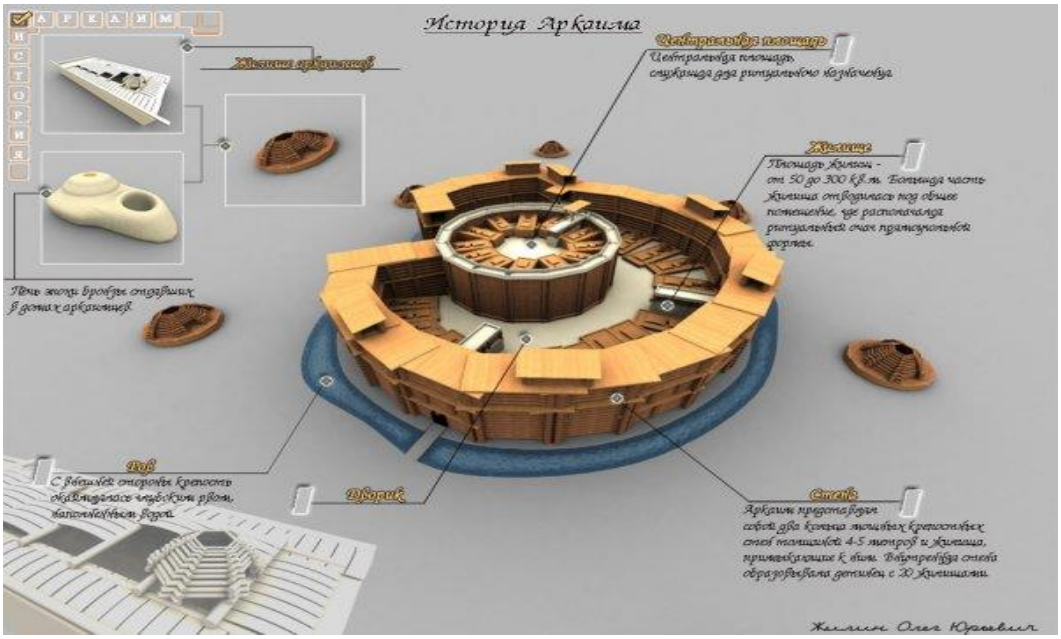

Рисунок - Структурный разрез городища/обсерватории Аркаим

Согласно данным мониторинга Центра эмпирических исследований г.Костаная (1 квартал 2018 года), в сакральные карты Казахстана и Костанайской области включены многие древние памятники культуры и сакральные места, и мы можем увидеть насколько население региона знает о их существовании [9].

	Сакральная карта Республики Казахстан		Сакральная карта Костанайской области
6,2%	Тургайские геоглифы (Амангельдинский район)	21,1%	Кунтимес – место рождения Ш.Валиханова (Сарыкольский район)
6,0%	Укрепленное поселение Камысты (Денисовский район)	18,3%	Мавзолей Кутан аулие Атаулыкулы (Амангельдинский район)
7,9%	Культовый памятник Екидын (г.Аркалык)	20,8%	Колодец Омара – место рождения И.Алтынсарина (Алтынсаринский район)
7,5%	Мавзолей Барака Жанузакулы (Сарыкольский район)	18,3%	Мавзолей Сатыбалды ишана Гадоллаулы (Амангельдинский район)
4,2%	Мавзолей Жауке Назаргулулы (г.Аркалык)	13,6%	Аул Сарытубек – место рождения А.Байтурсынова (Джангельдинский район)
8,8%	Мавзолей Ибрая Алтынсарина (Костанайский район)	17,1%	Место захоронения Мухамеджана Сералина (Карабалыкский район)
6,3%	Мавзолей Мыржакыпа Дулатулы Джангельдинский район)	14,9%	Мавзолей Казыбая аулие Акпанулы (Джангельдинский район)
2,8%	Место захоронения Амангельды Иманова (Амангельдинский район)	48,2%	Акмечеть г.Костаная
3,3%	Мавзолей Абдыгаппара Жанбосынулы (г.Аркалык)	15,6%	Место захоронения Тюркебая аулие Аканулы (Наурзумский район)
8,5%	Мавзолей Кейкі батыра (Амангельдинский район)	19,2%	Свято-Никольская церковь (Узункольский район)
,2%	Другое	0,1%	Другое
1,9%	Не знаком ни с одним объектом	11,6%	Не знаком ни с одним объектом
5,5%	Затрудняюсь с ответом	15,4%	Затрудняюсь с ответом

Согласно полученным данным, большинство населения региона знают о сакральных памятниках нашей области. Но указан ли в данном списке Аркаим? - А ведь мы с вами живем на священной земле древних ариев…

В качестве вывода к статье мы предлагаем обратить внимание уполномоченные органы власти на разрешение данного вопроса и включение Аркаима в сакральную карту Казахстана. Для этого необходимо провести научные исследования и археологические раскопки на территории Житикаринского и Денисовского районов Костанайской области.

Мы знаем, что в Денисовском районе, на территории Комаровского сельского округа, находится Первомайское поселение – единственный в Казахстане известный на сегодня памятник протогородской культуры древних индо-европейских племен на территории Казахстана, датируемый рубежом III – началом II тысячелетия до нашей эры. Первым, кто высказал предположение, что это большое древнее поселение, был Валерий Васильевич Мыльцев – учитель истории Комаровской средней школы. Виктор Николаевич Логвин, первым описавший этот уникальный памятник, дал ему название КазАрк – Казахстанский Аркаим. Памятник исследован в 1990 году. Это уникальный

город-крепость, город-храм, город-мастерская, город-обсерватория, исследование которого еще впереди и кто знает, какие тайны откроет нам этот загадочный город.

Культура «Страны городов» относится к одной из древнейших мировых цивилизаций. Евразийская территория «Страны городов» является зоной взаимодействия культур Запада и Востока. В Денисовском историко-краеведческом музее действует постоянная выставка по археологии, на которой экспонируются случайные находки с поверхности древнего Казахстанского Аркаима [10]. Сегодня не может идти речь о случайных находках – необходим системный научный подход к исследованию древнейшей культуры и истории Аркаима.

Литература

1. Пащенко В. Я. Идеология евразийства. М., 2000.
2. Дугин А. Г. Евразийская платформа// Независимая газета. 15 ноября 2000. С. 16.
3. Ахраменко Л. П. Евразийские взгляды Л. Н. Гумилева и перспективы развития российского суперэтноса// Социальная теория и современность. Евразийский проект модернизации России: “за” и “против”. М., 1995.
4. Гумилев Л. Н. От Руси к России. М., 1992. С. 298.
5. Елисеев А.В. Скифы. «Непобедимые и легендарные». – М.: Яуза, 2013. – 256 с.
6. Петухов Ю.Д. Васильева Н.И. Евразийская империя Скифов. М: Вече, 2007, 400 с.
7. Райс Т. Скифы: строители степных пирамид. – М.: Центрполиграф, 2003. – 209 с.
8. Древний город Аркаим// http://nemozhetbit.ru/52-drevniy-gorod-arkaim.html.
9. Результаты мониторинга Центра эмпирических исследований г.Костаная (1 квартал 2018 года).
10. Казахстанский Аркаим – Аркаим-2// http://kst-museum.kz/sokralnye-mesta/item/16-kazakhstanskij-arkaim-arkaim-2.html.

Двадцать лет со дня гибели принцессы Дианы : факты, гипотезы, книги, фильмы

Рубинштейн Е.Б.
г. Костанай

31 августа 2017 года исполнилось двадцать лет со дня гибели всенародно любимой принцессы Дианы, прозванной «королевой сердец». 30 августа ее сыновья принцы Уильям и Гарри посетили открытый по этому случаю «сад Дианы» в Кенсингтонском дворце.

Первая попытка автора проанализировать феномен принцессы Дианы был предпринят в статье « Факты, оценки, дискуссии: восемь лет со дня гибели принцессы Дианы», опубликованной в январе 2006 года [1]. С того времени появилось множество новых документов, книг, интервью, событий. В декабре 2006 года завершилось следствие по делу гибели принцессы, в 2008 году суд присяжных огласил вердикт. Новые факты и книги автор обобщил в главе книги «Британская монархия в исторической перспективе: прошлое, настоящее, будущее», увидевшей свет в 2013 году [2]. Но за прошедшие пять лет опять появилось много новых свидетельств, фильмов и гипотез. Появились видео дневники Дианы, которые она записывала несколько лет. Но главное, заговорили ее сыновья. Уильям и Гарри рассказали о своем последнем разговоре с матерью накануне ее гибели.

Сменился век, тысячелетие. Казалось, что то явление 80-х-90-х годов прошлого столетия, которое психологи и социологи назвали «дианомания», должно вместе с породившей его эпохой кануть в лету. Иное время открыло иных звезд. Традиционный

миф о «золушке и принце» в гораздо большей степени воплотился в судьбах принцесс XXI века в своей заключительной фразе «они жили долго и счастливо». Третье тысячелетие открылось целым парадом королевских свадеб наследников престола по любви.

Но Диана продолжает лидировать в интернете по количеству запросов, уверенно обходя всех членов королевской семьи. Регулярно проводимые опросы общественного мнения неуклонно выводят ее на первые места среди выдающихся англичан всех времен [3] .

Вышеперечисленное заставляет задуматься о феномене такой популярности, тем более, что после гибели принцессы была предпринята беспрецедентная попытка многих авторов, близких к принцу Чарльзу, развенчать ее образ. За прошедшие шестнадцать лет каждый год добавлял что-то новое и заставлял в ином ракурсе, по-новому видеть ее образ. Надежды тех, кто желал ей скорейшего забвения, не оправдались. Появилось множество прежде неизвестных аудио и видео материалов, написаны книги, сняты документальные и художественные фильмы, последний из которых с Наоми Уотс в роли Дианы вышел в 2013 году [4] .

В 1998 году бестселлером стала книга Кристофера Андерсена «День, когда умерла Диана», где час за часом исследуется последний день в жизни принцессы и говорится о ее сложных отношениях с королевой, запретившей якобы даже упоминать имя бывшей снохи в своем присутствии. [5] Ответом об отношениях королевы и принцессы в 2000 году стала книга Ингрид Сьюард «Королева и Ди», в которой доказывалось, что именно королева поддерживала Диану до последнего момента. Переломным в отношениях со свекровью стало ее интервью программе «Панорама» в ноябре 1995 года, в котором, по мнению Сьюард, Диана посягнула на порядок престолонаследия, предложив сделать своего сына Уильяма наследником престола вместо его отца принца Чарльза. Это стало последней каплей в чаше королевского терпения, и королева предложила супругам развод. Через три года к совершеннолетию принца Уильяма в 2003 году Сьюард выпустит провокационный труд о взаимоотношениях Дианы с ее сыновьями «Уильям и Гарри» [6]. В те же годы вышла книга воспоминаний бывшего пресс-секретаря принцессы Уэльской Джеффсона «Тень принцессы», в которой она представлена крайне неуравновешенной особой, склонной к истерикам. [7]. Два года спустя ее телохранитель Кен Варф тоже поделился своими воспоминаниям. [8]. Эти книги внесли вклад в развенчание Дианы. Сьюард открыто писала о проблемах с психикой у своей героини. Джеффсон и Варф делились с читателями деталями, которые ставили под сомнение искренность «королевы сердец». Книги вызвали резкую негативную реакцию ее сыновей принцев Уильяма и Гарри.

К годовщине смерти 31 августа 2002 года настолько казалось, что уже все известно о жизни принцессы и ее проблемах, что газеты констатировали конец «дианомании», так как в свете последних разоблачительных публикаций отношение к ней изменилось и в результате все меньше и меньше людей приходит к Кенсингтонскому дворцу почтить память леди Ди в день очередной годовщины ее гибели. Однако уже через два месяца поток сенсационных материалов в связи с делом Баррела, дворецкого принцессы, хлынул на страницы газет.

Пол Баррел был обвинен в краже вещей Дианы. Бывшего дворецкого оправдали после того, как королева «вспомнила», что действительно упоминалось во время встречи с ней о хранении личных вещей Дианы, но в ходе следствия полиция конфисковала аудио- и видеокассеты, являющиеся своего рода дневниками принцессы, в которых она повествовала о своей жизни. Впоследствии они были показаны американским телевидением и миллионы не только американцев еще раз услышали голос и узнали сокровенные мысли Дианы, пожелания сыновьям, которых, как она считала, окружение принца Чарльза пытается настроить против матери, говоря о ее психическом нездоровье.

Записи из «шкатулки из красного дерева» произвели эффект разорвавшейся бомбы и оказались подлинным ящиком Пандоры для королевской семьи. Они показали в неприглядном свете царившие в окружении принца Уэльского нравы. Из этих записей явствовало, что Диана посетила в госпитале одного из лакеев, служившего у принца Чарльза, и записала его сенсационное признание в изнасиловании лицом, приближенным к наследнику престола. Впоследствии эта таинственная пленка исчезла, но сам пострадавший Джордж Смит подтвердил все сказанное. Публика узнала впервые имя подозреваемого - очень близкого к Чарльзу человека Майкла Фоссета. В августе 2005 года Джордж Смит внезапно скончался в возрасте 45 лет, как объясняли газеты от болезни, вызванной алкоголизмом. Его труп был кремирован.

Осенью 2003 года увидели свет мемуары бывшего дворецкого принцессы Пола Баррела «На королевской службе», в которых впервые приводился текст письма Дианы, написанного в октябре 1996 года [9] . Она писала о намерении некоей личности подстроить автомобильную катастрофу, чтобы принц Чарльз мог жениться. Мемуары вызвали дискуссию в прессе, в которой приняли участие все, кто раньше писал о принцессе, начиная от первого биографа Эндрю Мортона, друзей, родственников и пресс-службы королевской семьи. В январе 2004 года газеты назвали имя принца Чарльза как человека, о котором написала Диана в своем письме. Одновременно с этой сенсацией началось, наконец, расследование Скотланд ярда о причинах аварии, которое стало открывать все новые факты, не вписывающиеся в официальную версию несчастного случая.

Летом 2004 года в присутствии королевской семьи и семьи Спенсеров в Гайд парке был открыт фонтан в память о Диане. Королева произнесла речь, в которой отметила заслуги Дианы. Этим она опровергла все домыслы об ее истинном отношении к Диане.

Бракосочетание принца Чарльза и Камиллы Паркер-Боулз в апреле 2005 года вызвало новый всплеск публикаций в прессе о знаменитом любовном треугольнике. Тень принцессы Уэльской до сих пор сопровождает герцогиню Корнуольскую Камиллу.

В 2005 году астролог принцессы Симона Симмонс опубликовала книгу под претенциозным названием «Диана: последнее слово», написанную в соавторстве с Ингрид Сьюард [10] . Ею были сделаны скандальные и фальшивые утверждения о якобы романе Дианы с Джоном-Кеннеди младшим. Все это было опровергнуто людьми, хорошо знавшими Диану. В частности бывший пресс-секретарь Джеффсон заявил, что график американского турне принцессы в год предполагаемого романа был таков, что у нее просто физически не было возможности встретиться с «американским принцем».

Книга Симмонс была опубликована в момент первого официального визита принца Уильяма в Новую Зеландию в июле, где он представлял королеву на торжествах в честь 50 - летия победы во Второй мировой войне и вызвала его крайне негативную реакцию. Новозеландцы восторженно приветствовали сына Дианы, вывесив портреты маленького Уильяма с матерью во время их визита в эту страну в 1983 году. Английские же газеты писали из-за книги, что Диана испортила первый официальный визит своего сына. Этого бесспорно не случилось. Визит был блестящим, книга Симмонс успеха не имела, имидж принцессы не пострадал.

О матери впервые публично стали высказываться сыновья. В день 18-летия принц Гарри в сентябре 2002 года произнес свою первую публичную речь, в которой главной целью жизни объявил продолжение гуманитарной миссии матери. Эти слова он с братом тех пор неоднократно подтверждали делом. Уильям в сентябре 2005 года стал патроном любимого фонда Дианы для бездомных Centrepoint. Он посетил анонимно этот приют для бездомных с матерью в возрасте 13 лет. Объясняя выбор этого вида деятельности, принц выразил глубокую благодарность матери за преподанные в детстве уроки, которые не забыл, опровергая все домыслы Симмонс и Сьюард об «отчуждении» между матерью и сыном [11,12]

В 2007 году, когда исполнилось десять лет со времени гибели «народной принцессы», Уильям и Гарри в день ее рождения 1 июля организовали грандиозный концерт под красноречивым названием «Для Дианы» [13,14]. По их настойчивой инициативе 31 августа того же года была проведена поминальная служба в Гвардейской церкви. Место проведения службы стало предметом полемики в прессе. Англичанам хотелось, чтобы собор Святого Павла или Вестминстерское аббатство стали местом поминания «королевы сердец» [15].

В конце 2006 года Скотланд-ярд завершил расследование дела об автомобильной катастрофе, в которой погибла Диана.

14 декабря 2007 года был представлен доклад экс-комиссара Скотланд-ярда лорда Джона Стивенса, который заявил, что британское расследование подтвердило выводы, согласно которым в крови водителя автомобиля Анри Пола количество алкоголя на момент его гибели превышало норму в три раза. Кроме того скорость машины превышал допустимую в данном месте в два раза. Лорд Стивен также отметил, что пассажиры, включая Диану, не были пристегнуты ремнями безопасности, что также сыграло роль в их гибели.

Доклад помещен в интернете, и сайт посетили несколько миллионов человек. Он стал лидером в интернет-поиске, что явилось подтверждение интереса к Диане. В следующем году в обстановке ожесточенной газетной полемики начался суд присяжных, который должен был вынести вердикт. Он завершился в апреле 2008 года тем же заключением о несчастном случае.

В 2009 году опубликована книга американской журналистки Тины Браун о Диане, в которой она по-новому взглянула на многие общеизвестные факты [16].

Очередной всплеск публикаций о Диане был вызван объявлением в ноябре 2010 года о помолвке ее сына Уильяма и Кейт Миддлтон, и их последующей свадьбой 29 апреля 2011 года. Эта «свадьба века», история кольца с сапфиром, подаренное невесте и сравнение Кейт с Дианой, их стиля, происхождения широко обсуждались.

На Каннском фестивале в мае 2011 года демонстрировался документальный фильм режиссера Кита Паркера «Незаконное убийство» (UnlawfulKilling), вызвавший скандал и запрещенный к показу в Великобритании, но широко обсуждаемый во всем мире. Сам автор, снявший ленту на деньги Мохаммеда аль Файеда, отца погибшего с Дианой Доди, заявил : «Жаль. Сладкая королевская свадьба едва не вызвала у республиканцев диабетическую кому. Фильм мог бы стать подобием инсулина». Особый шок друзей и королевской семьи вызвали фотографии умирающей Дианы, впервые показанные публично [17].

Пятидесятилетие Дианы 1 июля 2011 года породило массу публикаций. Американский журнал Ньюсуик зашел так далеко, что высказал смелые предположения, какой была бы Диана, если бы она осталась жива? По мнению журналистов, она бы переехала жить в США, продолжала заниматься благотворительностью, на ее странице в Твиттере зарегистрировалось бы 10 миллионов человек. На страницах газеты DailyTelegraph пресс - секретарь и биограф принцессы Патрик Джеффсон задает вопрос: «Почему спустя четырнадцать лет после гибели Диана занимает такое место в мыслях людей?». В середине июня того же года платье, в котором принцесса танцевала со знаменитым американским актером Траволтой в Белом доме, было продано в Торонто за 800 000 долларов.

В 2013 году на экраны выходит художественный фильм с участием Наоми Уоттс о последнем годе жизни Дианы и ее отношениях с пакистанским хирургом Ханом [18] .

В августе 2013 года стало известно благодаря компании SkyNews, что Скотланд ярд проверяет новую информацию о гибели принцессы. По данным телеканала, речь идет о материалах, поступивших от «военных источников». Неизвестные раннее данные появились в ходе военного суда над сержантом Дани Найтингейлом – бывшим снайпером из специальной воздушной службы британских ВВС (SAS), который обвинялся в

незаконном владении оружием. В дальнейшем британская полиция отказалась давать ход этому делу. [19]

Как сказал Леонид Млечин в документальном фильме «Она не стала королевой», многие хотели бы, чтобы о Диане забыли. Но это невозможно, хотя бы потому, что она мать будущего короля Великобритании. И бабушка принца Георга (Джорджа), рождение которого 22 июля 2013 года вызвало всплеск новых публикаций о ней. Все газеты отметили и сходство платьев принцессы и герцогини Кэтрин – оба голубые и в горошек, и то как Уильям посмотрел на небо, как бы призывая мать в свидетели рождения внука [20].

О гибели принцессы стал высказываться писатель, историк разведки Геннадий Соколов, автор нашумевшего бестсселера «Шах дому Виндзоров». С 1997 года он вел собственное расследование, результатами которого поделился с миллиардером аль Файедом, отцом погибшего с Дианой Доди аль Файеда. По его признанию, первое письмо перехватил «крот» в окружении бизнесмена. Но второе письмо дошло.

Соколов обращает внимание на прибытие в Париж накануне трагического события трех влиятельных лиц британской разведки. Один из них Ричард Диарлав стал двумя годами позже руководителем Секретной службы. Вторым был Ричард Спиармен – личный секретарь тогдашнего шефа МИ6 сэра Дэвида Следзинга. Третий – Николас Лэнгмен.

Соколов предостерег читателей от скоропалительных выводов, предупредив, что официально МИ 6 такими делами не занимается, прибегая к услугам частных компаний типа Increment или UKN.

Историк разведки раскрыл читателям способ, которым возможно устранили принцессу. Среди специалистов он называется бостон - брейк. Суть его в помещении в машину специального чипа, который от внешнего сигнала отключает систему тормозов. По мнению Соколова, бостон брейк был применен для устранения короля Лесото в октябре 1996 года [21]. Дата гибели африканского короля наводит на мысли о письме – предупреждении о попытке покушения с отказавшими тормозами , написанным Дианой как раз в октябре 1996 года.

В августе 2017 года за несколько дней до двадцатилетия гибели принцессы ведущие британские телеканалы представили публике несколько новых документальных фильмов, в том числе и с участием ее сыновей принцев Уильяма и Гарри.

6 августа вышел фильм «Диана: история ее словами», который стал причиной громкого скандала – его тут же назвали попыткой сделать деньги на крови. На видео записях, сделанных в 1992-93 годах ее преподавателем по технике речи, принцесса Уэльская с шокирующей откровенностью рассказывала о проблемах своей жизни. Пленки хранились у педагога Питера Сеттеллена, продавшего их телевидению. Записи содержали шокирующие факты. Когда Диана обратилась за советом к королеве об отношениях мужа с Камиллой Паркер-Боулз, свекровь сказала только: «Я не знаю, что тебе делать. Чарльз безнадежен». Диана чувствовала себя изгоем при королевском дворе: «Меня отвергли, и потому я считала себя недостойной этой семьи. Я могла бы начать пить, но это было бы заметно, анорексию тем более заметили бы. Я решила выбрать то, что будет менее заметно: причинять вред не другим, а себе» [22].

В фильме «Диана. 7 дней» сыновья впервые как они узнали о смерти матери. Первым это сделал Гарри: «Одна из самых сложных вещей для родителя – это рассказать ребенку, что другой его родитель скончался. Я не знаю, как это можно сделать. Наш папа в этот момент был рядом с нами и изо всех сил старался, чтобы мы были защищены…Я не верил этому и отказывался принять этот факт». Продолжил откровенный разговор Уильям: « Я помню, как почувствовал себя совершенно онемевшим и дезориентированным. У меня сильно закружилась голова. Я все время спрашивал себя: Почему? Почему? Что я сделал, что это случилось с нами? Наша бабушка хотела защитить нас и папу. Одна убрала из дворца все газеты, так что мы просто не могли даже прочитать про смерть мамы. Мы не знали, что происходило – в то время не было смартфонов, ничего

подобного. К счастью, мы могли скорбеть не на публике, мы могли собраться с мыслями и ни с кем ими не делиться. Мы понятия не имели, насколько сильной была реакция на ее смерть» [23].

В другом фильме «Моя мама – Диана» Уильям рассказал о последнем разговоре с матерью : «Она была за границей. Я помню, что был телефонный звонок, но он был воспринят нами как обычный звонок от одного из родителей. Мы сказали что то стандартное, вроде того, что скучаем по ней, ждем ее возвращения и все в таком духе». Тем трагичнее было для принца осознание того разговора как последнего.

Неизгладимое впечатление на Уильяма и переоценку ценностей произвело зрелище народной скорби у Кенсингтонского дворца: «Все вокруг плакали, рыдали, хотели прикоснуться к нам. Это было очень странно, но одновременно трогательно. Они кричали, бросали цветы, заламывали руки, бросались на колени, падали в обморок…Я не мог этого понять. Я не понимал, почему люди так громко плачут, зачем показывают свои эмоции, если они даже не были знакомы с нашей мамой. Вы даже не знали ее – так почему вы так опечалены? И только теперь, по пришествию времени, я понимаю, как много она дала миру и людям. В 90 годы было не много публичных фигур, которые бы делали то, что делала она. Она была лучом света в темно-сером мире».

Множество спекуляций о решении принять участие в церемонии похорон принц Уильям развеял следующим признанием: « Идти за гробом матери – тяжелейшее из всего, что мне приходилось делать в этой жизни. Я помню, как пытался прятаться за своей челкой. В то время у меня было много волос….Это не было простым решением, оно принималось всей семьей…Нужно было сохранять баланс между обязанностями и семьей, а мне нужно было балансировать между ролью принца Уильяма и ролью обычного мальчика Уильяма, который хотел закрыться в своей комнате и разрыдаться».

И подводя итог пережитому, перечувствованному, передуманному: «Это похоже на землетрясение, только оно пробежало по дому и через вашу жизнь и все остальное. Наш ум полностью раскололся. И мне потребовалось некоторое время, чтобы привыкнуть жить так» [24].

Как видно из приведенных выше изданий, борьба за общественное мнение велась нешуточная. Эту войну против своих хулителей всех мастей и рангов принцесса Диана выиграла. По данным опроса, проведенного в 2002 году компанией Би-би-си, Диана заняла третье место в списке ста величайших британцев в истории, пропустив вперед только сэра Уинстона Черчилля и инженера-изобретателя Изамбара Кингдома Брюмеля. Королева Елизавета II оказалась на седьмом месте, премьер-министр Маргарет Тэтчер – на шестнадцатом [3].

В начале 2017 года стало известно, что в Лондоне будет установлен памятник принцессе Диане. Сооружение монумента приурочено к двадцатой годовщине ее смерти . «Двадцать лет прошло со дня смерти нашей матери, сейчас самое время, чтобы сооружением статуи признать ее положительное влияние на Соединенное Королевство и весь мир. Мы надеемся, что мемориал поможет всем посетителям Кенсингтонсокго дворца задуматься о ее жизни и ее наследии», - сообщается на официальной странице английской королевской семьи в Instagram. [25].

Имя скульптора стало известно в декабре 2017 года: «Герцог Кембриджский и принц Гарри рады сообщить, что они выбрали скульптора Яна Рэли - Броудли для того, чтобы создать статую их матери Дианы, принцессы Уэльской. Мы были тронуты добрыми словами и воспоминаниями людей о нашей матери, которые мы получили за последние несколько месяцев. Ян – чрезвычайно талантливый скульптор, и мы знаем, что он создаст достойную скульптуру нашей матери. Мы с нетерпением ждем открытия статуи», - говорится в совместном заявлении Уильяма и Гарри. [26].

За прошедшие двадцать лет появилось множество мемуаров, биографий, интервью, документальных и художественных фильмов, в которых даются полярные оценки личности и деятельности «королевы сердец» Дианы. На одном полюсе измышления

фальшивых друзей и лживых биографов, а на другом – статуя, поставленная любящими сыновьями при полном одобрении британского общества.

Литература

1. Рубинштейн Е.Б. Факты, оценки, дискуссии: восемь лет со дня гибели принцессы Дианы. // Вестник Костанайского государственного педагогического института. № 1, 2006 С.128-131.

2. Рубинштейн Е.Б. Британская монархия в исторической перспективе: прошлое, настоящее, будущее.

3. Poll of the 100 Greatest Britons.http://web/archieve.org/web/2006051408435/www/bbc.co.uk/history/programmes/Greatbritons/shtml.

4. Премьера недели: Наоми Уоттс в фильме «Диана». http://www.tek.ru/cinema/premiere/premiere-nedeli-naomi-uots-v-film-diana-istoriya-lyubvi.

5. Andersen C. The Day Diana Died. N.Y., 1998.

6. Seward I. The Queen and Di. L., 2000. Seward I., William and Harry. L., 2003.

7. Jephson P.D. Shadow of a Princess. L., 2002.

8. Warf K. Diana : Closely Guarded Secret. L., 2002.

9. Burrel P. The Royal Duty. L., 2003.

10. Simmons S., Seward I., Diana: Last Word. L., 2005.

11. Prince William launched Centrepoint's 40th anniversary year and give speech.http://www.dukeandduchessofcambridge.org/news-and-diary/prince-william-launches-centrepoint-40th-anniversary-year.

12. Our Patron Prince William. http://www.centrepoint.org.uk/about-us/our-patron.

13. Concert for Diana/ http://www.youtube.com/watch?v=QV2[GqapeHk.

14. Concert for Diana/ http://www.wikipedia.org/wiki/Concert-for-Diana.

15. 10 years Anniversary of Princess Diana's death – Where were you? http://www.kyledesigns/worldpress/com/2007/09/01/10years-anniversary-of-princess-diana-death-whre-were-you.

16. Браун Т. Диана. М., 2009.

17. Unlowful Killing. http://www.en.wikipedia.org/wiki/unlowful-killing.

18. New Princess Diana movie feature iconic Sunday Mirror front page/ http://www/mirror.co.uk/news/uk-news/new-princess-diana-movie-features-1955234.

19. Diana's Death: Police Handed New Information/ http://www.uk.news.yahoo.com/diana-death-police-passed-information-160.143254.html.

20. Prince William and Kate Middltone leave Hospital with Baby Royal. http://www.abc.news.ge.com/Entertainment-royal-baby-prince-william-kate-middleton-leave-hospital/story?id=19743280.

21. Соколов Г. Принцесса Диана: чисто английское убийство.// https://www.kp.ru/daily/25945.3/2889144/.

22. Диана. История ее словами. https://www.youtube.com/watch?v=OB_WIA9R-2k

23. Diana. 7 days. https://www.youtube.com/watch?v=Y3LqcdOT868.

24. Моя мама – Диана. https://www.youtube.com/watch?v=4aYc8-kotkw.

25. http://diletant.media/news/33730001/

26.http://ru/hellomagazine/com/mobarchi/britanskii-monarchi/23834-printcy-uiliam-i-garri-ozvuchili-imya-skulptora.

Авторлар туралы мәлімет
Сведения об авторах

Абдуллина Д.З. – старший преподаватель Костанайского социально-технического университета им. академика З. Алдамжар, доктор философии.

Аканова Г.К. – старший преподаватель Костанайского социально-технического университета им. академика З. Алдамжар, магистр юридических наук.

Акишев С.С. – кандидат технических наук, доцент Костанайского социально-технического университета им. академика З. Алдамжар.

Аманжулов М. – студент Костанайского социально-технического университета им. академика З. Алдамжар.

Базарбаев А.А. - ҚР ІІМ Шырақбек Қабылбаев атындағы Қостанай академиясының кімшілік құқық және әкімшілік қызмет кафедра бастығының орынбасары, полиция полковнигі.

Балтабаев М.Н. – магистрант Костанайского социально-технического университета им. академика З. Алдамжар.

Баранова Н.А. – кандидат экономических наук, доцент Костанайского государственного университета им. А.Байтурсынова.

Баталова – Мухамедрахимова М.Л. – студентка Костанайского социально-технического университета им. академика З. Алдамжар.

Бондаренко Ю.Я. – кандидат философских наук, профессор Костанайского государственного университета им. А.Байтурсынова.

Бондарь Н.С. – преподаватель Костанайского социально-технического колледжа.

Буркулов М.А. – студент Костанайского социально-технического университета им. академика З. Алдамжар.

Воронин А.Б. – магистрант Уральского государственного аграрного университета.

Воронина Я.В. – старший преподаватель Уральского государственного аграрного университета.

Воронина Я.В. – старший преподаватель Уральского государственного аграрного университета.

Ермухамедов Е.Н. – преподаватель Костанайского социально-технического колледжа.

Жусупов К.К. – доктор технических наук, профессор Костанайского социально-технического университета им. академика З. Алдамжар.

Зекрист Р.И. – с.н.с. отдела науки Костанайского социально-технического университета им. академика З. Алдамжар, доктор философских наук.

Калметов Н.К. – магистрант Костанайского социально-технического университета им. академика З. Алдамжар.

Камзина Г.А. – старший преподаватель Костанайского социально-технического университета им. академика З. Алдамжар.

Каренов Р.С. – доктор экономических наук, академик Карагандинского государственного университета им. Е.А.Букетова.

Каспаева Р.С. – старший преподаватель**,** магистрант Костанайского социально-технического университета им. академика З. Алдамжар.

Кинчимбаева Т.Н. – студентка Костанайского социально-технического университета им. академика З. Алдамжар.

Коренева Е.С. – преподаватель Костанайского социально-технического колледжа.

Кузьменко А.Т. – кандидат экономических наук, профессор Костанайского социально-технического университета им. академика З. Алдамжар.

Кулькеева Д.М. – магистрант Костанайского социально-технического университета им. академика З. Алдамжар.

Курьерова М.П. – преподаватель Костанайского социально-технического университета им. академика З. Алдамжар.

Кушебаев Р.Т.. – магистрант Костанайского социально-технического университета им. академика З. Алдамжар.
Ленц Р.П. – студент Костанайского социально-технического университета им. академика З. Алдамжар.
Лузин А.В. – студент Костанайского государственного университета им. А.Байтурсынова.
Мажитова А.М. – доцент Костанайского социально-технического университета им. академика З. Алдамжар.
Мендыбекова Н.Н. – студентка Костанайского государственного университета им. А.Байтурсынова.
Момынғали Б.М. – магистрант Костанайского социально-технического университета им. академика З. Алдамжар.
Мурзабаева А.У. – магистрант Костанайского социально-технического университета им. академика З. Алдамжар.
Мустафина А.С. – кандидат экономических наук, доцент Костанайского социально-технического университета им. академика З. Алдамжар.
Назарова И.Н. – старший преподаватель Костанайского социально-технического университета им. академика З. Алдамжар, магистр.
Никулина О.Ю. – старший преподаватель Костанайского социально-технического университета им. академика З. Алдамжар.
Олейник Ю.В. – старший преподаватель Костанайского социально-технического университета им. академика З. Алдамжар.
Рамазанов М.К. – магистрант Костанайского социально-технического университета им. академика З. Алдамжар.
Рамазанова Г.Х. – кандидат экономических наук, доцент Костанайского социально-технического университета им. академика З. Алдамжар.
Рахимгалеева К.З. – учитель математики АОО «Назарбаев Интеллектуальная школа».
Рубинштейн Е.Б. – доктор исторических наук, профессор Костанайского социально-технического университета им. академика З. Алдамжар.
Субботина В.М. – студентка Костанайского социально-технического университета им. академика З. Алдамжар.
Тажиева Ш.Ж. – старший преподаватель Костанайского социально-технического университета им. академика З. Алдамжар.
Тосмагомбетова С.А. – магистрант Костанайского социально-технического университета им. академика З. Алдамжар.
Трегубская Е.В. – студентка Костанайского социально-технического университета им. академика З. Алдамжар.
Тулегенов Р. – студент Костанайского социально-технического университета им. академика З. Алдамжар.
Шуртанбаев Б. – студент Костанайского социально-технического университета им. академика З. Алдамжар.
Чика О.Г. – студентка Костанайского социально-технического университета им. академика З. Алдамжар.

ПРАВИЛА
оформления статей для научного журнала
«Вестник науки КСТУ им. академика З. Алдамжар»

Уважаемый читатель, журнал «Вестник науки Костанайского социально-технического университета имени академика З.Алдамжар» является периодическим научным изданием Международного инновационно-образовательного консорциума, созданного на базе Костанайского социально-технического университета. В состав данного консорциума в качестве равноправных партнеров вошли Йоркский университет (штата Алабамы США), Уральский государственный технический университет, Уральская государственная юридическая академия (Россия), Кыргызский государственный технический университет им. И.Раззакова (Кыргызстан), Казахская академия транспорта и коммуникаций им. И.Тынышпаева, факультет математики и информационных технологий ЕНУ им. Л.Гумилева. Журнал издается серией естественно- -гуманитарных наук.

В данное издание – серию естественно- -гуманитарных наук – принимаются статьи по биологическим, химическим, юридическим, экономическим, историческим, педагогическим и филологическим наукам.

Статьи для публикации представляются на казахском, русском или английском языках. Объем статьи должен быть не более 7 страниц машинописного текста с учетом списка литературы, таблиц и диаграмм.

Статья представляется в одном экземпляре. К статье прикладывается дискета с текстом (формат Word 6.0) *(файл назовите своей фамилией).*

В конце статьи приводятся сведения об авторе (соавторах): фамилия, имя, отчество, должность, место работы, ученое звание, ученая степень, контактные телефоны, адрес.

Редакция оставляет за собой право публикации или отклонения статьи, при этом автору статьи не возвращаются.

Статья должна быть оформлена следующим образом.

На первой странице указывается название статьи (16 кегль, строчной шрифт), ниже через один интервал фамилия, имя, отчество (14 кегль, строчной курсивный шрифт). После отступа одной строки через одинарный интервал следует текст, оформленный согласно требованиям.

Параметры страницы: верхнее поле - 2 см, нижнее - 2 см, левое - 3 см, правое – 1,5 см. Шрифт Times New Roman, Times/Kazakh, размер шрифта 14 pt.

Межстрочный интервал одинарный, абзацный отступ - 1 см, книжная ориентация; без колонтитулов и постановки страниц; текст выполнен по ширине, автоматический перенос категорически запрещен.

Формулы в тексте должны быть последовательно пронумерованы (1,2,3 и т.д.) с правой стороны. Под ними приводится полная расшифровка обозначений (знаков).

Уважаемые читатели!

Поскольку издательство журнала «Вестник науки Костанайского социально-технического университета им. З.Алдамжар» осуществляет свою деятельность по принципу самоокупаемости, опубликование одной страницы статьи будет обходиться автору в пределах 400 тенге.

Все Ваши замечания и предложения по оформлению журнала просим направлять в редакцию журнала «Вестник науки Костанайского социально-технического университета им. З.Алдамжар».

Наши реквизиты:

Почтовые – 110010, г. Костанай, ул. Герцена, 27, Костанайский социально-технический университет им. З.Алдамжар, отдел науки. E-mail: am165@mail.ru.

Платежные – РНН 391700034310, ИИН (БИН) 981040000232
БИК TSESKZKA, ИИК KZ10998GTB0000014870
в КФ АО «Цеснабанк» г. Костанай, ул.Дулатова, 58. КБЕ 17, КНП 890.

Редакция принимает статьи от авторов в очередной номер
журнала «Вестник КСТУ» в течение первого месяца каждого полугодия.

Редактор: Баймухамедов М.Ф.
Корректура: Фендюра А.Д.
Форматирование и печать: Гаврилюк Е.П.

Набор информационно-вычислительного центра КСТУ.

Подписано в печать 22.05.2018г.
Формат 60х84 ⅛. Объём в печ. л. 18,8
Тираж 300 экз.

Отдел оперативной печати
Костанайского социально-технического университета
имени академика З.Алдамжар
г. Костанай, пр. Кобыланды батыра, 27